CHINA RAILWAY DESIGN CORPORATION
КОСТЕ РАЦИНА 16б, 11000 БЕОГРАД
САОБРАЋАЈНИ ИНСТИТУТ ЦИП д.о.о.
11000 БЕОГРАД, НЕМАЊИНА 6/IV
тел: 011/3618-134, факс: 011/3618-324,
web site: www.sicip.co.rs

4/1.1.22.1 НАСЛОВНА СТРАНА

4/1.1.22 КОНТАКТНА МРЕЖА – СТАНИЦА СУБОТИЦА ТЕРЕТНА - СТАНИЦА СУБОТИЦА ПУТНИЧКА

Инвеститор:	„Инфраструктура Железнице Србије“ а.д. Немањина 6/4, Београд
Наручилац:	Конзорцијум фирми: China Railway International Corporation Ltd. China Communication Construction Company Ltd. (CCCC)
Објекат:	Пруга Београд – Суботица - државна граница (Келебија), **ДЕОНИЦА ПРУГЕ НОВИ САД - СУБОТИЦА - ДРЖАВНА ГРАНИЦА (КЕЛЕБИЈА),** у Новом Саду, Кисачу, Степановићеву, Змајеву, Врбасу, Ловћенцу, Малом Иђошу, Бачкој Тополи, Жеднику, Наумовићеву и Суботици, К.О. Нови Сад I, К.О. Нови Сад IV, К.О. Кисач, К.О. Руменка, К.О. Степановићево, К.О. Ченеј, К.О. Бачко Добро Поље, К.О. Врбас, К.О. Врбас - град, К.О. Змајево, К.О. Куцура, К.О. Ловћенац, К.О. Мали Иђош, К.О. Фекетић, К.О. Бачка Топола, К.О. Бачка Топола - Град, К.О. Мали Београд, К.О. Биково, К.О. Доњи Град, К.О. Жедник, К.О. Нови Град, К.О. Палић, К.О. Стари Град, на катастарским парцелама према списку приложеном у Главној свесци
Врста техничке документације:	**ПГД-** Пројекат за грађевинску дозволу
Назив и ознака дела пројекта:	**4/1.1.22 КОНТАКТНА МРЕЖА – СТАНИЦА СУБОТИЦА ТЕРЕТНА - СТАНИЦА СУБОТИЦА ПУТНИЧКА**
За грађење / извођење радова:	нова градња
Пројектант:	China Railway Design Corporation Serbia Ogranak Beograd Косте Рацина 16б 11000 Београд, Србија
Одговорно лице пројектанта: Потпис:	Генерални директор: 耿欣 (Генг Ксин) XIN GENG Digitally signed by XIN GENG Date: 2021.08.03 14:53:07 +02'00'
Одговорни пројектант: Потпис:	МИЛАН В. МУЖДАЛО, дипл.инж.ел. Лиценца број: 351 G09508 Milan Muždalo Digitally signed by Milan Muždalo Date: 2021.08.03 14:51:37 +02'00'
Број дела пројекта:	2020-001-ЕЛЕ-4/1.1.22
Место и датум:	Београд, Април 2021

CeS.TRA

ТЕХНИЧКА КОНТРОЛА ПРОЈЕКТА ЗА ГРАЂЕВИНСКУ ДОЗВОЛУ

4/1.1.22 КОНТАКТНА МРЕЖА –
СТАНИЦА СУБОТИЦА ТЕРЕТНА - СТАНИЦА СУБОТИЦА ПУТНИЧКА

Објекта: Пруга Београд - Суботица - државна граница (Келебија), **ДЕОНИЦА ПРУГЕ НОВИ САД - СУБОТИЦА - ДРЖАВНА ГРАНИЦА (КЕЛЕБИЈА)**, у Новом Саду, Кисачу, Степановићеву, Змајеву, Врбасу, Ловћенцу, Малом Иђошу, Бачкој Тополи, Жеднику, Наумовићеву и Суботици, К.О. Нови Сад I, К.О. Нови Сад IV, К.О. Кисач, К.О. Руменка, К.О. Степановићево, К.О. Ченеј, К.О. Бачко Добро Поље, К.О. Врбас, К.О. Врбас - град, К.О. Змајево, К.О. Куцура, К.О. Ловћенац, К.О. Мали Иђош, К.О. Фекетић, К.О. Бачка Топола, К.О. Бачка Топола - Град, К.О. Мали Београд, К.О. Биково, К.О. Доњи Град, К.О. Жедник, К.О. Нови Град, К.О. Палић, К.О. Стари Град, на катастарским парцелама према списку приложеном у Главној свесци, на основу Закона о планирању и изградњи („Службени гласник РС” бр. 72/09, 81/09 – исправка, 64/10 – одлука УС, 24/11, 121/12, 42/13 – одлука УС, 50/13 – одлука УС, 98/13 – одлука УС, 132/14, 145/14, 83/18, 31/19, 37/19 - др. Закон, 9/20 и 52/21) и одредби Правилника о садржини, начину и поступку израде и начину вршења контроле техничке документације према класи и намени објеката (“Службени гласник РС”, бр. 73/2019), извршена је техничка контрола предметне документације, од стране предузећа CESTRA d.o.o. Београд.

ПРОЈЕКАТ СЕ ПРИХВАТА

Вршилац техничке контроле: CESTRA d.o.o,
Макензијева 57, Београд

Број лиценце: 351-02-03374/2020-09 од 18.03.2021.

Одговорно лице/Заступник: Директор:
Драган Милић, дипл.грађ.инж.

Потпис:

Dragan Milić
Digitally signed by Dragan Milić
Date: 2021.08.04 14:00:03 +02'00'

Вршилац техничке контроле: Небојша Стојановић, дипл.инж.ел.
Број лиценце: 350 D247 06

Потпис:

Nebojša Stojanović
Digitally signed by Nebojša Stojanović
Date: 2021.08.03 21:05:12 +02'00'

Број техничке документације: A10312-61/21

Место и датум: Београд, 2021.

4/1-1.22.2 САДРЖАЈ ПРОЈЕКТА
КОНТАКТНА МРЕЖА – СТАНИЦА СУБОТИЦА ТЕРЕТНА - СТАНИЦА СУБОТИЦА ПУТНИЧКА

4/1.1.22.1	Насловна страна	
4/1.1.22.2	Садржај	
4/1.1.22.3	Решење о одређивању одговорног пројектанта	
4/1.1.22.4	Изјава одговорног пројектанта	
4/1.1.22.5	Текстуална документација	
4/1.1.22.5.1	Технички опис	
4/1.1.22.6	Нумеричка документација	
	1. Предмер и предрачун радова	
	2. Стубна листа	
	3. Списак уземљења	
	4. Спецификација стубова и темеља,темеља, анкера и петљи сидара	
	5. Спецификација портала и темеља,темеља, анкера и петљи сидара	
	6. Спецификација проводника	
4/1.1.22.7	Графичка документација	
	1. Дијаграм напајања и секционисања	-
	2. Ситуациони план КМ - постојеће стање	1:1000
	3. Ситуациони план КМ - ново стање	1:1000
	4. Пресеци крутих портала контактне мреже	-
	4.1 Пресек крутог портала бр 33-34	
	4.2 Пресек крутог портала бр 35-36	
	4.3 Пресек крутог портала бр 37-38	
	4.4 Пресек крутог портала бр 39-40	
	4.5 Пресек крутог портала бр 41-42	
	4.6 Пресек крутог портала бр 43-43	
	4.7 Пресек крутог портала бр 45-46	
	4.8 Пресек крутог портала бр 47-48	
	4.9 Пресек крутог портала бр 49-50	
	4.10 Пресек крутог портала бр 52-53	

	4.11 Пресек крутог портала бр 54-55	
	4.12 Пресек крутог портала бр 58-59	
	4.13 Пресек крутог портала бр 66-67	
	4.14 Пресек крутог портала бр 68-69	
	4.15 Пресек крутог портала бр 75-76	
	4.16 Пресек крутог портала бр 80-81	
	4.17 Пресек крутог портала бр 85-86	
	4.18 Пресек крутог портала бр 92-93	
	4.19 Пресек крутог портала бр 98-99	
	4.20 Пресек крутог портала бр 105-106	
	4.21 Пресек крутог портала бр 112-113	
	4.22 Пресек крутог портала бр 119-120	
	4.23 Пресек крутог портала бр 126-127	
	4.24 Пресек крутог портала бр 133-134	
	4.25 Пресек крутог портала бр 140-141	
	4.26 Пресек крутог портала бр 147-148	
	4.27 Пресек крутог портала бр 154-155	
	4.28 Пресек крутог портала бр 161-162	
	4.29 Пресек крутог портала бр 167-168	
	4.30 Пресек крутог портала бр 176-177	
	4.31 Пресек крутог портала бр 185-186	
	4.32 Пресек крутог портала бр 193-194	
	4.33 Пресек крутог портала бр 197-198	
	4.34 Пресек крутог портала бр 203-204	
	4.35 Пресек крутог портала бр 207-208	
	4.36 Пресек крутог портала бр 211-212	
	4.37 Пресек крутог портала бр 217-218	
	4.38 Пресек крутог портала бр 223-224	
	4.39 Пресек крутог портала бр 225-226	
	4.40 Пресек крутог портала бр 230-231	
	4.41 Пресек крутог портала бр 234-235	
	4.42 Пресек крутог портала бр 238-239	

	4.43 Пресек крутог портала бр 241-242	
	4.44 Пресек крутог портала бр 243-244	
	4.45 Пресек крутог портала бр 246-247	
	4.46 Пресек крутог портала бр 248-249	
	4.47 Пресек крутог портала бр 258-259	
	4.48 Пресек крутог портала бр 262-263	
	4.49 Пресек крутог портала бр 264-265	
	4.50 Пресек крутог портала бр 266-267	
	4.51 Пресек крутог портала бр 268-269	
	4.52 Пресек крутог портала бр 270-271	
	4.53 Пресек крутог портала бр 278-279	
	4.54 Пресек крутог портала бр 280-281	
	4.55 Пресек крутог портала бр 285-286	
	4.56 Пресек крутог портала бр 293-294	
	4.57 Пресек крутог портала бр 301-302	
	4.58 Пресек крутог портала бр 309-310	
	4.59 Пресек крутог портала бр 311-312	
	4.60 Пресек крутог портала бр 319-320	
	4.61 Пресек крутог портала бр 323-324	
	4.62 Пресек крутог портала бр 335-336	
	4.63 Пресек крутог портала бр 338-339	
	4.64 Пресек крутог портала бр 340-341	
	4.65 Пресек крутог портала бр 342-343	
	4.66 Пресек крутог портала бр 344-345	
	4.67 Пресек крутог портала бр 346-347	
	4.68 Пресек крутог портала бр 348-349	
	4.69 Пресек крутог портала бр 350-351	
	4.70 Пресек крутог портала бр 353-354	
	4.71 Пресек крутог портала бр 355-356	
	4.72 Пресек крутог портала бр 359-360	
	4.73 Пресек крутог портала бр 362-363	
	4.74 Пресек крутог портала бр 364-365	

	4.75 Пресек крутог портала бр 366-367	
	4.76 Пресек крутог портала бр 368-369	
	4.77 Пресек крутог портала бр 370-371	
	4.78 Пресек крутог портала бр 372-373	
	4.79 Пресек крутог портала бр 374-375	
	4.80 Пресек крутог портала бр 376-377	
	4.81 Пресек крутог портала бр 378-388	
	4.82 Пресек крутог портала бр 380-381	
	4.83 Пресек крутог портала бр 382-383	
	4.84 Пресек крутог портала бр 385-386	

4/1-1.22.3 РЕШЕЊЕ О ОДРЕЂИВАЊУ ОДГОВОРНОГ ПРОЈЕКТАНТА

На основу члана 128, Закона о планирању и изградњи ("Службени гласник РС", бр. 72/09, 81/09-исправка, 64/10- одлука УС, 24/11, 121/12, 42/13-одлука УС, 50/13-одлука УС, 98/13-одлука УС, 132/14, 145/14, 83/2018, 31/2019, 37/2019 - др.закон и 9/2020) и одредби Правилника о садржини, начину и поступку израде и начину вршења контроле техничке документације према класи и намени објеката ("Службени гласник РС", бр. 73/2019) као:

О Д Г О В О Р Н И П Р О Ј Е К Т А Н Т

за израду **4/1.1.22 КОНТАКТНА МРЕЖА – СТАНИЦА СУБОТИЦА ТЕРЕТНА - СТАНИЦА СУБОТИЦА ПУТНИЧКА** који је део ПГД - Пројекта за грађевинску дозволу за изградњу пруге Београд - Суботица државна граница (Келебија), деоница пруге Нови Сад - Суботица - државна граница (Келебија), у Новом Саду, Кисачу, Степановићеву, Змајеву, Врбасу, Ловћенцу, Малом Иђошу, Бачкој Тополи, Жеднику, Наумовићеву и Суботици, К.О. Нови Сад I, К.О. Нови Сад IV, К.О. Кисач,, К.О. Руменка, К.О. Степановићево, К.О. Ченеј, К.О. Бачко Добро Поље, К.О. Врбас- АТАР, К.О. Врбас - град, К.О. Змајево, К.О. Куцура, К.О. Ловћенац, К.О. Мали Иђош, К.О. Фекетић, К.О. Бачка Топола, К.О. Бачка Топола - Град, К.О. Мали Београд, К.О. Биково, К.О. Доњи Град, К.О. Жедник, К.О. Нови Град, К.О. Палић, К.О. Стари Град, одређује се:

МИЛАН В. МУЖДАЛО, дипл.инж.ел. _____ 351 G09508

Пројектант:	CHINA RAILWAY DESIGN CORPORATION SERBIA OGRANAK BEOGRAD, Косте Рацина 16б
Одговорно лице/заступник:	Генерални директор: Генг Ксин, дипл.инж.
	Потпис:
Број техничке документације:	2020-001-ЕЛЕ-4/1.1.22
Место и датум:	Београд, Април 2021.

4/1.1.22.4 ИЗЈАВА ОДГОВОРНОГ ПРОЈЕКТАНТА

Одговорни пројектант пројекта **4/1.1.22 КОНТАКТНА МРЕЖА – СТАНИЦА СУБОТИЦА ТЕРЕТНА - СТАНИЦА СУБОТИЦА ПУТНИЧКА**, који је део ПГД - Пројекта за грађевинску дозволу за изградњу пруге Београд - Суботица државна граница (Келебија), деоница пруге Нови Сад - Суботица - државна граница (Келебија), у Новом Саду, Кисачу, Степановићеву, Змајеву, Врбасу, Ловћенцу, Малом Иђошу, Бачкој Тополи, Жеднику, Наумовићеву и Суботици, К.О. Нови Сад I, К.О. Нови Сад IV, К.О. Кисач,, К.О. Руменка, К.О. Степановићево, К.О. Ченеј, К.О. Бачко Добро Поље, К.О. Врбас- АТАР, К.О. Врбас - град, К.О. Змајево, К.О. Куцура, К.О. Ловћенац, К.О. Мали Иђош, К.О. Фекетић, К.О. Бачка Топола, К.О. Бачка Топола - Град, К.О. Мали Београд, К.О. Биково, К.О. Доњи Град, К.О. Жедник, К.О. Нови Град, К.О. Палић, К.О. Стари Град:

МИЛАН В. МУЖДАЛО, дипл.инж.ел.

И З Ј А В Љ У Ј Е М

1. да је пројекат у свему у складу са издатим Локацијским условима:
-Бр.:ROP-MSGI-28188-LOCH-4/2020, Заводни број: 350-02-00031/2020-14 од 06.04.2020,
-Бр.:ROP-MSGI-7141-LOC-1/2020, Заводни број: 350-02-00109/2020-14 од 08.05.2020,
-Бр.:ROP-MSGI-931-LOCA-3/2020, Заводни број: 350-02-00192/2020-14 од 29.05.2020 и
-Бр.: ROP-MSGI-28188-LOCH-4/2020, Заводни број: 350-02-00031/2020-14 од 07.04.2020- Решење о исправци грешке.
издатим у МГСИ;

2. да је пројекат израђен у складу са Законом о планирању и изградњи, прописима, стандардима и нормативима из области изградње објеката и правилима струке;

3. да је пројекат у свему у складу са начинима за обезбеђење испуњења основних захтева за објекат прописаних елаборатима и студијама.

Одговорни пројектант:	МИЛАН В. МУЖДАЛО, дипл.инж.ел.
Број лиценце:	351 G09508
	Потпис:
Број техничке документације:	2020-001-ЕЛЕ-4/1.1.22
Место и датум:	Београд, Април 2021.

4/1-1.22.5 ТЕКСТУАЛНА ДОКУМЕНТАЦИЈА

4/1-1.22.5.1 ТЕХНИЧКИ ОПИС

4/1.1.22.5.1 Технички опис

Потребно је да се у оквиру пројекта модернизације пруге Београд - Суботица - државна граница (Келебија) односно на деоници Нови Сад - Суботица - државна граница (Келебија), изведу радови на железничкој инфраструктури од станице Нови Сад (укључиво) до државне границе са Мађарском.

Ова пруга је електрифицирана са контактном мрежом монофазног система 25kV, 50Hz усвојеном за електрификацију Југословенских железница. Како се исти систем примењује у суседним земљама, повезивање железница Србије са европским железницама је једноставно.

У складу са правилницима за пројектовање и изградњу контактне мреже, железничка пруга је подељена на подпројекте и за сваки од њих је припремљена засебна техничка документација. Подпројекат у овом смислу је станица од изолованог преклопа на улазу (уклъ.) до изолованог преклопа на излазу (уклъ.) или отвореног дела пруге између изолованих преклопа у станици.

У пројекту контактне мреже, у складу са постојећим стањем, контактна мрежа обухваћена деоницом пруге Нови Сад - Суботица - државна граница (Келебија) издељена је на следеће објекте контактне мреже:

1. Путничка станица Нови Сад
2. Отворена пруга Нови Сад - Руменка
3. Станица Руменка
4. Отворена пруга Руменка - Кисач
5. Станица Кисач
6. Отворена пруга Кисач - Степановићево
7. Станица Степановићево
8. Отворена пруга Степановићево - Змајево
9. Станица Змајево
10. Отворена пруга Змајево – Врбас Нова
11. Станица Врбас Нова
12. Станица Врбас
13. Отворена пруга Врбас Нова - Ловћенац
14. Станица Ловћенац
15. Отворена пруга Ловћенац - Бачка Топола
16. Станица Бачка Топола
17. Отворена пруга Бачка Топола - Жедник
18. Станица Жедник
19. Отворена пруга Жедник - Наумовићево
20. Станица Наумовићево
21. Отворена пруга Наумовићево - Суботица путничка
22. Ранжирна - Путничка станица Суботица
23. Отворена пруга Суботица путничка - државна граница

Саставни делови пројекта контактне мреже за ПГД - пројекат за грађевинску дозволу су општа документа, технички опис, предмер и предрачун за материјале и радове, дијаграм напајања и секционисања, диспозиција контактне мреже са карактеристичним попречним пресецима, и листе и спецификације контактне мреже.

Основа за развијање Пројекта контактне мреже дата је у књизи Контактна мрежа - Општа решења, у одељку Списак примењених закона, прописа и стандарда.

Горе наведена основа за идејни пројекат контактне мреже допуњена је основом грађевинског пројекта, (диспозиција, подужни профил, попречни профил и грађевинске конструкције), подацима од сигнализације / електронска поставница и информацијама о врстама и обиму саобраћаја и шинских возила добијених из пројекта технологије саобраћаја.

Општи опис карактеристика примењених типова контактне мреже на деоници Нови Сад - Суботица - државна граница (Келебија) дат је у књизи Општа решења контактне мреже, тако да су у оквиру техничког описа сваког појединачног објекта, назначене само његове посебне карактеристике.

2 Специфичности СТАНИЦЕ РАНЖИРНА - ПУТНИЧКА СТАНИЦА СУБОТИЦА

На подручју постојеће станице предвиђена је комплетна реконструкција постојећих колосека. Због нових технолошких захтева, предвиђено је да се електрификују нови колосеци за пријем и формирање возова, а постојеће електрификоване колосеке реконструишу у складу са грађевинским радовима на колосецима и новим везама са путничком станицом Суботица.

На подручју постојеће станице предвиђена је комплетна реконструкција постојећих колосека, при чему се предвиђа електрификација колосека 1-7. На колосецима на којима се врши царинска инспекција, предвиђено је да систем контактне мреже буде уземљен са обе стране током инспекције.

На стационажи км 177 + 180,2, на месту постојећег постројења за секционисање, предвиђа се изградња новог постројења за секционисање „Суботица“.

Одговорни пројектант

МИЛАН В. МУЖДАЛО, дипл.инж.ел.

4/1-1.22.6 NUMERICAL DOCUMENTATION

4/1.1.22.6.1 ПРЕДМЕР И ПРЕДРАЧУН КОНТАКТНЕ МРЕЖЕ СТАНИЦЕ РАНЖИРНА - ПУТНИЧКА СТАНИЦА СУБОТИЦА

Бр.	Опис радова	Јед. мере	Quantity	Јединична цена (дин)	Цена (дин)
			А	Б	АхБ
04.01.00	**ДЕМОНТАЖА И РЕКОНСТРУКЦИЈА ПОСТОЈЕЋЕ КМ**				
	Демонтажа и одношење опреме и материјала:				
	Возног вода: Ri100 + BzII 65mm2 са вешаљкама и струјним везама.	km.	16.95	240,000.00	4,068,000.00
	Обилазног вода Cu 150 mm2.	km.	1.46	192,000.00	280,320.00
	Прикључних веза 25kV са прикључним стезаљкама, изолаторима и причврсницима.	m'	280	1,500.00	420,000.00
	Аутоматског затезања ВВ	ком.	27	37,500.00	1,012,500.00
	Чврстог затезања ВВ	ком.	9	19,500.00	175,500.00
	Чврсте тачке.	ком.	9	28,500.00	256,500.00
	Уметнутог изолатора у ВВ	ком.	34	10,800.00	367,200.00
	Секционог изолатора.	ком.	16	13,200.00	211,200.00
	Неутралне секције	ком.	0	18,000.00	0.00
	Затезање ОВ.	ком.	4	13,500.00	54,000.00
	Изолатора ОВ са причврсником.	ком.	26	4,350.00	113,100.00
	Једноструке конзоле са причврсницима.	ком.	215	8,400.00	1,806,000.00
	Двоструке конзоле са причврсницима.	ком.	61	13,200.00	805,200.00
	Растављача са ручним погоном, полужјем и причврсницима.	ком.	19	18,000.00	342,000.00
	Сидра са причврсником.	ком.	40	11,700.00	468,000.00
	Носача опреме са причврсником.	ком.	104	19,500.00	2,028,000.00
	Носача ОВ са причврсником.	ком.	26	18,000.00	468,000.00
	Заштитних капија	ком.		7,500.00	0.00
	Сигнала и ознака за ел. вучу.	ком.	133	2,250.00	299,250.00
	Уземљење носећих конструкција.	ком.	176	600.00	105,600.00
	Стубова КМ, просечне тежине 250kg	ком.	90	6,600.00	594,000.00
	Крутих портала КМ, просечне тежине 4000kg	ком.	43	360,000.00	15,480,000.00
	темељ	ком.	234	10,200.00	2,386,800.00
				УКУПНО ДЕМОНТАЖА И РЕКОНСТРУКЦИЈА ПОСТОЈЕЋЕ КМ:	**31,741,170.00**
04.02.00	**ГРАЂЕВИНСКИ РАДОВИ**				
04.02.01	Обележавање темеља, ископ земље са одвожењем, израда темеља стубова КМ од армираног бетона С25, са уградњом 6 анкера М39Х1360 mm, просечне запремине 1,60 m^3.	ком.	178	104,400.00	18,583,200.00

04.02.02	Обележавање темеља, ископ земље са одвожењем, и израда темеља сидра од армираног бетона С25, просечне запремине 1,41 m^3, са уградњом петље сидра, чеоне плоче и шипке сидра са причврсником	ком.	94	66,000.00	6,204,000.00
04.02.03	Обележавање темеља, ископ земље са одвожењем, и израда темеља крутог портала од армираног бетона С25, са уградњом 8 анкера М42 Х 1860 mm, просечне запремине 4 m3.	ком.	264	150,600.00	39,758,400.00
04.02.04	Испорука , постављање и означавање стуба КМ:				
	- по тежини	kg	150349	300.00	45,104,712.00
	- по комаду	ком	178	12,000.00	2,136,000.00
04.02.05	Испорука и постављање крутих портала и специјалних носећих конструкција:				
	- по тежини	kg	542669.6	320.00	173,654,272.00
	- по комаду	ком.	132	36,000.00	4,752,000.00
04.02.06	Испорука и постављање сигнала за електричну вучу и саобраћајних знакова.	ком.	442	6,750.00	2,983,500.00

УКУПНО ГРАЂЕВИНСКИ РАДОВИ:	**293,176,084.00**

04.03.00	**ЕЛЕКТРОМОНТАЖНИ РАДОВИ**				
04.03.01	Једнострука конзола са причврсницима.				
	а. испорука материјала и опреме	pcs	387	71,550.00	27,689,850.00
	б. израда листи и монтажа	pcs	387	23,850.00	9,229,950.00
04.03.02	Двострука конзола са причврсницима.				
	а. испорука материјала и опреме	pcs	204	153,000.00	31,212,000.00
	б. израда листи и монтажа	pcs	204	51,000.00	10,404,000.00
04.03.03	трострука конзола са причврсницима.				
	а. испорука материјала и опреме	pcs	7	224,550.00	1,571,850.00
	б. израда листи и монтажа	pcs	7	74,850.00	523,950.00
04.03.04	Чврста тачка на стубовима КМ.				
	а. испорука материјала и опреме	pcs	16	291,960.00	4,671,360.00
	б. монтажа	pcs	16	97,320.00	1,557,120.00
04.03.05	Раздвојено чврсто затезање возног вода				
	а. испорука материјала и опреме	pcs	22	92,340.00	2,031,480.00
	б. монтажа	pcs	22	30,780.00	677,160.00
04.03.06	Раздвојено аутоматско затезање возног вода.				
	а. испорука материјала и опреме	pcs	54	332,100.00	17,933,400.00
	б. монтажа	pcs	54	110,700.00	5,977,800.00
04.03.07	Затезање обилазног вода.				
	а. испорука материјала и опреме	pcs	27	70,200.00	1,895,400.00
	б. монтажа	pcs	27	23,400.00	631,800.00
04.03.08	Ношење обилазног вода.				
	а. испорука материјала и опреме	pcs	165	21,600.00	3,564,000.00
	б. монтажа	pcs	165	7,200.00	1,188,000.00

04.03.09	Носач опреме са причврсником.				
	а. испорука материјала и опреме	pcs	257	64,800.00	16,653,600.00
	б. монтажа	pcs	257	21,600.00	5,551,200.00
04.03.10	Носач обилазног вода са причврсником.				
	a. supply of material and equipment	pcs	165	56,700.00	9,355,500.00
	б. монтажа	pcs	165	18,900.00	3,118,500.00
04.03.11	Возни вод: Ris 100 + BzII 65mm^2, са вешаљкама и струјним везама.				
	а. испорука материјала и опреме	km	29.98	3,780,000.00	113,324,400.00
	б. израда листи и монтажа	km	29.98	1,260,000.00	37,774,800.00
04.03.12	Обилазни вод од ужета AACSR-240				
	а. испорука материјала и опреме	km	5.48	499,950.00	2,739,726.00
	б. монтажа	km	5.48	166,650.00	913,242.00
04.03.13	Секциони изолатор				
	а. испорука материјала и опреме	pcs	35	270,090.00	9,453,150.00
	б. монтажа	pcs	35	90,030.00	3,151,050.00
04.03.14	Неутрални пресек са двофазним изолаторима				
	а. испорука материјала и опреме	pcs	0	138,600.00	0.00
	б. монтажа	pcs	0	46,200.00	0.00
04.03.15	Растављач ручни погон, полужјем и причврсницима.				
	а. испорука материјала и опреме	pcs	18	470,970.00	8,477,460.00
	б. монтажа	pcs	18	156,990.00	2,825,820.00
04.03.16	Растављач са моторним погоном, полужјем и причврсницима.				
	а. испорука материјала и опреме	pcs	13	628,560.00	8,171,280.00
	б. монтажа	pcs	13	209,520.00	2,723,760.00
04.03.17	Уређај за аутоматско превожење неутралне секције		0		
	а. испорука материјала и опреме	sets	0	607,657.00	0.00
	б. монтажа	sets	0	202,553.00	0.00
04.03.18	Одводник пренапона ZnO са причврсницима				
	а. испорука материјала и опреме	pcs	8	145,800.00	1,166,400.00
	б. монтажа	pcs	8	48,600.00	388,800.00

TOTAL ELECTRICAL WORKS:	**346,547,808.00**

04.04.00	**ПОВРАТНИ ВОД И УЗЕМЉЕЊЕ**				
04.04.01	Повратни проводник од ужета AACSR-240				
	а. испорука материјала и опреме	km	6.1	284,220.00	1,733,742.00
	б. монтажа	km	6.1	94,740.00	577,914.00
04.04.02	Носачи повратног проводника са причврсницима				
	а. испорука материјала и опреме	ком	197	2,700.00	531,900.00

	б. монтажа	ком	197	900.00	177,300.00
04.04.03	Затезање повратног проводника			0.00	
	а. испорука материјала и опреме	ком	8	26,370.00	210,960.00
	б. монтажа	ком	8	8,790.00	70,320.00
04.04.04	Повратни проводник и веза са шинама 2 × VLV-150			0.00	
	а. испорука материјала и опреме	ком	12	50,220.00	602,640.00
	б. монтажа	ком	12	16,740.00	200,880.00
04.04.05	Уземљење посебним уземљивачима			0.00	
	а. испорука материјала и опреме	ком	213	173,160.00	36,883,080.00
	б. монтажа	ком	213	57,720.00	12,294,360.00
04.04.06	Међушински превез од ужета Fe-Zn 95 mm^2				
	а. испорука материјала и опреме	ком	248	1,690.00	419,120.00
	б. монтажа	ком	248	560.00	138,880.00
04.04.07	Међуколосечни превез од ужета Fe-Zn 95 mm^2:			0.00	
	а. испорука материјала и опреме	ком	248	9,560.00	2,370,880.00
	б. монтажа	ком	248	3,190.00	791,120.00
04.04.08	Прикључак повратног вода ПС-а или ЕВП-а на повратни вод КМ:				
	а. испорука материјала и опреме	ком	0	22,110.00	0.00
	б. монтажа	ком	0	7,370.00	0.00
04.04.09	Уземљење растављача на повратни проводник преко искришта				
	а. испорука материјала и опреме	сет	23	69,600.00	1,600,800.00
	б. монтажа	сет	23	12,000.00	276,000.00
04.04.09	Уземљење металних консртрукција на шину				
	а. испорука материјала и опреме	ком	241	6,190.00	1,491,790.00
	б. монтажа	ком	241	2,060.00	496,460.00
04.04.10	Челично поцинковано уже 95 mm^2 за уземљење металних ограда и зидова за заштиту од буке				
	а. испорука материјала и опреме	m'	650	900.00	585,000.00
	б. монтажа	m'	650	300.00	195,000.00
04.04.11	Преспајање металних елемената ограда или зидова од буке, који нису електрично повезани, бакарним ужетом пресека 16 mm^2 и варењем. Обрачун и плаћање врши се по пољу ограде или зида од буке које се преспаја, просечне дужине поља од око 4m.	ком		780.00	0.00

УКУПНО ПОВРАТНИ ВОД И УЗЕМЉЕЊЕ:	**61,648,146.00**

04.05.00	**ОСТАЛИ РАДОВИ**

04.05.01	Прорачун конзоле, склапање у фабрици и остала монтажа и материјали потребни за систем контактне мреже	паушално (4%)		28,054,881.52
04.05.02	Преглед и испитивање извршених радова и пуштање КМ под напон.	паушално (1%)		7,013,720.38
04.05.03	Припрема техничке документације, тендерски поступак, надзор изградње и прибављање одобрења	паушално (5%)		Included in book 0

TOTAL MISCELLANEOUS :	**35,068,601.90**

GRAND SUMMARY

04.01.00	**ДЕМОНТАЖА И РЕКОНСТРУКЦИЈА ПОСТОЈЕЋЕ КМ**	**31,741,170.00**
04.02.00	**ГРАЂЕВИНСКИ РАДОВИ**	**293,176,084.00**
04.03.00	**ЕЛЕКТРОМОНТАЖНИ РАДОВИ**	**346,547,808.00**
04.04.00	**ПОВРАТНИ ВОД И УЗЕМЉЕЊЕ**	**61,648,146.00**
04.05.00	**ОСТАЛИ РАДОВИ**	**35,068,601.90**

	TOTAL (RSD):	**768,181,809.90**
1€ = 120rsd.	**(EUR):**	**6,401,515.08**
	Total, VAT included (20%) (RSD)	**921,818,171.88**
	(EUR):	**7,681,818.10**

Desi rge

Ранжирна - Путничка станица Суботица	4/1.1.22.6.2 Стубна листа	2021

Број стуба	Тип стуба или сидра			Темељ стуба или сидра					КОТА Г И Ш-а	ПРИМЕДБА
	Тип стуба или сидра	Преднагиб (mm/m)	Одстојање лице стуба-оса колосека е (m)	Тип тла	Тип темеља	Димензије темеља				
						Висина темеља од тла (m)	Пречник темеља (m)	Дубина темеља (m)		
L1			3.25		JLX	0.2	0.7	3.3		
1	Z2/8.3		3,10		J2	0.2	0.7	4.7		
2	Z2/8.3		3,10		J2	0.2	0.7	4.7		
3	Z2/8.3		3,10		J2	0.2	0.7	4.7		
4	Z2/8.3		3,10		J2	0.2	0.7	4.7		
5	Z2/8.3		3,10		J2	0.2	0.7	4.7		
L2			3.25		JLX	0.2	0.7	3.3		
6	Z1/8.3		3,10		J1	0.2	0.7	4.2		
7	Z1/8.3		3,10		J1	0.2	0.7	4.2		
8	Z1/8.3		3,10		J1	0.2	0.7	4.2		
9	Z1/8.3		3,10		J1	0.2	0.7	4.2		
L3			3.25		JLX	0.2	0.7	3.3		
10	Z2/8.3		3,10		J2	0.2	0.7	4.7		
11	Z2/8.3		3,10		J2	0.2	0.7	4.7		
12	Z2/8.3		3,10		J2	0.2	0.7	4.7		
L4			3.25		JLX	0.2	0.7	3.3		
13	Z1/8.3		3,10		J1	0.2	0.7	4.2		
14	Z1/8.3		3,10		J1	0.2	0.7	4.2		
15	Z1/8.3		3,10		J1	0.2	0.7	4.2		
16	Z1/8.3		3,10		J1	0.2	0.7	4.2		
L5			3.25		JLX	0.2	0.7	3.3		
17	Z2/8.3		3,10		J2	0.2	0.7	4.7		
18	Z2/8.3		3,10		J2	0.2	0.7	4.7		
19	Z2/8.3		3,10		J2	0.2	0.7	4.7		
20	Z2/8.3		3,10		J2	0.2	0.7	4.7		
21	Z2/8.3		3,10		J2	0.2	0.7	4.7		
22	Z2/8.3		3,10		J2	0.2	0.7	4.7		
23	Z2/8.3		3,10		J2	0.2	0.7	4.7		
24	Z2/8.3		3,10		J2	0.2	0.7	4.7		
25	Z2/8.3		3,10		J2	0.2	0.7	4.7		

26	Z2/8.3		3,10		J2	0.2	0.7	4.7		
27	Z2/8.3		3,10		J2	0.2	0.7	4.7		
L8			3.25		JLX	0.2	0.7	3.3		
28	Z2/8.3		3,10		J2	0.2	0.7	4.7		
29	Z2/8.3		3,10		J2	0.2	0.7	4.7		
30	Z1/8.3		3,10		J1	0.2	0.7	4.2		
31	Z2/8.3		3,10		J2	0.2	0.7	4.7		
L9			3.25		JLX	0.2	0.7	3.3		
32	Z2/8.3		3,10		J2	0.2	0.7	4.7		
L10			3.25		JLX	0.2	0.7	3.3		
51	Z2/8.3		3,10		J2	0.2	0.7	4.7		
60	Z1/8.3		3,10		J1	0.2	0.7	4.2		
L16			3.25		JLX	0.2	0.7	3.3		
61	Z2/8.3		3,10		J2	0.2	0.7	4.7		
64	Z2/8.3		3,10		J2	0.2	0.7	4.7		
65	Z2/8.3		3,10		J2	0.2	0.7	4.7		
L23			3.25		JLX	0.2	0.7	3.3		
69-1	Z2/8.3		3,10		J2	0.2	0.7	4.7		
L24			3.25		JLX	0.2	0.7	3.3		
70	Z2/8.3		3,10		J2	0.2	0.7	4.7		
77	Z2/8.3		3,10		J2	0.2	0.7	4.7		
L26			3.25		JLX	0.2	0.7	3.3		
82	Z2/8.3		3,10		J2	0.2	0.7	4.7		
83-1	Z2/8.3		3,10		J2	0.2	0.7	4.7		
87	Z1/8.3		3,10		J1	0.2	0.7	4.2		
107	Z1/8.3		3,10		J1	0.2	0.7	4.2		
114	Z1/8.3		3,10		J1	0.2	0.7	4.2		
L33			3.25		JLX	0.2	0.7	3.3		
121	Z2/11.0		3,10		J2	0.2	0.7	4.7		
128	Z1/11.0		3,10		J1	0.2	0.7	4.2		
135	Z2/11.0		3,10		J2	0.2	0.7	4.7		
L36-1			3.25		JLX	0.2	0.7	3.3		
142	Z1/8.3		3,10		J1	0.2	0.7	4.2		
149	Z1/8.3		3,10		J1	0.2	0.7	4.2		
156	Z1/8.3		3,10		J1	0.2	0.7	4.2		
L41			3.25		JLX	0.2	0.7	3.3		
173	Z2/8.3		3,10		J2	0.2	0.7	4.7		
L42			3.25		JLX	0.2	0.7	3.3		

173-1	Z2/8.3		3,10		J2	0.2	0.7	4.7		
180	Z1/8.3		3,10		J1	0.2	0.7	4.2		
191	Z2/11.0		3,10		J2	0.2	0.7	4.7		
192-1	Z2/8.3		3,10		J2	0.2	0.7	4.7		
192	Z2/8.3		3,10		J2	0.2	0.7	4.7		
G12	Z1/11.0		3,10		J1	0.2	0.7	4.2		
G13	Z1/11.0		3,10		J1	0.2	0.7	4.2		
G11	Z1/11.0		3,10		J1	0.2	0.7	4.2		
199	Z2/8.3		3,10		J2	0.2	0.7	4.7		
L50			3.25		JLX	0.2	0.7	3.3		
200	Z2/8.3		3,10		J2	0.2	0.7	4.7		
205	Z2/8.3		3,10		J2	0.2	0.7	4.7		
L53			3.25		JLX	0.2	0.7	3.3		
206	Z2/11.0		3,10		J2	0.2	0.7	4.7		
L54			3.25		JLX	0.2	0.7	3.3		
221	Z1/8.3		3,10		J1	0.2	0.7	4.2		
222	Z1/11.0		3,10		J1	0.2	0.7	4.2		
229	Z2/11.0		3,10		J2	0.2	0.7	4.7		
L61			3.25		JLX	0.2	0.7	3.3		
240	Z2/8.3		3,10		J2	0.2	0.7	4.7		
245	Z2/8.3		3,10		J2	0.2	0.7	4.7		
245-1	Z2/8.3		3,10		J2	0.2	0.7	4.7		
250	Z2/8.3		3,10		J2	0.2	0.7	4.7		
251	Z1/11.0		3,10		J1	0.2	0.7	4.2		
252	Z1/8.3		3,10		J1	0.2	0.7	4.2		
256	Z1/11.0		3,10		J1	0.2	0.7	4.2		
257	Z2/8.3		3,10		J2	0.2	0.7	4.7		
260	Z1/11.0		3,10		J1	0.2	0.7	4.2		
261	Z1/8.3		3,10		J1	0.2	0.7	4.2		
272	Z1/11.0		3,10		J1	0.2	0.7	4.2		
273	Z1/8.3		3,10		J1	0.2	0.7	4.2		
274	Z1/8.3		3,10		J1	0.2	0.7	4.2		
275	Z1/8.3		3,10		J1	0.2	0.7	4.2		
276	Z1/8.3		3,10		J1	0.2	0.7	4.2		
277	Z2/8.3		3,10		J2	0.2	0.7	4.7		
282	Z1/8.3		3,10		J1	0.2	0.7	4.2		
283	Z1/8.3		3,10		J1	0.2	0.7	4.2		
L64			3.25		JLX	0.2	0.7	3.3		

284	Z1/8.3		3,10		J1	0.2	0.7	4.2		
L65			3.25		JLX	0.2	0.7	3.3		
287	Z1/11.0		3,10		J1	0.2	0.7	4.2		
288	Z2/8.3		3,10		J2	0.2	0.7	4.7		
289	Z1/8.3		3,10		J1	0.2	0.7	4.2		
290	Z1/8.3		3,10		J1	0.2	0.7	4.2		
291	Z1/8.3		3,10		J1	0.2	0.7	4.2		
292	Z1/8.3		3,10		J1	0.2	0.7	4.2		
295	Z1/11.0		3,10		J1	0.2	0.7	4.2		
296	Z1/8.3		3,10		J1	0.2	0.7	4.2		
297	Z1/8.3		3,10		J1	0.2	0.7	4.2		
298	Z1/8.3		3,10		J1	0.2	0.7	4.2		
299	Z1/8.3		3,10		J1	0.2	0.7	4.2		
300	Z1/8.3		3,10		J1	0.2	0.7	4.2		
303	Z1/11.0		3,10		J1	0.2	0.7	4.2		
304	Z1/8.3		3,10		J1	0.2	0.7	4.2		
305	Z1/8.3		3,10		J1	0.2	0.7	4.2		
306	Z1/8.3		3,10		J1	0.2	0.7	4.2		
307	Z1/8.3		3,10		J1	0.2	0.7	4.2		
308	Z1/8.3		3,10		J1	0.2	0.7	4.2		
L65-1			3.25		JLX	0.2	0.7	3.3		
313	Z1/8.3		3,10		J1	0.2	0.7	4.2		
314	Z1/8.3		3,10		J1	0.2	0.7	4.2		
315	Z1/11.0		3,10		J1	0.2	0.7	4.2		
316	Z1/8.3		3,10		J1	0.2	0.7	4.2		
317	Z2/8.3		3,10		J2	0.2	0.7	4.7		
318	Z1/8.3		3,10		J1	0.2	0.7	4.2		
321	Z1/8.3		3,10		J1	0.2	0.7	4.2		
322	Z2/8.3		3,10		J2	0.2	0.7	4.7		
322-1	Z2/8.3		3,10		J2	0.2	0.7	4.7		
323	Z2/8.3		3,10		J2	0.2	0.7	4.7		
325	Z2/11.0		3,10		J2	0.2	0.7	4.7		
325-1	Z2/11.0		3,10		J2	0.2	0.7	4.7		
326	Z1/8.3		3,10		J1	0.2	0.7	4.2		
327	Z2/8.3		3,10		J2	0.2	0.7	4.7		
327-1	Z2/8.3		3,10		J2	0.2	0.7	4.7		
328	Z1/8.3		3,10		J1	0.2	0.7	4.2		
329	Z1/8.3		3,10		J1	0.2	0.7	4.2		

330	Z2/8.3		3,10		J2	0.2	0.7	4.7		
331	Z2/11.0		3,10		J2	0.2	0.7	4.7		
L70			3.25		JLX	0.2	0.7	3.3		
332	Z2/11.0		3,10		J2	0.2	0.7	4.7		
333	Z2/11.0		3,10		J2	0.2	0.7	4.7		
334	Z1/8.3		3,10		J1	0.2	0.7	4.2		
337	Z2/11.0		3,10		J2	0.2	0.7	4.7		
341-1	Z2/11.0		3,10		J2	0.2	0.7	4.7		
L71			3.25		JLX	0.2	0.7	3.3		
352	Z2/8.3		3,10		J2	0.2	0.7	4.7		
357	Z1/8.3		3,10		J1	0.2	0.7	4.2		
358	Z2/11.0		3,10		J2	0.2	0.7	4.7		
361	Z2/8.3		3,10		J2	0.2	0.7	4.7		
L73			3.25		JLX	0.2	0.7	3.3		
362-1	Z1/8.3		3,10		J1	0.2	0.7	4.2		
364-1	Z1/8.3		3,10		J1	0.2	0.7	4.2		
G1	Z2/11.0		3,10		J2	0.2	0.7	4.7		
L80			3.25		JLX	0.2	0.7	3.3		
G2	Z1/11.0		3,10		J1	0.2	0.7	4.2		
G3	Z1/8.3		3,10		J1	0.2	0.7	4.2		
G4	Z1/8.3		3,10		J1	0.2	0.7	4.2		
G5	Z1/8.3		3,10		J1	0.2	0.7	4.2		
L81			3.25		JLX	0.2	0.7	3.3		
G6	Z2/11.0		3,10		J2	0.2	0.7	4.7		
G7	Z1/8.3		3,10		J1	0.2	0.7	4.2		
G8	Z1/8.3		3,10		J1	0.2	0.7	4.2		
L82			3.25		JLX	0.2	0.7	3.3		
G9	Z1/8.3		3,10		J1	0.2	0.7	4.2		
384	Z2/8.3		3,10		J2	0.2	0.7	4.7		
387	Z2/11.0		3,10		J2	0.2	0.7	4.7		
L85			3.25		JLX	0.2	0.7	3.3		
L83			3.25		JLX	0.2	0.7	3.3		
388	Z2/11.0		3,10		J2	0.2	0.7	4.7		
L84			3.25		JLX	0.2	0.7	3.3		
389	Z2/8.3		3,10		J2	0.2	0.7	4.7		
389-1	Z2/8.3		3,10		J2	0.2	0.7	4.7		
L86			3.25		JLX	0.2	0.7	3.3		
390	Z2/8.3		3,10		J2	0.2	0.7	4.7		

L87			3.25		JLX	0.2	0.7	3.3		
391	Z1/11.0		3,10		J1	0.2	0.7	4.2		
392	Z2/11.0		3,10		J2	0.2	0.7	4.7		
L90			3.25		JLX	0.2	0.7	3.3		
393	Z1/8.3		3,10		J1	0.2	0.7	4.2		
394	Z2/8.3		3,10		J2	0.2	0.7	4.7		
L92			3.25		JLX	0.2	0.7	3.3		
395	Z2/11.0		3,10		J2	0.2	0.7	4.7		
L88			3.25		JLX	0.2	0.7	3.3		
396	Z2/8.3		3,10		J2	0.2	0.7	4.7		
L89			3.25		JLX	0.2	0.7	3.3		
397	Z2/11.0		3,10		J2	0.2	0.7	4.7		
L91			3.25		JLX	0.2	0.7	3.3		
398	Z2/11.0		3,10		J2	0.2	0.7	4.7		
G10	Z1/8.3		3,10		J1	0.2	0.7	4.2		
399	Z2/11.0		3,10		J2	0.2	0.7	4.7		
400	Z2/11.0		3,10		J2	0.2	0.7	4.7		
401	Z2/11.0		3,10		J2	0.2	0.7	4.7		
L93			3.25		JLX	0.2	0.7	3.3		
402	Z2/11.0		3,10		J2	0.2	0.7	4.7		
L94			3.25		JLX	0.2	0.7	3.3		
403	Z1/11.0		3,10		J1	0.2	0.7	4.2		
404	Z1/11.0		3,10		J1	0.2	0.7	4.2		
405	Z1/11.0		3,10		J1	0.2	0.7	4.2		
406	Z1/11.0		3,10		J1	0.2	0.7	4.2		
407	Z1/11.0		3,10		J1	0.2	0.7	4.2		
408	Z1/11.0		3,10		J1	0.2	0.7	4.2		
L95			3.25		JLX	0.2	0.7	3.3		
409	Z2/11.0		3,10		J2	0.2	0.7	4.7		
L96			3.25		JLX	0.2	0.7	3.3		
410	Z2/11.0		3,10		J2	0.2	0.7	4.7		
411	Z2/11.0		3,10		J2	0.2	0.7	4.7		
412	Z2/11.0		3,10		J2	0.2	0.7	4.7		
413	Z2/11.0		3,10		J2	0.2	0.7	4.7		
414	Z2/11.0		3,10		J2	0.2	0.7	4.7		
415	Z2/11.0		3,10		J2	0.2	0.7	4.7		
416	Z2/11.0		3,10		J2	0.2	0.7	4.7		
417	Z2/11.0		3,10		J2	0.2	0.7	4.7		

L97			3.25		JLX	0.2	0.7	3.3		
418	Z2/11.0		3,10		J2	0.2	0.7	4.7		
L98			3.25		JLX	0.2	0.7	3.3		

Ранжирна - Путничка станица Суботица		4/1.1.22.6.3 Списак уземљења	
Стуб бр.	Тип уземљења	На колосек	Коментар
1	T3QSSHR	relevantni	
2	T3QSSHR	relevantni	
3	T3QSSHR	relevantni	
4	T3QSSHR	relevantni	
5	T3QSSHR	relevantni	
6	T3QSSHR	relevantni	
7	T3QSSHR	relevantni	
8	T3QSSHR	relevantni	
9	T3QSSHR	relevantni	
10	T3QSSHR	relevantni	
11	T3QSSHR	relevantni	
12	T3QSSHR	relevantni	
13	T3QSSHR	relevantni	
14	T3QSSHR	relevantni	
15	T3QSSHR	relevantni	
16	T3QSSHR	relevantni	
17	T3QSSHR	relevantni	
18	T3QSSHR	relevantni	
21	T3QSSHR	relevantni	
24	T3QSSHR	relevantni	
27	T3QSSHR	relevantni	
30	T3QSSHR	relevantni	
51	T3QSSHR	relevantni	
60	T3QSSHR	relevantni	
61	T3QSSHR	relevantni	
64	T3QSSHR	relevantni	
65	T3QSSHR	relevantni	
70	T3QSSHR	relevantni	
77	T3QSSHR	relevantni	
82	T3QSSHR	relevantni	
87	T3QSSHR	relevantni	
107	T3QSSHR	relevantni	
114	T3QSSHR	relevantni	
121	T3QSSHR	relevantni	
128	T3QSSHR	relevantni	
135	T3QSSHR	relevantni	
156	T3QSSHR	relevantni	
142	T3QSSHR	relevantni	
149	T3QSSHR	relevantni	
173	T3QSSHR	relevantni	
180	T3QSSHR	relevantni	
191	T3QSSHR	relevantni	
192-1	T3QSSHR	relevantni	
192	T3QSSHR	relevantni	
199	T3QSSHR	relevantni	
200	T3QSSHR	relevantni	
G13	T3QSSHR	relevantni	

G12	T3QSSHR	relevantni	
205	T3QSSHR	relevantni	
206	T3QSSHR	relevantni	
221	T3QSSHR	relevantni	
222	T3QSSHR	relevantni	
229	T3QSSHR	relevantni	
240	T3QSSHR	relevantni	
245	T3QSSHR	relevantni	
245-1	T3QSSHR	relevantni	
250	T3QSSHR	relevantni	
253	T3QSSHR	relevantni	
256	T3QSSHR	relevantni	
257	T3QSSHR	relevantni	
275	T3QSSHR	relevantni	
276	T3QSSHR	relevantni	
277	T3QSSHR	relevantni	
282	T3QSSHR	relevantni	
283	T3QSSHR	relevantni	
284	T3QSSHR	relevantni	
289	T3QSSHR	relevantni	
290	T3QSSHR	relevantni	
291	T3QSSHR	relevantni	
292	T3QSSHR	relevantni	
297	T3QSSHR	relevantni	
298	T3QSSHR	relevantni	
299	T3QSSHR	relevantni	
300	T3QSSHR	relevantni	
305	T3QSSHR	relevantni	
306	T3QSSHR	relevantni	
307	T3QSSHR	relevantni	
308	T3QSSHR	relevantni	
313	T3QSSHR	relevantni	
314	T3QSSHR	relevantni	
317	T3QSSHR	relevantni	
318	T3QSSHR	relevantni	
321	T3QSSHR	relevantni	
322	T3QSSHR	relevantni	
322-1	T3QSSHR	relevantni	
323-1	T3QSSHR	relevantni	
327	T3QSSHR	relevantni	
327-1	T3QSSHR	relevantni	
328	T3QSSHR	relevantni	
329	T3QSSHR	relevantni	
330	T3QSSHR	relevantni	
331	T3QSSHR	relevantni	
332	T3QSSHR	relevantni	
337	T3QSSHR	relevantni	
341-1	T3QSSHR	relevantni	
352	T3QSSHR	relevantni	
358	T3QSSHR	relevantni	

361	T3QSSHR	relevantni	
364-1	T3QSSHR	relevantni	
G1	T3QSSHR	relevantni	
G2	T3QSSHR	relevantni	
G3	T3QSSHR	relevantni	
G4	T3QSSHR	relevantni	
G5	T3QSSHR	relevantni	
G6	T3QSSHR	relevantni	
G7	T3QSSHR	relevantni	
G8	T3QSSHR	relevantni	
G9	T3QSSHR	relevantni	
G10	T3QSSHR	relevantni	
384	T3QSSHR	relevantni	
387	T3QSSHR	relevantni	
390	T3QSSHR	relevantni	
391	T3QSSHR	relevantni	
392	T3QSSHR	relevantni	
393	T3QSSHR	relevantni	
394	T3QSSHR	relevantni	
403	2×V V-1kV-1×70,T3QSSHR	relevantni	Двоструко уземљење на посебан уземљивач
411	2×V V-1kV-1×70,T3QSSHR	relevantni	Двоструко уземљење на посебан уземљивач
416	2×V V-1kV-1×70,T3QSSHR	relevantni	Двоструко уземљење на посебан уземљивач

Ранжирна - Путничка станица Суботица	**4/1.1.22.6.4 Спецификација стубова, темеља, анкера и петљи сидара**	2021

СТУБОВИ И ТЕМЕЉИ

СТУБОВИ				**ТЕМЕЉИ СТУБОВА**				**ТЕМЕЉИ СИДАРА**			
ТИП	ЈЕД. МЕРА	КОЛИЧИНА	ТЕЖИНА (kg)	ТИП	ЈЕД. МЕРА	КОЛИЧИНА	ЗАПРЕМИНА (m^3)	ТИП	ЈЕД. МЕРА	КОЛИЧИНА	ЗАПРЕМИНА (m^3)
Z1/8.3	ком.	61	43,573.6	J1	ком.	83	145.3	**JLX**	ком.	50	70.5
Z2/8.3	ком.	61	47,585.9	J2	ком.	96	187.2				
Z1/9.0	ком.			SXL	ком.						
Z2/9.0	ком.										
Z1/10.0	ком.										
Z2/10.0	ком.										
Z1/11.0	ком.	21	18,942.0								
Z2/11.0	ком.	35	36,536.4								
Gt350/15	ком.										
								укупно	ком.	**50**	**70.5**

								ПЕТЉЕ СИДАРА			
								ТИП	ЈЕД. МЕРА	КОЛИ-ЧИНА	ТЕЖИНА (kg)
укупно	ком.	**178**	150349.0					**AL**	ком.	50	485.0
АНКЕР ЗАВРТЊИ У ТЕМЕЉИМА								**AB**	ком.	49	2370
са 2 наврткe и подложном плочицом											

ТИП	ЈЕД. МЕРА	КОЛИ-ЧИНА	ТЕЖИНА (kg)
M24×860	ком.	200	632.0
M24×890	ком.		
M24×4190	ком.		
M39×1360	ком.	1068	20292.0
M42×1860	ком.		
M20×L	ком.		Effective depth 170mm
укупно	ком.	**1268**	**20,924.0**

				укупно	ком.	**178**	**330.7**	укупно	ком.	**100**	**2,855.0**

Ранжирна - Путничка станица Суботица	4/1.1.22.6.5 Спецификација портала, њихових темеља, темеља анкера и анкерних котви	2021

ПОРТАЛИ

Број	Тип	Распон (m)	Тип ноге портала				Укупна тежина (kg)	GD	носач опреме D1	D2
			лево		десно			ком.	ком.	ком.
33-34	Lp	22.10	PZ1	10	PZ1	9.5	3,886.3		2	
35-36	Lp	22.1	PZ1	9.5	PZ1	9.5	3,844.4		2	
37-38	Lp	15.8	PZ1	9.5	PZ1	9.5	3,340.5		1	
39-40	Lp	15.8	PZ1	9.5	PZ1	9.5	3,340.5		1	
41-42	Lp	15.8	PZ1	9.5	PZ1	9.5	3,340.5		1	
43-44	Lp	15.8	PZ1	9.5	PZ1	9.5	3,340.5			1
45-46	Lp	15.8	PZ1	9.5	PZ1	9.5	3,340.5			1
47-48	Lp	15.8	PZ1	9.5	PZ1	9.5	3,340.5			1
49-50	Lp	15.8	PZ1	9.5	PZ1	9.5	3,340.5			1
52-53	Lp	20.6	PZ1	9.5	PZ1	9.5	3,726.6			1
54-55	Lp	20.7	PZ1	10	PZ1	9.5	3,776.4		2	
56-57	Lp	26.6	PZ1	9.5	PZ1	9.5	4,206.9		2	1
58-59	Lp	20.6	PZ1	9.5	PZ1	9.5	3,726.6		1	1
62-63	Lp	27.8	PZ1	9.5	PZ1	9.5	4,301.1		2	1
66-67	Lp	37.8	PZ1	10	PZ1	9.5	6,711.9		2	1
68-69	Lp	26.7	PZ1	9.5	PZ1	9.5	4,214.8		1	1
71-72	Lp	19.5	PZ1	9.5	PZ1	9.5	3,640.3			1
73-74	Lp	21.5	PZ1	9.5	PZ1	9.5	3,797.3		1	
75-76	Lp	20.6	PZ1	9.5	PZ1	9.5	3,726.6		2	
78-79	Lp	21.6	PZ1	9.5	PZ1	9.5	3,805.1			2
80-81	Lp	20.6	PZ1	9.5	PZ1	9.5	3,726.6		1	2
83-84	Lp	24.9	PZ1	9.5	PZ1	10	4,115.4		1	2
85-86	Lp	20.6	PZ1	9.5	PZ1	9.5	3,726.6		2	
88-89	Lp	17	PZ1	9.5	PZ1	9.5	3,444.0		1	
90-91	Lp	25.8	PZ1	9.5	PZ1	9.5	4,144.1		1	1
92-93	Lp	25.6	PZ1	9.5	PZ1	9.5	4,128.4		1	2
94-95	Lp	21.1	PZ1	9.5	PZ1	9.5	3,775.2		2	
96-97	Lp	25.3	PZ1	9.5	PZ1	9.5	4,104.9		1	1
98-99	Lp	26.1	PZ1	9.5	PZ1	9.5	4,167.7		3	
100-102	Lp	22.8	PZ1	9.5	PZ1	9.5	3,908.6		2	
103-104	Lp	25.3	PZ1	9.5	PZ1	9.5	4,104.9		1	1
105-106	Lp	20.6	PZ1	9.5	PZ1	9.5	3,726.6		1	1
108-109	Lp	22.2	PZ1	9.5	PZ1	9.5	3,861.5		2	
110-111	Lp	25.3	PZ1	9.5	PZ1	9.5	4,104.9		1	1
112-113	Lp	20.6	PZ1	9.5	PZ1	9.5	3,726.6		2	
115-116	Lp	21.5	PZ1	9.5	PZ1	9.5	3,806.6		2	

117-118	Lp	25.3	PZ1	9.5	PZ1	9.5	4,104.9		1	1
119-120	Lp	20.6	PZ1	11	PZ1	9.5	3,852.3	2	2	
122-123	Lp	21.5	PZ1	9.5	PZ1	9.5	3,806.6		2	
124-125	Lp	25.3	PZ1	9.5	PZ1	9.5	4,104.9		1	1
126-127	Lp	20.6	PZ1	11	PZ1	9.5	3,852.3	2	2	
129-130	Lp	21.5	PZ1	9.5	PZ1	9.5	3,806.6		2	
131-132	Lp	25.3	PZ1	9.5	PZ1	9.5	4,104.9		1	1
133-134	Lp	20.6	PZ1	9.5	PZ1	9.5	3,726.6	2	1	1
136-137	Lp	21.3	PZ1	11	PZ1	11	4,033.0		2	
138-139	Lp	25.3	PZ1	11	PZ1	9.5	4,230.6		1	1
140-141	Lp	20.6	PZ1	9.5	PZ1	9.5	3,726.6	2		2
143-144	Lp	21.3	PZ1	9.5	PZ1	9.5	3,781.6		2	
145-146	Lp	25.3	PZ1	9.5	PZ1	9.5	4,104.9		1	1
147-148	Lp	20.6	PZ1	11	PZ1	9.5	3,852.3	2		2
150-151	Lp	21.5	PZ1	9.5	PZ1	9.5	3,797.3		2	
152-153	Lp	25.3	PZ1	9.5	PZ1	9.5	4,104.9		1	1
154-155	Lp	20.6	PZ1	9.5	PZ1	9.5	3,726.6	2		2
157-158	Lp	21.5	PZ1	9.5	PZ1	9.5	3,797.3		2	
159-160	Lp	25.7	PZ1	9.5	PZ1	9.5	4,136.3		1	1
161-162	Lp	20.6	PZ1	11	PZ1	9.5	3,852.3	1		2
163-164	Lp	27	PZ1	9.5	PZ1	9.5	4,238.3	2	3	
165-166	Lp	24.2	PZ1	9.5	PZ1	9.5	4,009.2	2	1	1
167-168	Lp	20.6	PZ1	9.5	PZ1	9.5	3,726.6	1		2
169-170	Lp	20.7	PZ1	9.5	PZ1	9.5	3,734.5		2	
171-172	Lp	28.8	PZ1	9.5	PZ1	9.5	4,379.6	1		2
174-175	Lp	20.6	PZ1	9.5	PZ1	9.5	3,726.6		2	
176-177	Lp	25.3	PZ1	9.5	PZ1	9.5	4,104.9	1	1	2
178-179	Lp	22	PZ1	9.5	PZ1	9.5	3,836.5	1		1
181-182	Lp	20	PZ1	9.5	PZ1	9.5	3,679.5	1		1
183-184	Lp	20.6	PZ1	9.5	PZ1	10	3,768.5		2	
185-186	Lp	24	PZ1	9.5	PZ1	9.5	3,993.5	1	2	1
187-188	Lp	13.9	PZ1	9.5	PZ1	9.5	3,200.7	1	1	
189-190	Lp	20.6	PZ1	9.5	PZ1	9.5	3,726.6		2	
193-194	Lp	21.8	PZ1	11	PZ1	10	3,988.4	1	1	1
195-196	Lp	20.6	PZ1	9.5	PZ1	9.5	3,726.6		2	
197-198	Lp	20.6	PZ1	9.5	PZ1	9.5	3,726.6	1	1	1
201-202	Lp	20.6	PZ1	9.5	PZ1	11	3,852.3	1	2	
203-204	Lp	20.6	PZ1	9.5	PZ1	9.5	3,726.6	1	1	1
207-208	Lp	20.6	PZ1	9.5	PZ1	9.5	3,726.6	1	1	1
209-210	Lp	20.6	PZ1	9.5	PZ1	9.5	3,726.6		2	
211-212	Lp	20.6	PZ1	9.5	PZ1	9.5	3,726.6	1		2
213-214	Lp	15.8	PZ1	9.5	PZ1	9.5	3,349.8		1	
215-216	Lp	20.6	PZ1	9.5	PZ1	9.5	3,726.6	1	2	
217-218	Lp	20.6	PZ1	9.5	PZ1	9.5	3,726.6	1		2
219-220	Lp	20.6	PZ1	9.5	PZ1	9.5	3,726.6	2	2	

223-224	Lp	20.6	PZ1	9.5	PZ1	9.5	3,726.6	1		1
225-226	Lp	25.3	PZ1	9.5	PZ1	9.5	4,104.9	1		3
227-228	Lp	20.6	PZ1	9.5	PZ1	9.5	3,726.6	1	1	1
230-231	Lp	25.3	PZ1	9.5	PZ1	9.5	4,104.9	1		3
232-233	Lp	26.6	PZ1	9.5	PZ1	9.5	4,206.9	2	2	1
234-235	Lp	25.3	PZ1	9.5	PZ1	9.5	4,104.9	1		3
236-237	Lp	19.3	PZ1	9.5	PZ1	9.5	3,624.6	1	1	1
238-239	Lp	25.4	PZ1	9.5	PZ1	9.5	4,112.7	1		3
241-242	Lp	17	PZ1	9.5	PZ1	9.5	3,444.0	1		1
243-244	Lp	25.4	PZ1	9.5	PZ1	9.5	4,112.7	1	1	2
246-247	Lp	14.1	PZ1	9.5	PZ1	9.5	3,216.4	1		1
248-249	Lp	15.8	PZ1	9.5	PZ1	9.5	3,349.8			1
254-255	Lp	11.6	PZ1	9.5	PZ1	9.5	3,020.1	1		1
258-259	Lp	28	PZ1	9.5	PZ1	9.5	4,316.8	1		2
262-263	Lp	29.9	PZ1	9.5	PZ1	9.5	5,635.8	1	2	1
264-265	Lp	32.2	PZ1	9.5	PZ1	9.5	5,866.2	1		2
266-267	Lp	32	PZ1	9.5	PZ1	9.5	5,846.2	1		2
268-269	Lp	26.8	PZ1	9.5	PZ1	9.5	4,222.6	1		2
270-271	Lp	22.6	PZ1	9.5	PZ1	9.5	3,883.6	1		1
278-279	Lp	29.8	PZ1	9.5	PZ1	9.5	5,625.8	2		2
280-281	Lp	24.5	PZ1	9.5	PZ1	9.5	4,042.1	2	1	
285-286	Lp	15.8	PZ1	9.5	PZ1	9.5	3,349.8	2	1	
293-294	Lp	20.8	PZ1	9.5	PZ1	9.5	3,742.3	2		2
301-302	Lp	20.8	PZ1	9.5	PZ1	9.5	3,742.3	2		2
309-310	Lp	20.8	PZ1	9.5	PZ1	9.5	3,742.3	2		2
311-312	Lp	30	PZ1	9.5	PZ1	9.5	5,645.8	2		2
319-320	Lp	19.9	PZ1	9.5	PZ1	9.5	3,671.7	2	1	1
323-324	Lp	15.6	PZ1	9.5	PZ1	9.5	3,334.1	2	1	1
335-336	Lp	23.90	PZ1	10	PZ1	10	4,069.5	1		1
338-339	Lp	36.6	PZ1	9.5	PZ1	9.5	6,533.6	2		1
340-341	Lp	35.8	PZ1	9.5	PZ1	9.5	6,453.5	2		1
342-343	Lp	38.9	PZ1	9.5	PZ1	9.5	6,764.1	1	1	1
344-345	Lp	38.9	PZ1	9.5	PZ1	9.5	6,764.1	3		2
346-347	Lp	40.8	PZ1	9.5	PZ1	9.5	6,954.5	3		1
348-349	Lp	39.8	PZ1	9.5	PZ1	9.5	6,854.3	3		3
350-351	Lp	39.4	PZ1	9.5	PZ1	9.5	6,814.2	3	3	
353-354	Lp	29.4	PZ1	9.5	PZ1	9.5	4,426.7	3	1	2
355-356	Lp	29.1	PZ1	9.5	PZ1	9.5	4,403.2	3	2	
359-360	Lp	27.2	PZ1	9.5	PZ1	11	4,379.7	3		3
362-363	Lp	26.1	PZ1	9.5	PZ1	9.5	4,167.7	3		3
364-365	Lp	26.1	PZ1	9.5	PZ1	9.5	4,167.7	3	1	2
366-367	Lp	26.1	PZ1	9.5	PZ1	10	4,209.6	3		3
368-369	Lp	26.1	PZ1	9.5	PZ1	9.5	4,167.7	3		2
370-371	Lp	26.1	PZ1	9.5	PZ1	9.5	4,167.7	3		1
372-373	Lp	26.1	PZ1	9.5	PZ1	9.5	4,167.7	3		2
374-375	Lp	26.1	PZ1	9.5	PZ1	9.5	4,167.7	3		1

376-377	Lp	26.1	PZ1	9.5	PZ1	9.5	4,167.7	3		1
378-379	Lp	26.1	PZ1	9.5	PZ1	9.5	4,167.7	3		2
380-381	Lp	26.1	PZ1	9.5	PZ1	9.5	4,167.7	3		1
382-383	Lp	26.1	PZ1	9.5	PZ1	9.5	4,167.7	3		2
385-386	Lp	26.1	PZ1	9.5	PZ1	9.5	4,167.7			2
					Укупно		**542,669.6**	**131**	**118**	**139**

ТЕМЕЉИ ПОРТАЛА

ТЕМЕЉИ ПОРТАЛА							ТЕМЕЉИ СИДРА			
Тип	Јед. мере	Количина	Запремина по комаду (m^3)			Запремина (m^3)	Тип	Јед. мере	Количина	Запремина (m3)
YHJ1	**ком.**	242	3.94			**953.48**	JLX	**ком.**	44	**62.04**
YHJ2	**ком.**	22	4.54			**99.88**				
УКУПНО	**ком.**	**264**	**-**			**1053.36**				
ТЕМЕЉИ АНКЕРА НА НОЗИ ПОРТАЛА							**УКУПНО**	**ком.**	**44**	**62.04**
Тип	Јед. мере	Количина	Тежина (kg)				Петље			
M42×1850	pcs.	1936	38952.32				Тип	Јед. мере	Количина	Тежина (kg)
M42×1850	pcs.	176	3541.12				AL	**ком.**	44.00	374.00
							AB	**ком.**	44.00	1658.80
УКУПНО	**ком.**	**2112.00**	**42493.44**				**УКУПНО**	**ком.**	**88.00**	**2032.80**

								Station of Freight and Passenger station Subotica		4/1.1.22.6.6 Specification of conductors					2021	
SPECIFICATION FOR MESSENGER WIRE AND CONTACT WIRE												**WIRE FOR ELECTRIC CONNECTION**				
Catenary System	**Start**	**End**	**Start pole**	**End pole**	**Total Length m'**	**Messenger wire length increased for 1,5%**	**Contact wire length increased for 1%**	**Messenger wire weight 0,602kg/m**	**Contact wire weight 0,886kg/m**	**Equivalent Span**		**ELECTRIC CONNECTION**		**Quantity Cu95mm2**	**Wire Length**	
st1	km0+124.26	km0+989.26	1	27	865.00	877.975	873.650	528.541	774.054	43.79		**TYPE**	**Quantity**	**m/pcs**	**m**	
F9-1	km0+284.26	km0+756.54	17	103	834.65	847.170	842.997	509.996	746.895	35.88		**C95/1**	**25**	108.00	2700	
L1	km174+845.04D	km176+50.24D	19	167	1205.20	1,223.278	1,217.252	736.413	1,078.485	37.59		**C95/2**	**25**	108.00	2700	
D1	km174+845.04D	km0+257.84 HO	20	186	1277.20	1,296.358	1,289.972	780.408	1,142.915	37.50						
SE1	km175+226.34D	km0+292.84	50	177	860.90	873.814	869.509	526.036	770.385	39.48						
F3	km1+153.74 HO	km176+589.14 D	51	283	1341.95	1,362.079	1,355.370	819.972	1,200.857	37.31						
HO	km1+118.74 HO	km0+329.84 HO	53	168	788.90	800.734	796.789	482.042	705.955	39.78						
F1	km1+73.44 HO	km176+793.84 D	55	324	1522.45	1,545.287	1,537.675	930.263	1,362.380	36.45						
F11	km1+19.34 HO	km0+263.54 HO	57	199	770.64	782.200	778.346	470.884	689.615	36.10		**TOTAL Bz 65 mm2:**			**5400**	
F13	km0+983.64 HO	km0+345HO	61	182-1	667.29	677.299	673.963	407.734	597.131	34.39						
F10	km0+958.04 HO	km0+223.54 HO	63	206	789.39	801.231	797.284	482.341	706.394	36.03						
F12	km0+931.94 HO	km0+223.54 HO	70	205	780.58	792.289	788.386	476.958	698.510	36.37						
F5	km0+914.14 HO	km0+183.54 HO	69	213	761.54	772.963	769.155	465.324	681.472	37.59						
F2	km0+919.14 HO	km176+471.01D	69-1	254	979.25	993.939	989.043	598.351	876.292	34.98						
F9-2	km0+886.44 HO	km176+524.24D	78	267	1016.65	1,031.900	1,026.817	621.204	909.759	35.61						
F4	km0+856.54 HO	km0+113.64 HO	82	220	742.92	754.064	750.349	453.946	664.809	34.93						
D2	km0+569.84 HO	km177+389.14 D	127	401	1578.68	1,602.360	1,594.467	964.621	1,412.698	39.23						
SE2	km0+529.84 HO	km176+559.34 D	134	275	705.10	715.677	712.151	430.837	630.966	38.45						
L2	km175+890.24 D	km176+980.14D	140	361	1089.60	1,105.944	1,100.496	665.778	975.039	36.34						
P4	km0+489.84 HO	km177+51.04D	141	369	1255.90	1,274.739	1,268.459	767.393	1,123.855	34.77						
Si	km176+65.44D	km176+196.64D	173	203	128.500	130.428	129.785	78.517	114.990	38.58						
P6	km176+62.28D	km177+249.14 D	173-1	395	1,185.500	1,203.283	1,197.355	724.376	1,060.857	32.47						
P9	km0+298.64 HO	km176+877.84D	184	341-1	783.800	795.557	791.638	478.925	701.391	35.24						
d1	km176+166.34D	km176+421.04D	197	243	254.500	258.318	257.045	155.507	227.742	37.58						
P7	km0+238.64 HO	km177+226.44D	196	390	1,064.800	1,080.772	1,075.448	650.625	952.847	32.46						
d2	km0+143.64 HO	km176+471.01D	215	255	213.400	216.601	215.534	130.394	190.963	33.55						
P5	km0+104.34 HO	km177+29.84D	218	366	753.400	764.701	760.934	460.350	674.188	36.85						
P3	km176+296.84D	km177+226.44D	223	389-1	929.200	943.138	938.492	567.769	831.504	36.30						
d3	km0+78.64 HO	km176+590.21D	227	284	278.900	283.084	281.689	170.416	249.576	35.64						

P10	km0+45.54 HO	km177+319.54	233	394	955.200	969.528	964.752	583.656	854.770	34.95						
P8	km176+404.8D	km176+822.54D	240	331	419.200	425.488	423.392	256.144	375.125	33.89						
d5	km176+786.74D	km176+984.54D	322	363	167.500	170.013	169.175	102.348	149.889	37.82						
d6	km176+793.84D	km177+249.14 D	323	396	456.300	463.145	460.863	278.813	408.325	32.30						
d4	km176+811.74D	km177+101.04D	325	376	289.400	293.741	292.294	176.832	258.972	37.32		**ELECTRIC CONNECTION**			**Quantity Cu95mm2**	**Wire Length**	
D'1	km176+811.74D	km177+389.14 D	327	402	577.500	586.163	583.275	352.870	516.782	36.87							
d7	km176+961.24D	km177+205.04D	359	387	245.100	248.777	247.551	149.763	219.330	36.65		**TYPE**	**Quantity**		**m/pcs**	**m**	
L'1	km177+214.14D	km177+788.3D	388	417	573.900	582.509	579.639	350.670	513.560	36.72		**GC95**	**6**		10.00	**60.00**	
D'2	km177+214.14D	km177+788.3D	389	418	573.900	582.509	579.639	350.670	513.560	34.76							
				TOTAL:	**29,683.79**	**30,129.05**	**29,980.63**	**18,137.69**	**26,562.84**	**-**							
SPECIFICATION FOR BYPASS FEEDER												**WIRE FOR MID POINT**					
No	**Start**	**End**	**Start Pole**	**End Pole**	**Total Length**	**Length increased for 1,5%**	**Weight 0.886 kg/m**	**Equivalent Span**				**MIDPOINT**		**WIRE FOR MID POINT**			
												Start Pole	**End Pole**	**Total Length m'**	**Weight 0,602kg/m**		
GD1			119	G1	1,405.200	1,426.278	1,263.682	34.77									
GD4			120	G4	1,486.500	1,508.798	1,336.795	35.24				10	12	95.00	57.19		
GD3			G12	G3	1,026.000	1,041.390	922.672	37.58				62	75	71.50	43.04		
GD2			G2		15.000	15.225	13.489	32.46				58	80	137.50	82.78		
GD6			G5		765.000	776.475	687.957	35.24				81	113	205.70	123.83		
GD8			G6		705.000	715.575	633.999	37.58				86	106	120.00	72.24		
				TOTAL:	**4,697.70**	**5,483.74**	**4,858.59**	**-**									
												TOTAL:		629.7	379.08		

SPECIFICATION FOR RETURN CONDUCTOR																
No	**Start**	**End**	**Start Pole**	**End Pole**	**Total Length**	**Length increased for 1,5%**	**Weight 0.886 kg/m**	**Equivalent Span**								
NF1				133	1,156.300	1,173.645	1,039.849	35.78								
NF2				148	1,230.400	1,248.856	1,106.486	34.56								
NF3			133	413	1,854.200	1,882.013	1,667.464	37.37								
NF4			148	414	1,769.800	1,796.347	1,591.563	37.95								
TOTAL:					**6,010.70**	**6,100.86**	**5,405.36**	**-**								

4/1-1.22.7 GRAPHICAL DOCUMENTATION

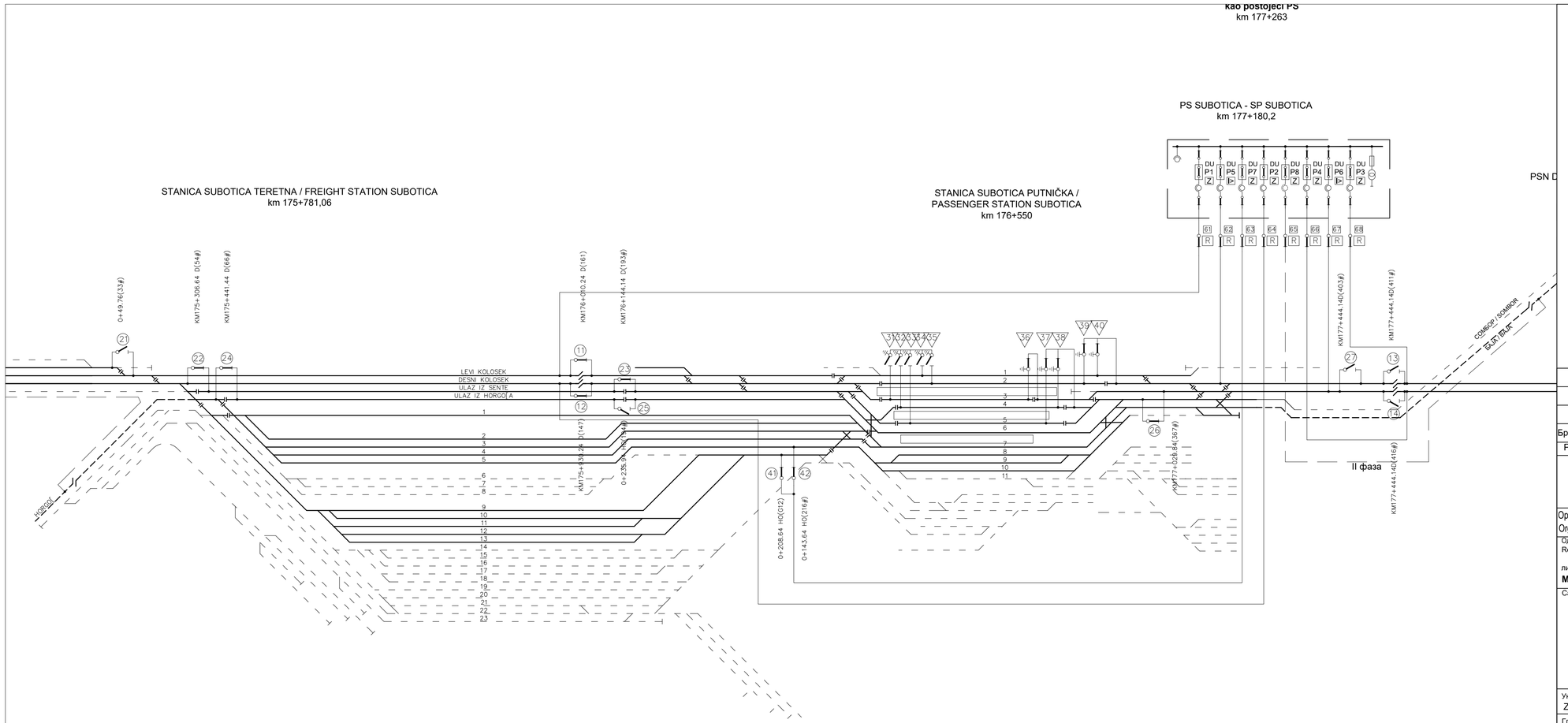

Легенда / Legend

- изоловани преклоп / insulated overlap
- неутрална секција / neutral section
- секциони изолатор / section insulator
- растављач са ручним погоном / disconnector with manual drive
- растављач са моторним погоном и даљинским управљањем / disconector with motor drive and remote control
- растављач са ручним погоном и ножем за уземљење / disconector with manual drive and earthing knife
- постојећи електрифицирани колосеци / existing electrified tracks
- постојећи неелектрифицирани колосеци / existing non-electrified tracks
- постојећи и нови колосеци који се електрифицирају / existing and new tracks to be electrified
- нови неелектрифицирани колосеци / new non-electrified tracks

Број/Number	Датум / Date	Опис / Description
03		
02		
01		

Ревизиони блок: / Revision block:

China Railway Design Corporation Serbia
Ogranak Beograd
Косте Рацина 16б; 11000 Београд; Србија

Организациона јединица: ГРАЂЕВИНАРСТВО И САОБРАЋАЈ
Organization unit: DEPARTMENT OF CIVIL AND TRANSPORTATION

Одговорни пројектант:
Responsible designer:
лиценца број:/ license No.: 351G09508
Милан Муждало, дипл.инж.ел.

Сарадници: / Associates:

Инвеститор пројекта: / Investor:
ИНФРАСТРУКТУРА ЖЕЛЕЗНИЦЕ СРБИЈЕ " А.Д.
/ " INFRASTRUCTURE RAILWAYS OF SERBIA " JSC
Немањина 6/IV, Београд, / Nemanjina Street 6/IV, Belgrade,

Наручилац пројекта: / Employer:
中国铁路国际有限公司 No.10 Fuxing RoadHaidian District,Beijing P.R. China, 100844
CHINA RAILWAY INTERNATIONAL CO., LTD.
China Communication Construction Company Ltd. (CCCC) No.85 Deshengmenwai Street,Xicheng District,Beijing P.R. China, 100088
CHINA COMMUNICATIONS CONSTRUCTION COMPANY LIMITED

Објекат: /Structure:

ПРУГА БЕОГРАД - СУБОТИЦА - ДРЖАВНА ГРАНИЦА (КЕЛЕБИЈА)
ДЕОНИЦА ПРУГЕ НОВИ САД - СУБОТИЦА - ДРЖАВНА ГРАНИЦА (КЕЛЕБИЈА)

BELGRADE - SUBOTICA - STATE BORDER (KELEBIA) RAILWAY LINE
SECTION : NOVI SAD - SUBOTICA - STATE BORDER (KELEBIA)

Део пројекта:/ Part of Design:

4/1.1.22 КОНТАКТНА МРЕЖА - СТАНИЦА СУБОТИЦА ТЕРЕТНА - СТАНИЦА СУБОТИЦА ПУТНИЧКА
4/1.1.22 Overhead contact system of station Subotica freight - station Subotica passenger

Унутрашња контрола: / Internal control:
Zhang Deyu,M.Sc.E.E

Главни пројектант: / Chief designer:
др Љиљана Милић Марковић, дипл.грађ.инж.

Руководилац организационе јединице:
Manager of organization unit:
Драгиша Поповић, дипл.инж.ел.

Цртеж:/ Drawing:
Шема напајања и секционисања - ново стање
Feeding and sectioning diagrams - new state

Размера: Scale: -

Врста тех. док.: Type of tech. docum.:	датум/date:	Цртеж бр./Drawing No.:
ПГД / DCP	04.2021.	2020-001-ELE-4/1.1.22-Ц7.1

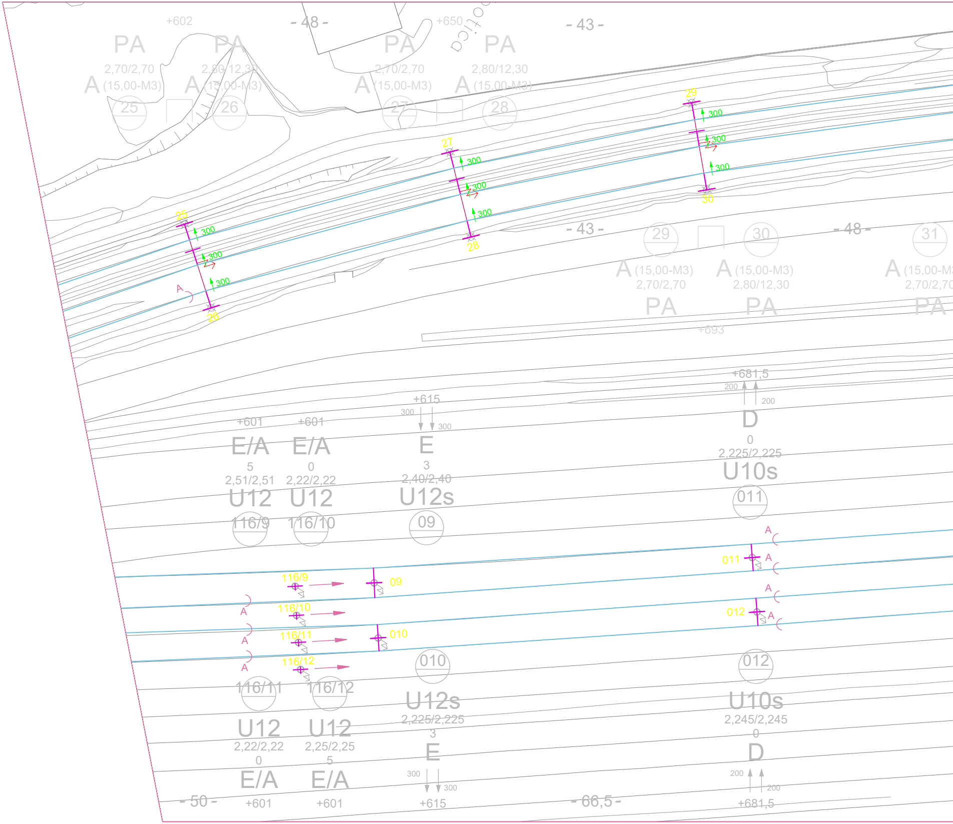
+602
- 48 -
+650
- 43 -
PA
2,70/2,70
A (15,00-M3)
25
PA
2,80/12,30
A (15,00-M3)
26
PA
2,70/2,70
A (15,00-M3)
27
PA
2,80/12,30
A (15,00-M3)
28
25
300
300
300
26
A
27
300
300
300
28
29
300
300
300
30
- 43 -
29
A (15,00-M3)
2,70/2,70
PA
30
A (15,00-M3)
2,80/12,30
PA
- 48 -
31
A (15,00-M3
2,70/2,70
PA
+693
+681,5
200
200
D
0
2,225/2,225
U10s
011
+615
300
300
E
3
2,40/2,40
U12s
09
+601
E/A
5
2,51/2,51
U12
116/9
+601
E/A
0
2,22/2,22
U12
116/10
116/9
09
116/10
116/11
010
116/12
A
A
A
011
A
A
A
012
A
A
010
U12s
2,225/2,225
3
E
300
300
+615
012
U10s
2,245/2,245
0
D
200
200
+681,5
116/11
U12
2,22/2,22
0
E/A
+601
116/12
U12
2,25/2,25
5
E/A
+601
- 50 -
- 66,5 -

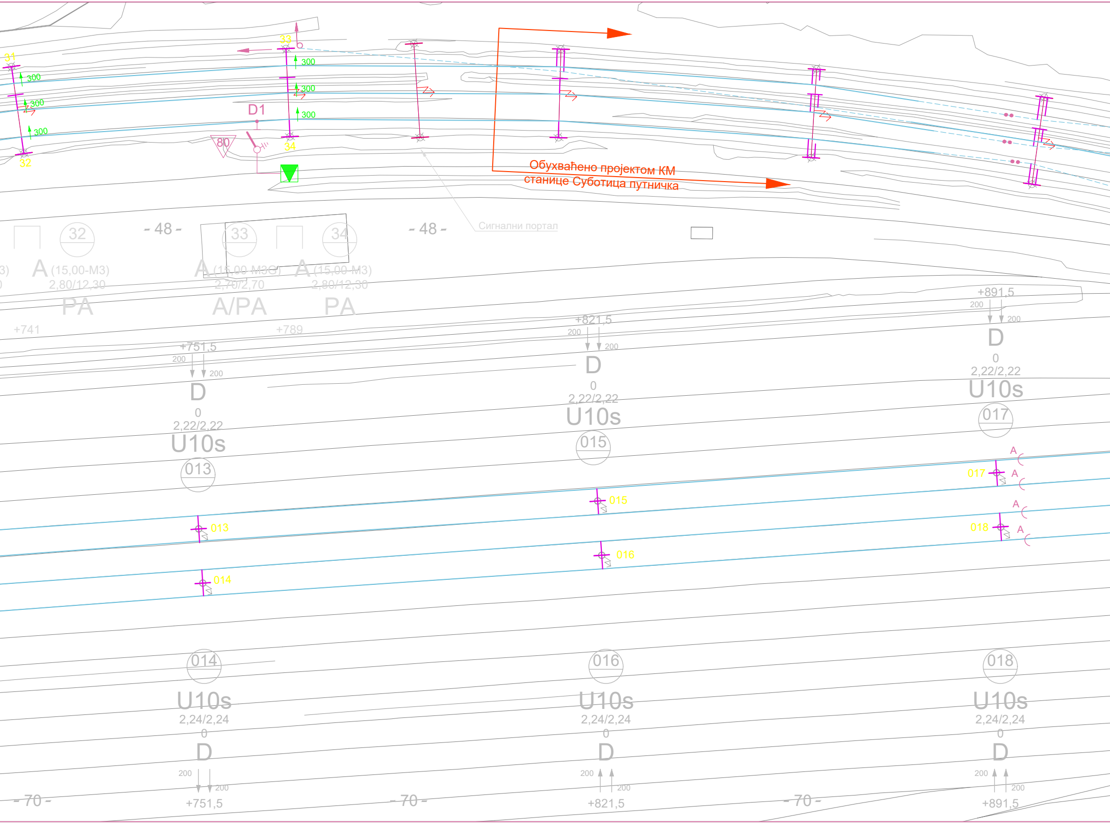
31
32
33
34
300
300
300
300
300
300
D1
80
Обухваћено пројектом КМ станице Суботица путничка
Сигнални портал
- 48 -
- 48 -
32
33
34
A (15,00-M3)
2,80/12,30
PA
A (15,00-M3G)
2,70/2,70
A/PA
A (15,00-M3)
2,80/12,30
PA
+741
+789
+751,5
200
200
D
0
2,22/2,22
U10s
013
+821,5
200
200
D
0
2,22/2,22
U10s
015
+891,5
200
200
D
0
2,22/2,22
U10s
017
013
014
015
016
017
018
A
A
A
A
014
U10s
2,24/2,24
0
D
200
200
+751,5
016
U10s
2,24/2,24
0
D
200
200
+821,5
018
U10s
2,24/2,24
0
D
200
200
+891,5
- 70 -
- 70 -
- 70 -

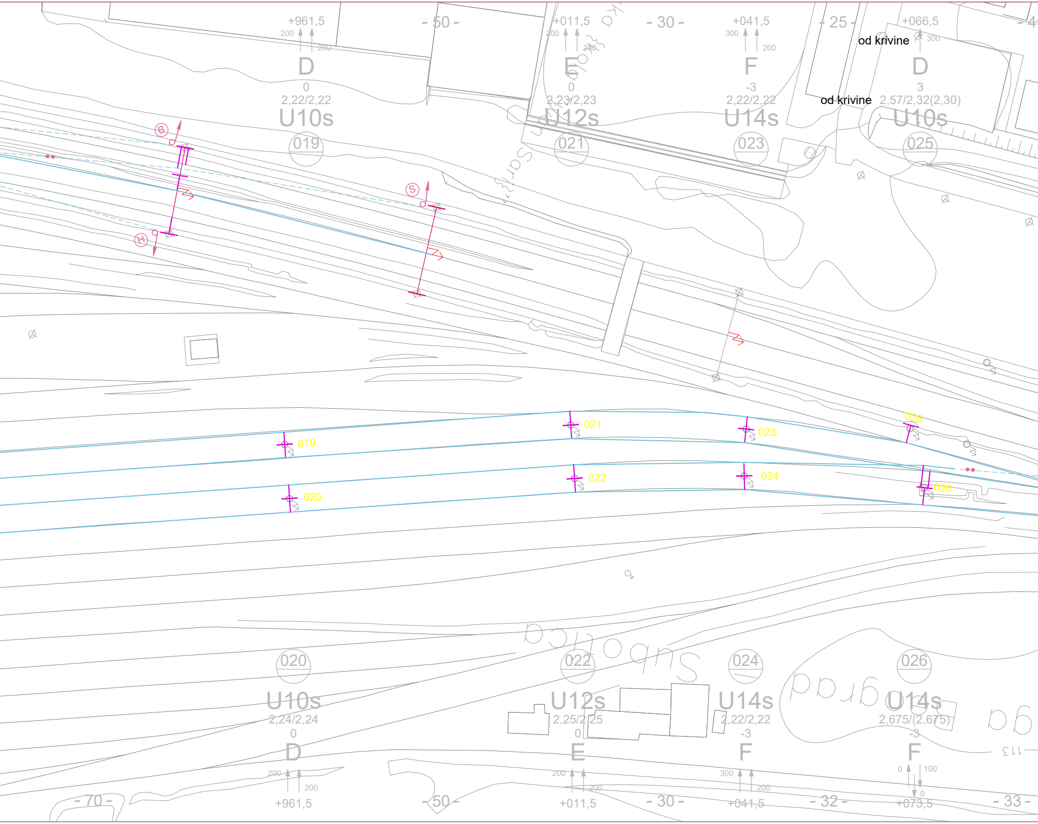
+961,5
200
200
D
0
2,22/2,22
U10s
019
- 50 -
+011,5
200
200
E
0
2,23/2,23
U12s
021
- 30 -
+041,5
300
200
F
-3
2,22/2,22
U14s
023
- 25 -
+066,5
300
od krivine
D
3
od krivine
2,57/2,32(2,30)
U10s
025
B
S
H
019
020
021
022
023
024
025
026
020
U10s
2,24/2,24
0
D
200
200
+961,5
- 70 -
- 50 -
022
U12s
2,25/2,25
0
E
200
200
+011,5
- 30 -
024
U14s
2,22/2,22
-3
F
300
200
+041,5
- 32 -
026
U14s
2,675/(2,675)
-3
F
0
100
0
+073,5
- 33 -

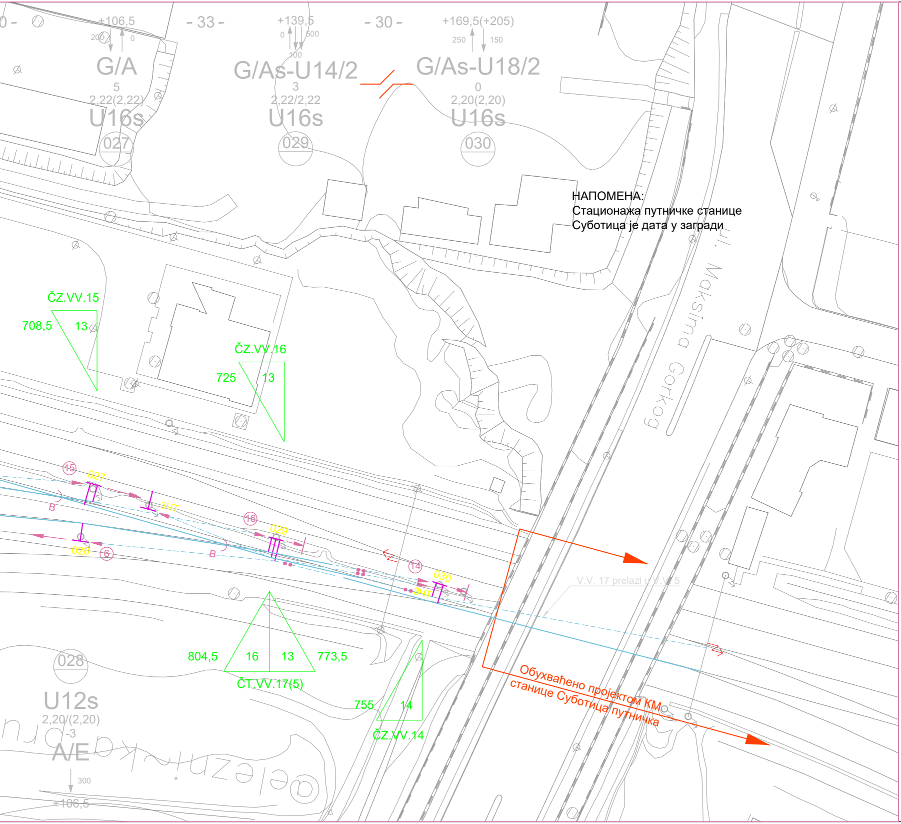
+106,5
200
0
G/A
5
2,22(2,22)
U16s
027
- 33 -
+139,5
0
500
100
G/As-U14/2
3
2,22/2,22
U16s
029
- 30 -
+169,5(+205)
250
150
G/As-U18/2
0
2,20(2,20)
U16s
030
ul. Maksima Gorkog
ČZ.VV.15
708,5
13
ČZ.VV.16
725
13
15
027
B
ЗНТ
16
029
028
6
14
030
V.V. 17 prelazi u V.V. 5
804,5
16
13
773,5
ČT.VV.17(5)
755
14
ČZ.VV.14
028
U12s
2,20/(2,20)
-3
A/E
300
+106,5

НАПОМЕНА:
Стационажа путничке станице
Суботица је дата у загради

Обухваћено пројектом КМ
станице Суботица путничка

ЛЕГЕНДА/LEGEND:

+465	Стационажа / распон (m) / Km point / span (m)
200	Полигонација (mm) / Stagger (mm)
A	Тип темеља / Foundation type
0	Преднагиб стуба (mm/m) / Rake of mast (mm)
2,70	Одстојање лица стуба од осе колосека (m) Distance between mast face and track centreline (m)
U8	Тип стуба / Type of mast
25	Број стуба / Mast No.
10	Километар / Kilometre

03		
02		
01		
Број/Number	Датум / Date	Опис / Description

Ревизиони блок: / Revision block:

中国铁设
CRDC

China Railway Design Corporation Se
Ogranak Beograd
Косте Рацина 16б; 11000 Београд; Србија

Организациона јединица: ГРАЂЕВИНАРСТВО И САОБРАЋАЈ
Organization unit: DEPARTMENT OF CIVIL AND TRANSPORTATION

Одговорни пројектант:
Responsible designer:

лиценца број:/ license No.: 351G09508
Милан Муждало, дипл.инж.ел.

Сарадници: / Associates:

Унутрашња контрола: / Internal control:
Zhang Deyu,M.Sc.E.E

Главни пројектант: / Chief designer:
др Љиљана Милић Марковић, дипл.грађ.инж.

Руководилац организационе јединице:
Manager of organization unit:
Драгиша Поповић, дипл.инж.ел.

Инвеститор пројекта: / Investor:
" ИНФРАСТРУКТУРА ЖЕЛЕЗНИЦЕ СРБИЈЕ " А
/ " INFRASTRUCTURE RAILWAYS OF SERBIA " J
Немањина 6/IV, Београд / Nemanjina Street 6/IV, Belgrade

Наручилац пројекта: / Employer:
中国铁路国际有限公司
CHINA RAILWAY International Co., Ltd.
China Railway International Corporation Lt
No.10 Fuxing Road,Haidian District,Beijing
P.R China, 100844

CHINA COMMUNICATIONS CONSTRUCTION COMPANY LIMITED
China Communication Construction Company
No.85 Deshengmenwai Street,Xicheng Dist
P.R China, 100088

Објекат: /Structure:
ПРУГА БЕОГРАД - СУБОТИЦА - ДРЖАВНА ГРАНИЦА (КЕЛЕБИЈА)
ДЕОНИЦА ПРУГЕ НОВИ САД - СУБОТИЦА - ДРЖАВНА ГРАНИЦА (КЕЛЕ
BELGRADE - SUBOTICA - STATE BORDER (KELEBIA) RAILWAY LI
SECTION : NOVI SAD - SUBOTICA - STATE BORDER (KELEBIA)

Део пројекта: / Part of Design:
4/1.1.22 КОНТАКТНА МРЕЖА - СТАНИЦА СУБОТИ
ТЕРЕТНА - СТАНИЦА СУБОТИЦА ПУТНИЧКА
4/1.1.22 Overhead contact system of station Subot
freight - station Subotica passenger

Цртеж: / Drawing:
Ситуациони план КМ - постојеће стање станице Суботица 2/2
OCS Layout of station Subotica - existing state 2/2

Раз
S

Врста тех. док.: / Type of tech. docum.:	датум:/date:	Цртеж бр./Drawing No.:
ПГД / DCP	**04.2021.**	2020-001-ELE-4/1.1.22

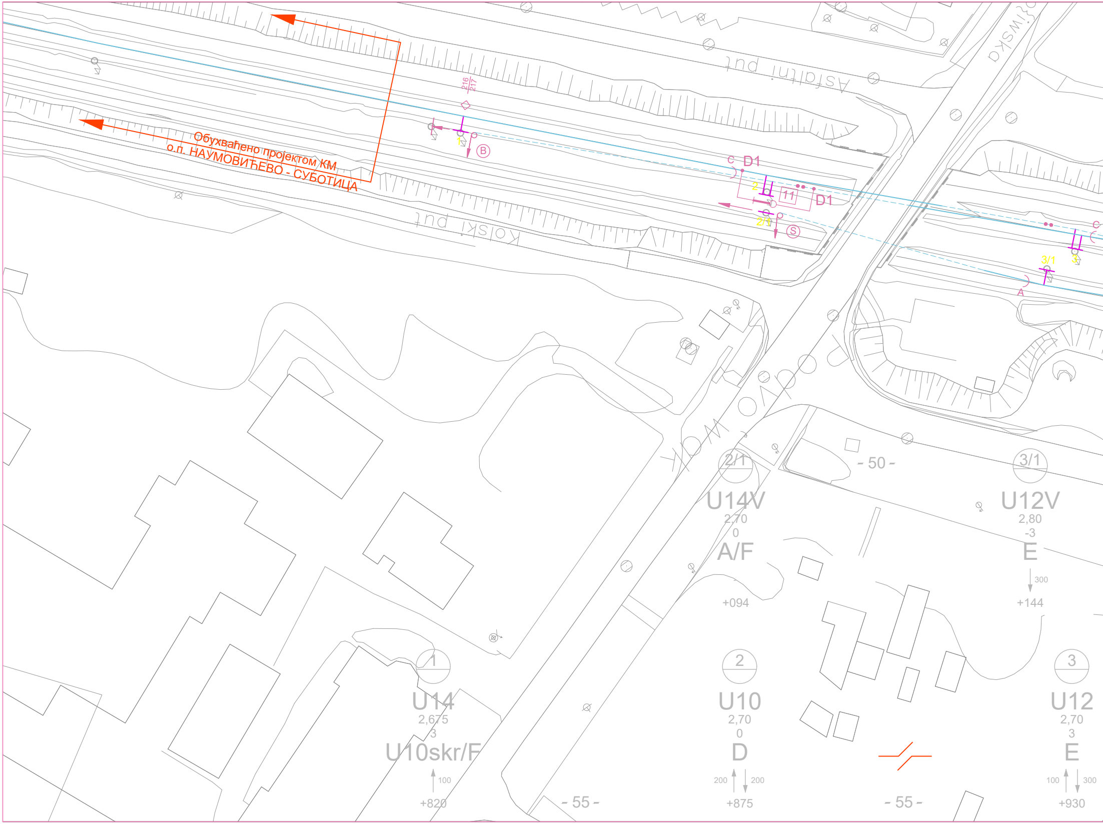
Обухваћено пројектом КМ
о.п. НАУМОВИЋЕВО - СУБОТИЦА
Asfaltni put
Kolski put
216
217
1
B
C
D1
2
11
D1
2/1
S
3/1
3
A
C
- 50 -
2/1
U14V
2,70
0
A/F
+094
3/1
U12V
2,80
-3
E
300
+144
1
U14
2,675
3
U10skr/F
100
+820
2
U10
2,70
0
D
200
200
+875
3
U12
2,70
3
E
100
300
+930
- 55 -
- 55 -

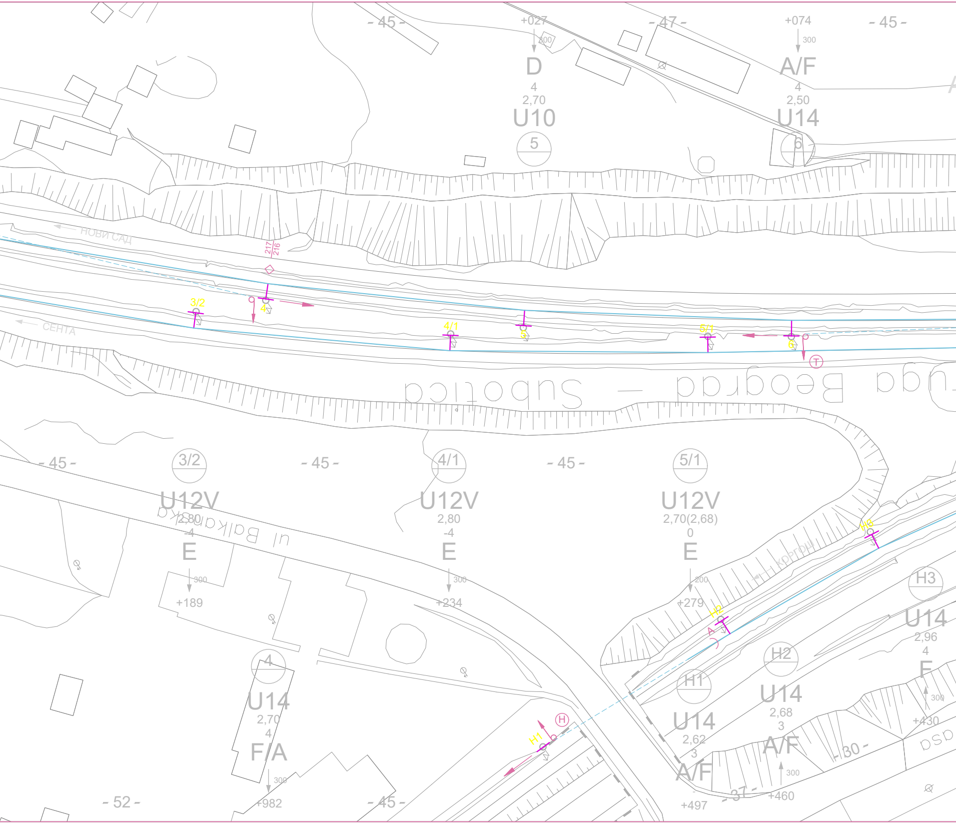
- 45 -
+027
300
D
4
2,70
U10
5
- 47 -
+074
300
A/F
4
2,50
U14
6
- 45 -
НОВИ САД
217
216
СЕНТА
3/2
4
4/1
5
5/1
6
T
- 45 -
3/2
U12V
2,80
-4
E
300
+189
- 45 -
4/1
U12V
2,80
-4
E
300
+234
- 45 -
5/1
U12V
2,70(2,68)
0
E
200
+279
H3
КОРГОШ
H2
A
H3
U14
2,96
4
F
300
+430
H2
U14
2,68
3
A/F
300
+460
H1
U14
2,62
3
A/F
+497
- 30 -
- 37 -
4
U14
2,70
4
F/A
300
+982
- 52 -
- 45 -
H
H1

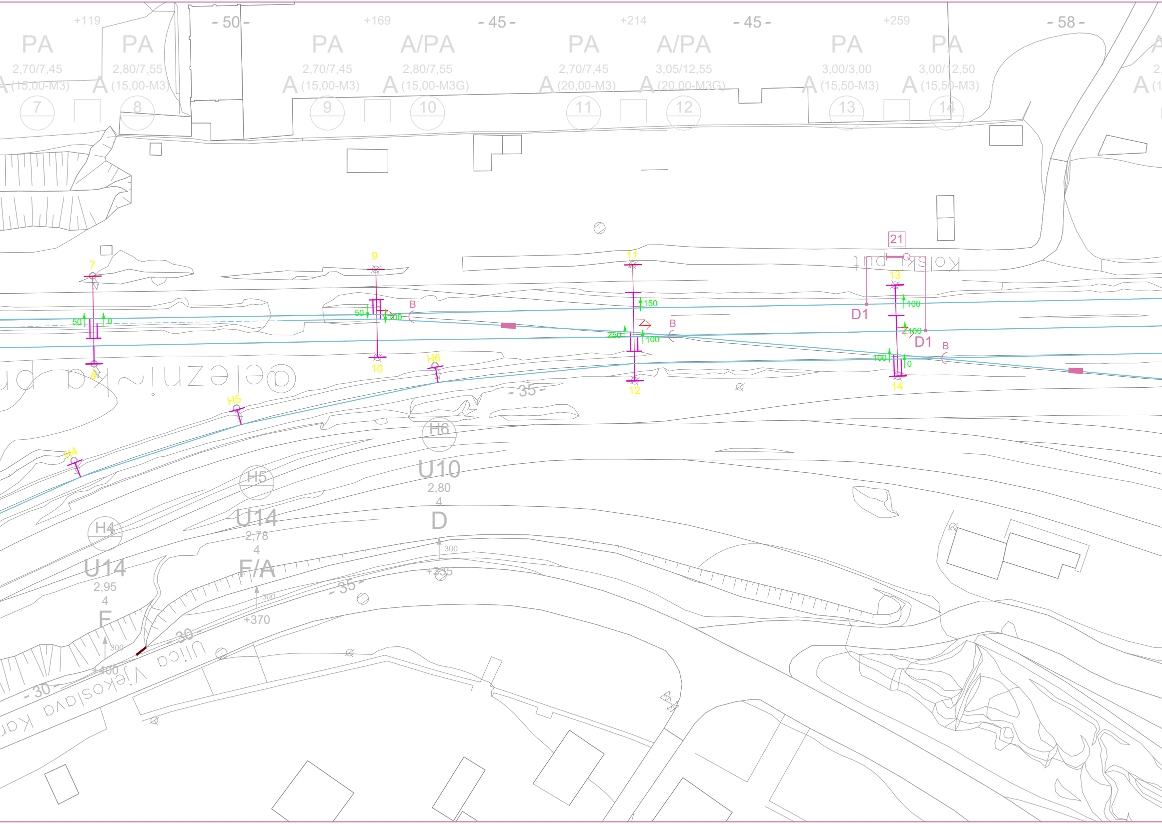
+119
- 50 -
+169
- 45 -
+214
- 45 -
+259
- 58 -
PA
2,70/7,45
A (15,00-M3)
7
PA
2,80/7,55
A (15,00-M3)
8
PA
2,70/7,45
A (15,00-M3)
9
A/PA
2,80/7,55
A (15,00-M3G)
10
PA
2,70/7,45
A (20,00-M3)
11
A/PA
3,05/12,55
A (20,00-M3G)
12
PA
3,00/3,00
A (15,50-M3)
13
PA
3,00/12,50
A (15,50-M3)
14
21
7
50
0
8
9
50
100
B
10
11
150
250
100
B
12
13
100
100
D1
D1
B
100
0
14
H6
H5
H4
- 35 -
H6
U10
2,80
4
D
300
+335
H5
U14
2,78
4
F/A
300
+370
- 35 -
H4
U14
2,95
4
F
300
+400
- 30 -
- 30 -
Ulica Vjekoslava Kar

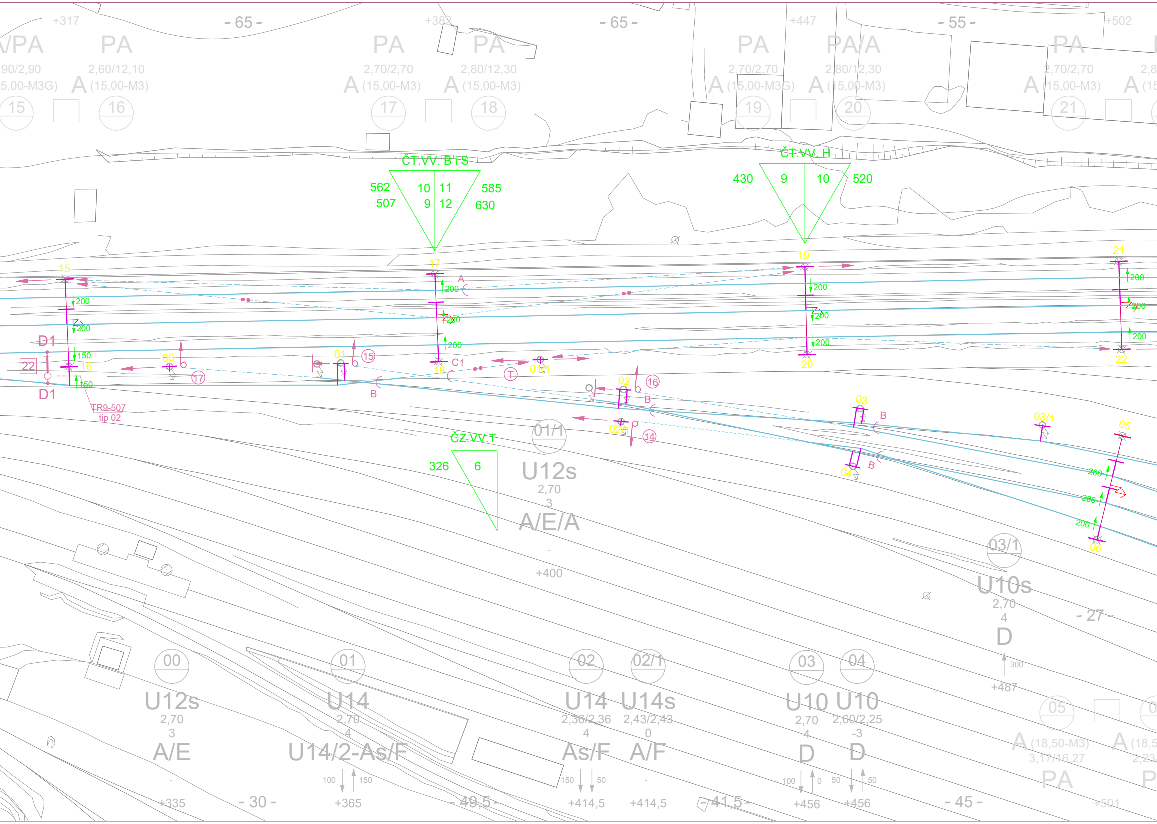

+317
- 65 -
+382
- 65 -
+447
- 55 -
+502
PA
PA
PA
PA/A
PA
,90/2,90
2,60/12,10
2,70/2,70
2,80/12,30
2,70/2,70
2,80/12,30
2,70/2,70
5,00-M3G)
A (15,00-M3)
A (15,00-M3)
A (15,00-M3)
A (15,00-M3G)
A (15,00-M3)
A (15,00-M3)
15
16
17
18
19
20
21
ČT.VV. B i S
562
507
10
9
11
12
585
630
ČT.VV. H
430
9
10
520
15
17
19
21
200
200
200
200
200
200
200
200
200
150
150
D1
D1
22
16
00
01
15
17
A
B
C1
18
T
01/1
02
16
B
02/1
14
03
B
03/1
05
04
B
06
20
22
TR9-507
tip 02
ČZ.VV.T
326
6
01/1
U12s
2,70
3
A/E/A
-
+400
03/1
U10s
2,70
4
D
300
+487
- 27 -
00
U12s
2,70
3
A/E
-
+335
- 30 -
01
U14
2,70
4
U14/2-As/F
100
150
+365
- 49,5 -
02
U14
2,36/2,36
4
As/F
150
50
+414,5
02/1
U14s
2,43/2,43
0
A/F
-
+414,5
- 41,5 -
03
U10
2,70
4
D
100
0
+456
04
U10
2,60/2,25
-3
D
50
50
+456
- 45 -
05
A (18,50-M3)
3,17/16,27
PA
A (18,5
2,23
+501

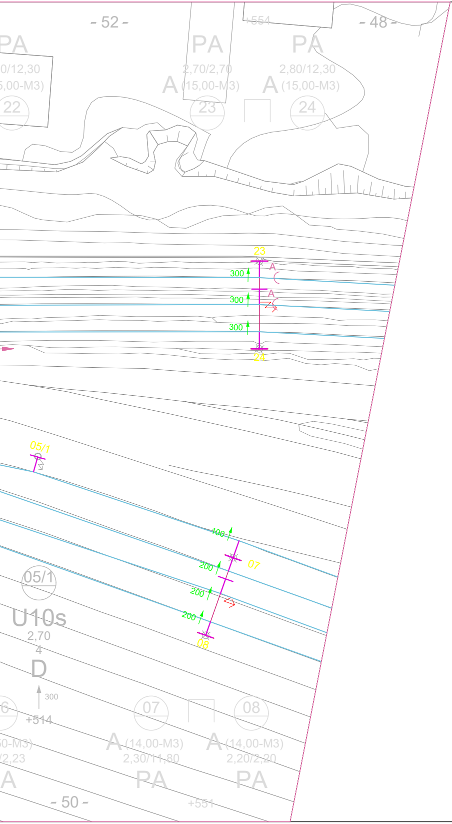
- 52 -
PA
0/12,30
5,00-M3)
22
PA
2,70/2,70
A (15,00-M3)
23
+554
- 48 -
PA
2,80/12,30
A (15,00-M3)
24
23
300
A
300
A
300
24
05/1
100
07
200
200
200
08
05/1
U10s
2,70
4
D
300
+514
6
07
08
A (14,00-M3)
2,30/11,80
PA
A (14,00-M3)
2,20/2,20
PA
0-M3)
/2,23
A
- 50 -
+551

ЛЕГЕНДА/LEGEND:

+465	Стационажа / распон (m) / Km point / span (m)
200	Полигонација (mm) / Stagger (mm)
A	Тип темеља / Foundation type
0	Преднагиб стуба (mm/m) / Rake of mast (mm)
2,70	Одстојање лица стуба од осе колосека (m) Distance between mast face and track centreline (m)
U8	Тип стуба / Type of mast
25	Број стуба / Mast No.
10	Километар / Kilometre

03		
02		
01		
Број/Number	Датум / Date	Опис / Description

Ревизиони блок: / Revision block:

China Railway Design Corporation Serbia
Ogranak Beograd
Косте Рацина 16б; 11000 Београд; Србија

Организациона јединица: ГРАЂЕВИНАРСТВО И САОБРАЋАЈ
Organization unit: DEPARTMENT OF CIVIL AND TRANSPORTATION

Одговорни пројектант:
Responsible designer:
лиценца број:/ license No.: 351G09508
Милан Муждало, дипл.инж.ел.

Сарадници: / Associates:

Унутрашња контрола: / Internal control:
Zhang Deyu,M.Sc.E.E [redacted]

Главни пројектант: / Chief designer:
др Љиљана Милић Марковић, дипл.грађ.инж. [redacted]

Руководилац организационе јединице:
Manager of organization unit:
Драгиша Поповић, дипл.инж.ел.

Инвеститор пројекта: / Investor:
" ИНФРАСТРУКТУРА ЖЕЛЕЗНИЦЕ СРБИЈЕ " А.Д.
/ " INFRASTRUCTURE RAILWAYS OF SERBIA " JSC
Немањина 6/IV, Београд / Nemanjina Street 6/IV, Belgrade

Наручилац пројекта: / Employer:
China Railway International Corporation Ltd.
No.10 Fuxing Road,Haidian District,Beijing
P.R China, 100844

China Communication Construction Company Ltd. (CCCC)
No.85 Deshengmenwai Street,Xicheng District,Beijing
P.R China, 100088

Објекат: /Structure:
ПРУГА БЕОГРАД - СУБОТИЦА - ДРЖАВНА ГРАНИЦА (КЕЛЕБИЈА)
ДЕОНИЦА ПРУГЕ НОВИ САД - СУБОТИЦА - ДРЖАВНА ГРАНИЦА (КЕЛЕБИЈА)
BELGRADE - SUBOTICA - STATE BORDER (KELEBIA) RAILWAY LINE
SECTION : NOVI SAD - SUBOTICA - STATE BORDER (KELEBIA)

Део пројекта: / Part of Design:
4/1.1.22 КОНТАКТНА МРЕЖА - СТАНИЦА СУБОТИЦА ТЕРЕТНА - СТАНИЦА СУБОТИЦА ПУТНИЧКА
4/1.1.22 Overhead contact system of station Subotica freight - station Subotica passenger

Цртеж: / Drawing:
Ситуациони план КМ - постојеће стање станице Суботица 1/2
OCS Layout of station Subotica - existing state 1/2

Размера: Scale: -

Врста тех. док.: Type of tech. docum.:	датум:/date:	Цртеж бр./Drawing No.:
ПГД / DCP	04.2021.	2020-001-ELE-4/1.1.22-Ц7.2

ЛЕГЕНДА/LEGEND:

+465	Стационажа / распон (m) / Km point / span (m)
200	Полигонација (mm) / Stagger (mm)
J1	Тип темеља / Foundation type
0	Преднагиб стуба (mm/m) / Rake of mast (mm)
2,70	Одстојање лица стуба од осе колосека (m) Distance between mast face and track centreline (m)
Z1	Тип стуба / Type of mast
25	Број стуба / Mast No.
10	Километар / Kilometre

Број/Number	Датум / Date	Опис / Description
01		
02		
03		

Ревизиони блок: / Revision block:

China Railway Design Corporation Serbia
Ogranak Beograd
Косте Рацина 16б; 11000 Београд; Србија

Организациона јединица: ГРАЂЕВИНАРСТВО И САОБРАЋАЈ
Organization unit: DEPARTMENT OF CIVIL AND TRANSPORTATION

Одговорни пројектант: Responsible designer:
лиценца број:/ license No.: 351G09508
Милан Муждало, дипл.инж.ел.

Сарадници: / Associates:

Унутрашња контрола: / Internal control:
Zhang Deyu,M.Sc.E.E

Главни пројектант: / Chief designer:
др Љиљана Милић Марковић, дипл.грађ.инж.

Руководилац организационе јединице: Manager of organization unit:
Драгиша Поповић, дипл.инж.ел.

Инвеститор пројекта: / Investor:
" ИНФРАСТРУКТУРА ЖЕЛЕЗНИЦЕ СРБИЈЕ " А.Д.
/ " INFRASTRUCTURE RAILWAYS OF SERBIA " JSC
Немањина 6/IV, Београд / Nemanjina Street 6/IV, Belgrade

Наручилац пројекта: / Employer:
China Railway International Corporation Ltd. No.10 Fuxing Road,Haidian District,Beijing P.R China, 100844
China Communication Construction Company Ltd. (CCCC) No.85 Deshengmenwai Street,Xicheng District,Beijing P.R China, 100088

Објекат: /Structure:
ПРУГА БЕОГРАД - СУБОТИЦА - ДРЖАВНА ГРАНИЦА (КЕЛЕБИЈА)
ДЕОНИЦА ПРУГЕ НОВИ САД - СУБОТИЦА - ДРЖАВНА ГРАНИЦА (КЕЛЕБИЈА)
BELGRADE - SUBOTICA - STATE BORDER (KELEBIA) RAILWAY LINE
SECTION : NOVI SAD - SUBOTICA - STATE BORDER (KELEBIA)

Део пројекта: / Part of Design:
4/1.1.22 КОНТАКТНА МРЕЖА - СТАНИЦА СУБОТИЦА ТЕРЕТНА - СТАНИЦА СУБОТИЦА ПУТНИЧКА
4/1.1.22 Overhead contact system of station Subotica freight - station Subotica passenger

Цртеж: / Drawing:
Ситуациони план КМ - новопројектовано стање станице Суботица путничка 1/2
OCS Layout of station Subotica passenger- New state 1/2

Размера: Scale: -

Врста тех. док.: Type of tech. docum.: ПГД / DCP
датум:/date: 04.2021.
Цртеж бр./Drawing No.: 2020-001-ELE-4/1.1.22-Ц7.3

ЛЕГЕНДА/LEGEND:

+465	Стационажа / распон (m) / Km point / span (m)
↑ 200	Полигонација (mm) / Stagger (mm)
J1	Тип темеља / Foundation type
0	Преднагиб стуба (mm/m) / Rake of mast (mm)
2,70	Одстојање лица стуба од осе колосека (m) Distance between mast face and track centreline (m)
Z1	Тип стуба / Type of mast
25	Број стуба / Mast No.
10	Километар / Kilometre

Број/Number	Датум / Date	Опис / Description
03		
02		
01		

Ревизиони блок: / Revision block:

China Railway Design Corporation Serbia
Ogranak Beograd
Косте Рацина 16б; 11000 Београд; Србија

Организациона јединица: ГРАЂЕВИНАРСТВО И САОБРАЋАЈ
Organization unit: DEPARTMENT OF CIVIL AND TRANSPORTATION

Одговорни пројектант: Responsible designer:
лиценца број:/ license No.: 351G09508
Милан Муждало, дипл.инж.ел.

Сарадници: / Associates:

Инвеститор пројекта: / Investor:
" ИНФРАСТРУКТУРА ЖЕЛЕЗНИЦЕ СРБИЈЕ " А.Д. / " INFRASTRUCTURE RAILWAYS OF SERBIA " JSC
Немањина 6/IV, Београд / Nemanjina Street 6/IV, Belgrade

Наручилац пројекта: / Employer:
China Railway International Corporation Ltd. No.10 Fuxing Road,Haidian District,Beijing P.R China, 100844
China Communication Construction Company Ltd. (CCCC) No.85 Deshengmenwai Street,Xicheng District,Beijing P.R China, 100088

Објекат: /Structure:
ПРУГА БЕОГРАД - СУБОТИЦА - ДРЖАВНА ГРАНИЦА (КЕЛЕБИЈА)
ДЕОНИЦА ПРУГЕ НОВИ САД - СУБОТИЦА - ДРЖАВНА ГРАНИЦА (КЕЛЕБИЈА)
BELGRADE - SUBOTICA - STATE BORDER (KELEBIA) RAILWAY LINE
SECTION : NOVI SAD - SUBOTICA - STATE BORDER (KELEBIA)

Део пројекта: / Part of Design:
4/1.1.22 КОНТАКТНА МРЕЖА - СТАНИЦА СУБОТИЦА ТЕРЕТНА - СТАНИЦА СУБОТИЦА ПУТНИЧКА
4/1.1.22 Overhead contact system of station Subotica freight - station Subotica passenger

Унутрашња контрола: / Internal control:
Zhang Deyu,M.Sc.E.E

Главни пројектант: / Chief designer:
др Љиљана Милић Марковић, дипл.грађ.инж.

Руководилац организационе јединице: Manager of organization unit:
Драгиша Поповић, дипл.инж.ел.

Цртеж:/ Drawing: **OCS Layout of station Subotica passenger- New state 1/2**

Размера: Scale: -

Врста тех. док.: Type of tech. docum.: **ПГД** / DCP

датум:/date: **04.2021.**

Цртеж бр./Drawing No.: 2020-001-ELE-4/1.1.22-Ц7.3

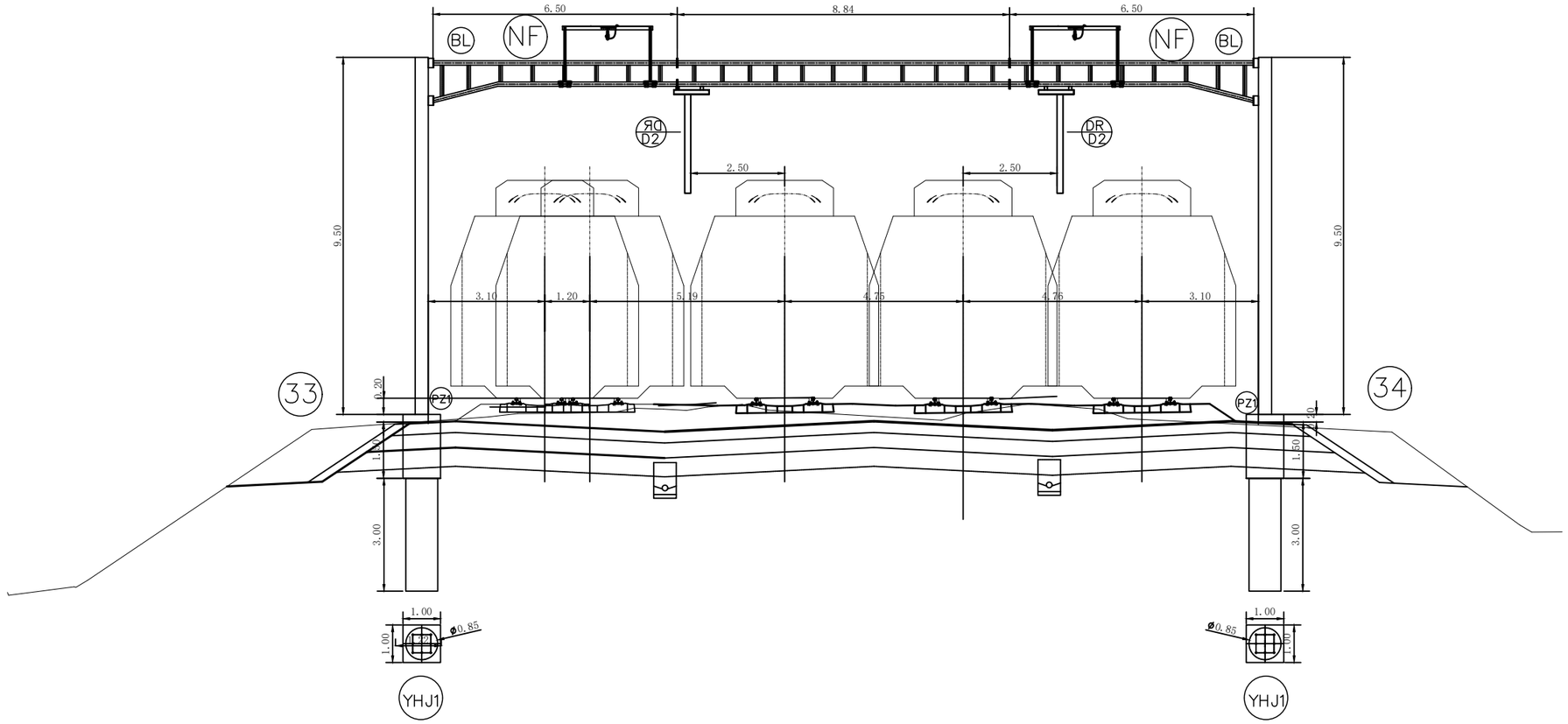

Број/Number	Датум / Date	Опис / Description
02		
01		

Ревизиони блок: / Revision block:

China Railway Design Corporation Serbia
Ogranak Beograd
Косте Рацина 16б; 11000 Београд; Србија

Инвеститор пројекта: / Investor:
" ИНФРАСТРУКТУРА ЖЕЛЕЗНИЦЕ СРБИЈЕ " А.Д.
/ " INFRASTRUCTURE RAILWAYS OF SERBIA " JSC
Немањина 6/IV, Београд / Nemanjina Street 6/IV, Belgrade

Наручилац пројекта: / Employer: China Railway International Corporation Ltd.
No.10 Fuxing Road,Haidian District,Beijing
P.R China, 100844

China Communication Construction Company Ltd. (CCCC)
No.85 Deshengmenwai Street,Xicheng District,Beijing
P.R China, 100088
Web site: www.ccccltd.cn

Објекат: /Structure:
ПРУГА БЕОГРАД - СУБОТИЦА - ДРЖАВНА ГРАНИЦА (КЕЛЕБИЈА)
ДЕОНИЦА ПРУГЕ НОВИ САД - СУБОТИЦА - ДРЖАВНА ГРАНИЦА (КЕЛЕБИЈА)

BELGRADE - SUBOTICA - STATE BORDER (KELEBIA) RAILWAY LINE
SECTION : NOVI SAD - SUBOTICA - STATE BORDER (KELEBIA)

Организациона јединица: ГРАЂЕВИНАРСТВО И САОБРАЋАЈ
/Organization unit: DEPARTMENT OF CIVIL AND TRANSPORTATION

Одговорни пројектант:
Responsible designer:
Милан Муждало, дипл.инж.ел.
лиценца број:/ license No.: 351G09508

Главни пројектант:/ Chief designer:
др Љиљана Милић Марковић, дипл.грађ.инж.

Унутрашња контрола:/ Internal control:
Zhang Deyu,M.Sc.E.E

Сарадници:/ Associates:
Zhang Qi,M.Sc.E.E

Руководилац организационе јединице:
Manager of organization unit:
Драгиша Поповић, дипл.инж.ел.

Део пројекта: / Part of Design:
4/1.1.22 КОНТАКТНА МРЕЖА - СТАНИЦА СУБОТИЦА ТЕРЕТНА - СТАНИЦА СУБОТИЦА ПУТНИЧКА
4/1.1.22 Overhead contact system of station Subotica freight - station Subotica passenger

Цртеж:/ Drawing: ПОПРЕЧНИ ПРЕСЕК ПОРТАЛА 33-34
PORTAL CROSS SECTION 33-34

Размера: Scale: -

Врста тех. док.: Type of tech. docum.: ПГД / DCP

датум:/date: 04.2021.

Цртеж бр./Drawing No.: 2020-001-ELE-4/1.1.22-Ц7.4.01

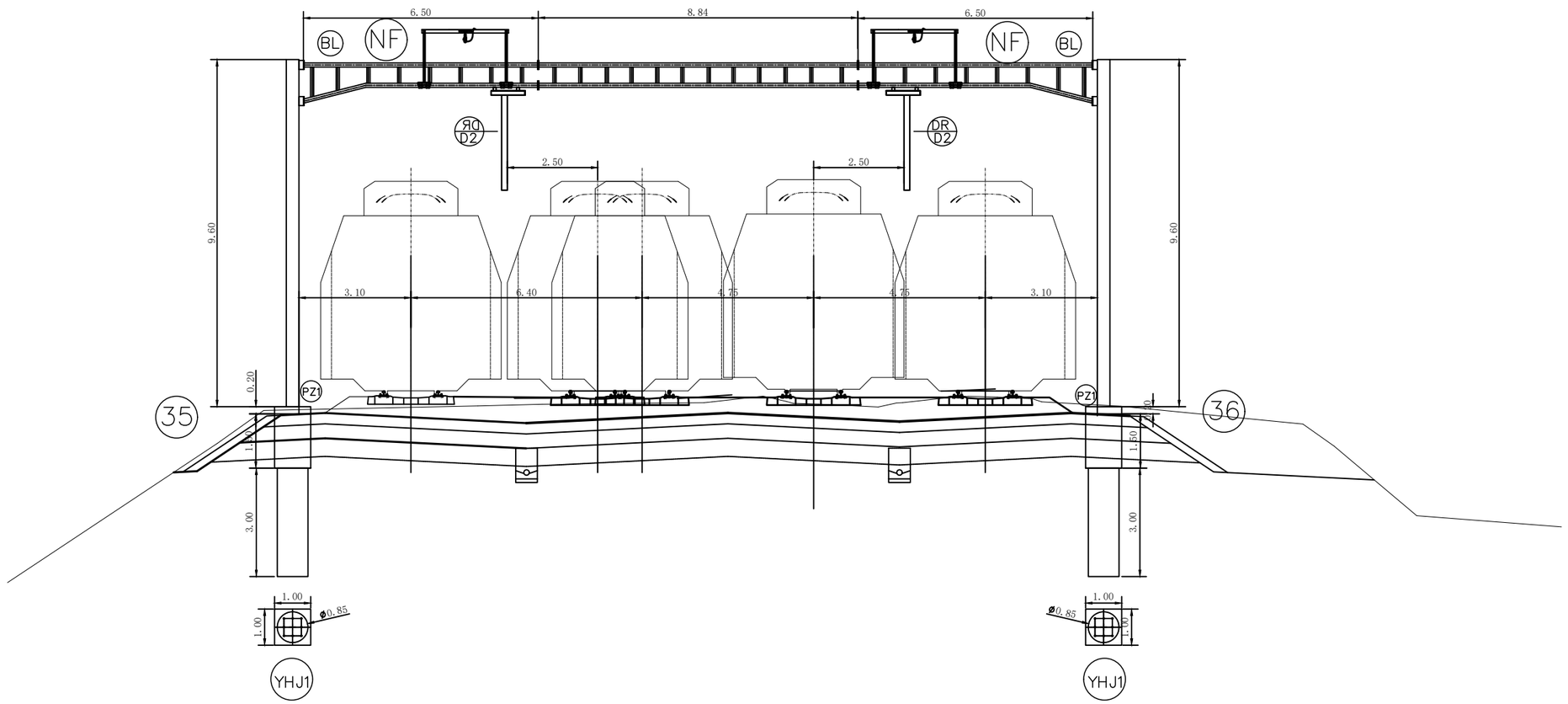

02		
01		
Број/Number	Датум / Date	Опис / Description

Ревизиони блок: / Revision block:

China Railway Design Corporation Serbia
Ogranak Beograd
Косте Рацина 16б; 11000 Београд; Србија

Инвеститор пројекта: / Investor:
" ИНФРАСТРУКТУРА ЖЕЛЕЗНИЦЕ СРБИЈЕ " А.Д.
/ " INFRASTRUCTURE RAILWAYS OF SERBIA " JSC
Немањина 6/IV, Београд / Nemanjina Street 6/IV, Belgrade

Наручилац пројекта: / Employer: China Railway International Corporation Ltd.
No.10 Fuxing Road,Haidian District,Beijing
P.R China, 100844

China Communication Construction Company Ltd. (CCCC)
No.85 Deshengmenwai Street,Xicheng District,Beijing
P.R China, 100088
Web site: www.ccccltd.cn

Објекат: /Structure:
ПРУГА БЕОГРАД - СУБОТИЦА - ДРЖАВНА ГРАНИЦА (КЕЛЕБИЈА)
ДЕОНИЦА ПРУГЕ НОВИ САД - СУБОТИЦА - ДРЖАВНА ГРАНИЦА (КЕЛЕБИЈА)

BELGRADE - SUBOTICA - STATE BORDER (KELEBIA) RAILWAY LINE
SECTION : NOVI SAD - SUBOTICA - STATE BORDER (KELEBIA)

Организациона јединица: ГРАЂЕВИНАРСТВО И САОБРАЋАЈ
/Organization unit: DEPARTMENT OF CIVIL AND TRANSPORTATION

Одговорни пројектант:
Responsible designer:
Милан Муждало, дипл.инж.ел.
лиценца број:/ license No.: 351G09508

Главни пројектант:/ Chief designer:
др Љиљана Милић Марковић, дипл.грађ.инж.

Унутрашња контрола:/ Internal control:
Zhang Deyu,M.Sc.E.E

Сарадници:/ Associates:
Zhang Qi,M.Sc.E.E

Руководилац организационе јединице:
Manager of organization unit:
Драгиша Поповић, дипл.инж.ел.

Део пројекта: / Part of Design:
4/1.1.22 КОНТАКТНА МРЕЖА - СТАНИЦА СУБОТИЦА ТЕРЕТНА - СТАНИЦА СУБОТИЦА ПУТНИЧКА
4/1.1.22 Overhead contact system of station Subotica freight - station Subotica passenger

Цртеж:/ Drawing:
ПОПРЕЧНИ ПРЕСЕК ПОРТАЛА 35-36
PORTAL CROSS SECTION 35-36

Размера: Scale: -

Врста тех. док.: Type of tech. docum.: ПГД / DCP

датум:/date: 04.2021.

Цртеж бр./Drawing No.: 2020-001-ELE-4/1.1.22-Ц7.4.02

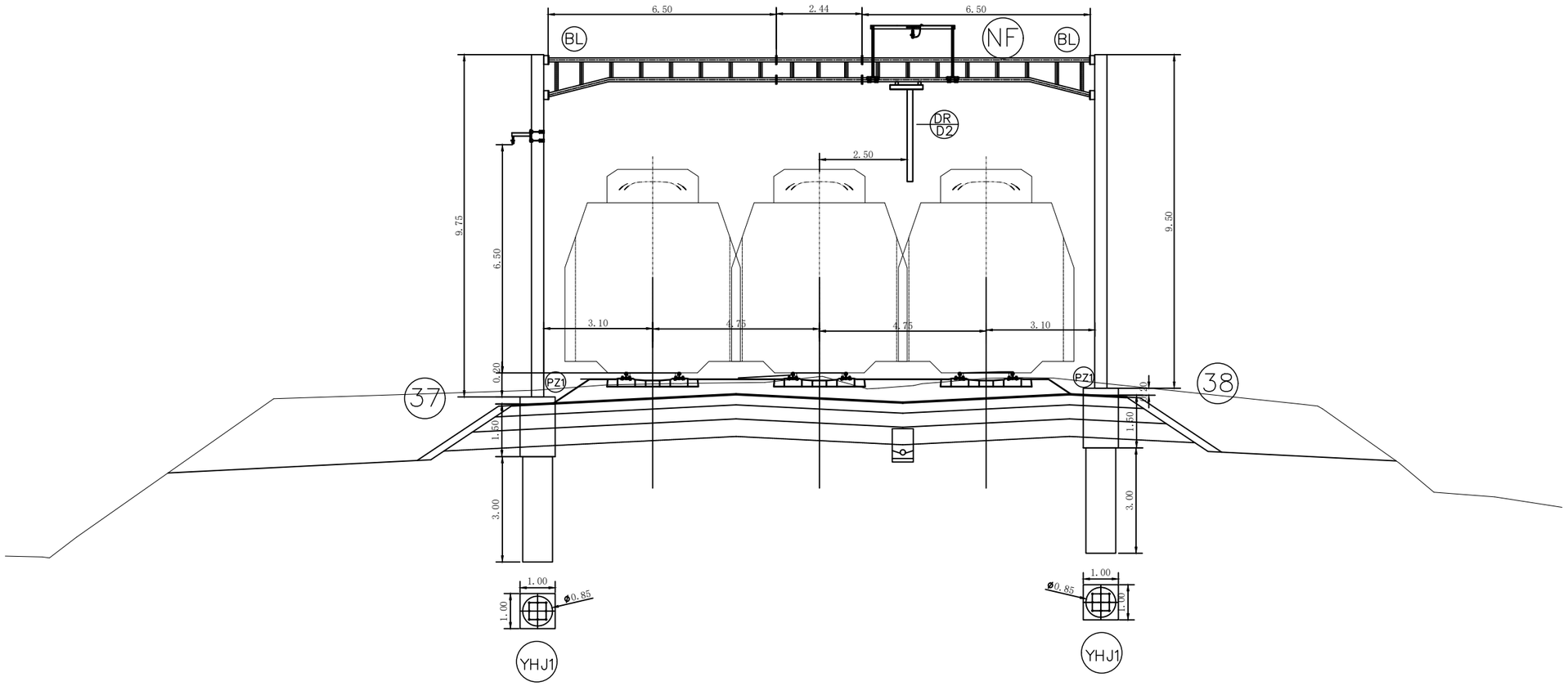

02		
01		
Број/Number	Датум / Date	Опис / Description

Ревизиони блок: / Revision block:

China Railway Design Corporation Serbia
Ogranak Beograd
Косте Рацина 16б; 11000 Београд; Србија

Инвеститор пројекта: / Investor:
" ИНФРАСТРУКТУРА ЖЕЛЕЗНИЦЕ СРБИЈЕ " А.Д.
/ " INFRASTRUCTURE RAILWAYS OF SERBIA " JSC
Немањина 6/IV, Београд / Nemanjina Street 6/IV, Belgrade

Наручилац пројекта: / Employer: China Railway International Corporation Ltd.
No.10 Fuxing Road,Haidian District,Beijing
P.R China, 100844

China Communication Construction Company Ltd. (CCCC)
No.85 Deshengmenwai Street,Xicheng District,Beijing
P.R China, 100088
Web site: www.ccccltd.cn

Објекат: /Structure:
ПРУГА БЕОГРАД - СУБОТИЦА - ДРЖАВНА ГРАНИЦА (КЕЛЕБИЈА)
ДЕОНИЦА ПРУГЕ НОВИ САД - СУБОТИЦА - ДРЖАВНА ГРАНИЦА (КЕЛЕБИЈА)

BELGRADE - SUBOTICA - STATE BORDER (KELEBIA) RAILWAY LINE
SECTION : NOVI SAD - SUBOTICA - STATE BORDER (KELEBIA)

Организациона јединица: ГРАЂЕВИНАРСТВО И САОБРАЋАЈ
/Organization unit: DEPARTMENT OF CIVIL AND TRANSPORTATION

Одговорни пројектант:
Responsible designer:
Милан Муждало, дипл.инж.ел.
лиценца број:/ license No.: 351G09508

Главни пројектант:/ Chief designer:
др Љиљана Милић Марковић, дипл.грађ.инж.

Унутрашња контрола:/ Internal control:
Zhang Deyu,M.Sc.E.E

Сарадници:/ Associates:
Zhang Qi,M.Sc.E.E

Руководилац организационе јединице:
Manager of organization unit:
Драгиша Поповић, дипл.инж.ел.

Део пројекта: / Part of Design:
4/1.1.22 КОНТАКТНА МРЕЖА - СТАНИЦА СУБОТИЦА ТЕРЕТНА - СТАНИЦА СУБОТИЦА ПУТНИЧКА
4/1.1.22 Overhead contact system of station Subotica freight - station Subotica passenger

Цртеж:/ Drawing:
ПОПРЕЧНИ ПРЕСЕК ПОРТАЛА 37-38
PORTAL CROSS SECTION 37-38

Размера: Scale: -

Врста тех. док.: Type of tech. docum.	датум:/date:	Цртеж бр./Drawing No.:
ПГД / DCP	04.2021.	2020-001-ELE-4/1.1.22-Ц7.4.03

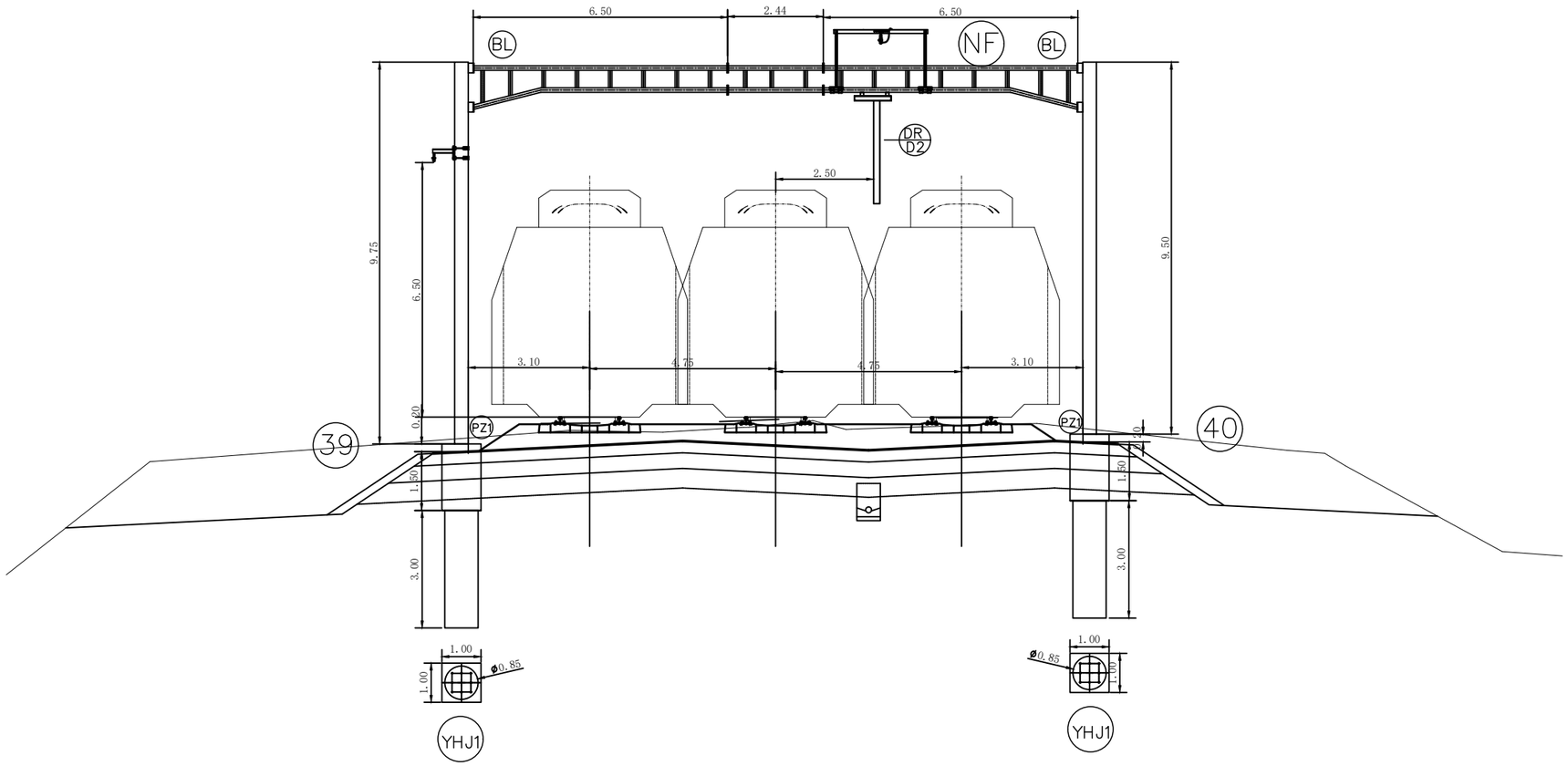

Број/Number	Датум / Date	Опис / Description
02		
01		

Ревизиони блок: / Revision block:

China Railway Design Corporation Serbia
Ogranak Beograd
Косте Рацина 16б; 11000 Београд; Србија

Инвеститор пројекта: / Investor:
" ИНФРАСТРУКТУРА ЖЕЛЕЗНИЦЕ СРБИЈЕ " А.Д.
/ " INFRASTRUCTURE RAILWAYS OF SERBIA " JSC
Немањина 6/IV, Београд / Nemanjina Street 6/IV, Belgrade

Наручилац пројекта: / Employer: China Railway International Corporation Ltd.
No.10 Fuxing Road,Haidian District,Beijing
P.R China, 100844

China Communication Construction Company Ltd. (CCCC)
No.85 Deshengmenwai Street,Xicheng District,Beijing
P.R China, 100088
Web site: www.ccccltd.cn

Објекат: /Structure:
ПРУГА БЕОГРАД - СУБОТИЦА - ДРЖАВНА ГРАНИЦА (КЕЛЕБИЈА)
ДЕОНИЦА ПРУГЕ НОВИ САД - СУБОТИЦА - ДРЖАВНА ГРАНИЦА (КЕЛЕБИЈА)

BELGRADE - SUBOTICA - STATE BORDER (KELEBIA) RAILWAY LINE
SECTION : NOVI SAD - SUBOTICA - STATE BORDER (KELEBIA)

Организациона јединица: ГРАЂЕВИНАРСТВО И САОБРАЋАЈ
/Organization unit: DEPARTMENT OF CIVIL AND TRANSPORTATION

Одговорни пројектант:
Responsible designer:
Милан Муждало, дипл.инж.ел.
лиценца број:/ license No.: 351G09508

Главни пројектант:/ Chief designer:
др Љиљана Милић Марковић, дипл.грађ.инж.

Унутрашња контрола:/ Internal control: Zhang Deyu,M.Sc.E.E
Сарадници:/ Associates: Zhang Qi,M.Sc.E.E

Руководилац организационе јединице:
Manager of organization unit:
Драгиша Поповић, дипл.инж.ел.

Део пројекта: / Part of Design:
4/1.1.22 КОНТАКТНА МРЕЖА - СТАНИЦА СУБОТИЦА ТЕРЕТНА - СТАНИЦА СУБОТИЦА ПУТНИЧКА
4/1.1.22 Overhead contact system of station Subotica freight - station Subotica passenger

Цртеж:/ Drawing: ПОПРЕЧНИ ПРЕСЕК ПОРТАЛА 39-40
PORTAL CROSS SECTION 39-40

Размера: Scale: -

Врста тех. док.: Type of tech. docum.: ПГД / DCP

датум:/date: 04.2021.

Цртеж бр./Drawing No.: 2020-001-ELE-4/1.1.22-Ц7.4.04

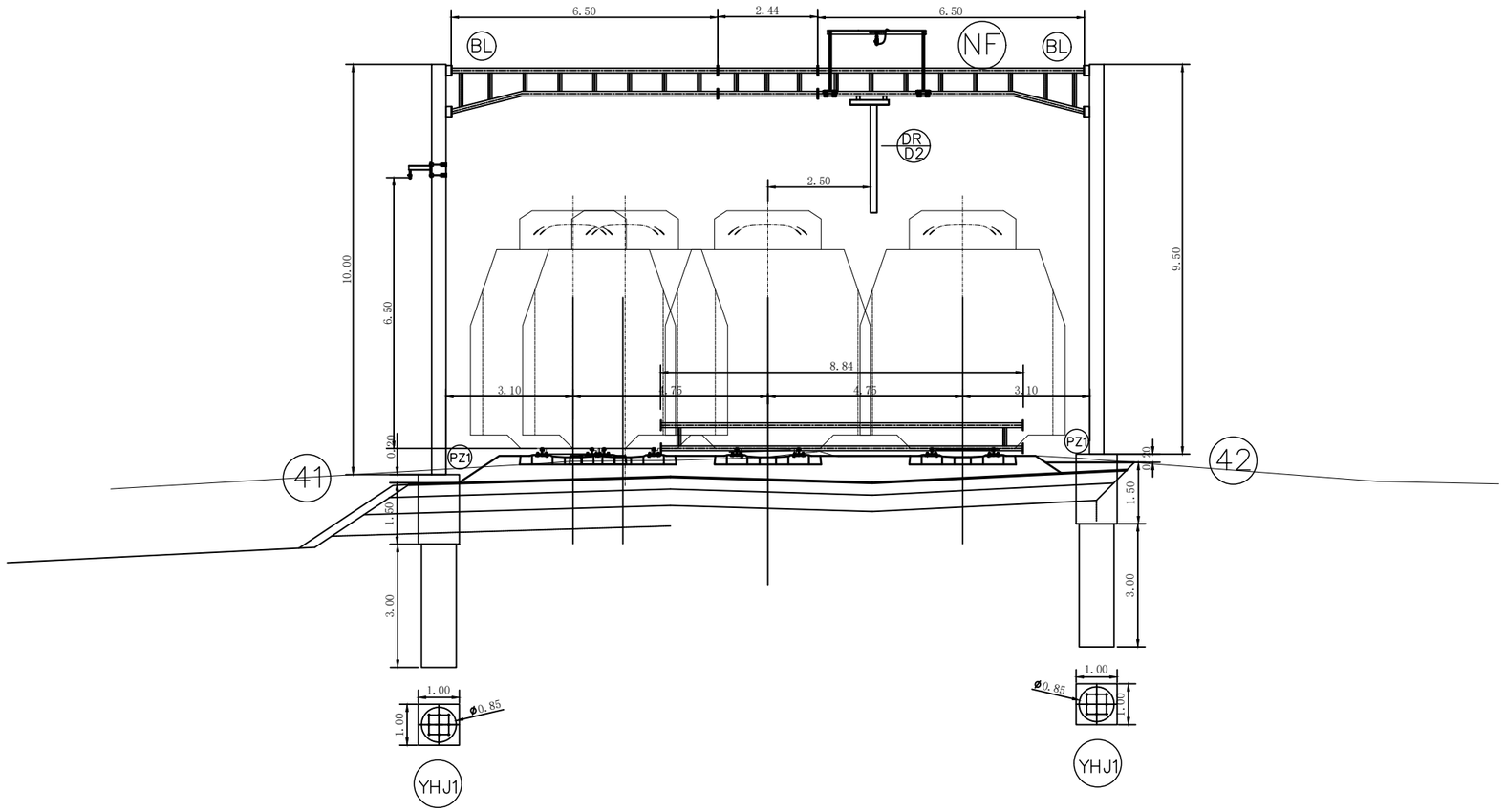

Број/Number	Датум / Date	Опис / Description
02		
01		

Ревизиони блок: / Revision block:

中国铁设 CRDC

China Railway Design Corporation Serbia
Ogranak Beograd
Косте Рацина 16б; 11000 Београд; Србија

Инвеститор пројекта: / Investor:
" ИНФРАСТРУКТУРА ЖЕЛЕЗНИЦЕ СРБИЈЕ " А.Д.
/ " INFRASTRUCTURE RAILWAYS OF SERBIA " JSC
Немањина 6/IV, Београд / Nemanjina Street 6/IV, Belgrade

Наручилац пројекта: / Employer: China Railway International Corporation Ltd.
No.10 Fuxing Road,Haidian District,Beijing
P.R China, 100844

China Communication Construction Company Ltd. (CCCC)
No.85 Deshengmenwai Street,Xicheng District,Beijing
P.R China, 100088
Web site: www.ccccltd.cn

Објекат: /Structure:
ПРУГА БЕОГРАД - СУБОТИЦА - ДРЖАВНА ГРАНИЦА (КЕЛЕБИЈА)
ДЕОНИЦА ПРУГЕ НОВИ САД - СУБОТИЦА - ДРЖАВНА ГРАНИЦА (КЕЛЕБИЈА)

BELGRADE - SUBOTICA - STATE BORDER (KELEBIA) RAILWAY LINE
SECTION : NOVI SAD - SUBOTICA - STATE BORDER (KELEBIA)

Организациона јединица: ГРАЂЕВИНАРСТВО И САОБРАЋАЈ
/Organization unit: DEPARTMENT OF CIVIL AND TRANSPORTATION

Одговорни пројектант:
Responsible designer:
Милан Муждало, дипл.инж.ел.
лиценца број:/ license No.: 351G09508

Главни пројектант:/ Chief designer:
др Љиљана Милић Марковић, дипл.грађ.инж.

Унутрашња контрола:/ Internal control:
Zhang Deyu,M.Sc.E.E

Сарадници:/ Associates:
Zhang Qi,M.Sc.E.E

Руководилац организационе јединице:
Manager of organization unit:
Драгиша Поповић, дипл.инж.ел.

Део пројекта: / Part of Design:
4/1.1.22 КОНТАКТНА МРЕЖА - СТАНИЦА СУБОТИЦА ТЕРЕТНА - СТАНИЦА СУБОТИЦА ПУТНИЧКА
4/1.1.22 Overhead contact system of station Subotica freight - station Subotica passenger

Цртеж:/ Drawing:
ПОПРЕЧНИ ПРЕСЕК ПОРТАЛА 41-42
PORTAL CROSS SECTION 41-42

Размера: / Scale: -

Врста тех. док.: / Type of tech. docum.: ПГД / DCP

датум:/date: 04.2021.

Цртеж бр./Drawing No.: 2020-001-ELE-4/1.1.22-Ц7.4.05

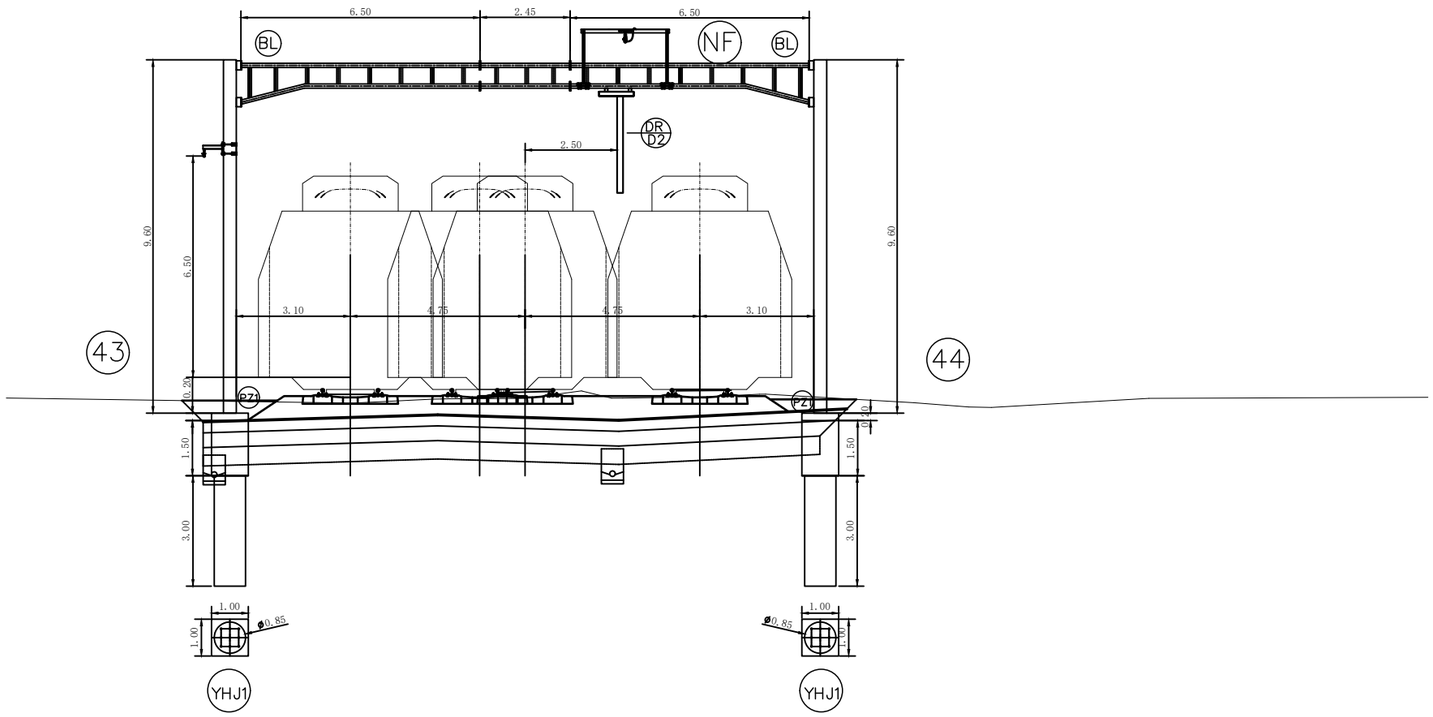

02		
01		
Број/Number	Датум / Date	Опис / Description

Ревизиони блок: / Revision block:

China Railway Design Corporation Serbia
Ogranak Beograd
Косте Рацина 16б; 11000 Београд; Србија

Инвеститор пројекта: / Investor:
" ИНФРАСТРУКТУРА ЖЕЛЕЗНИЦЕ СРБИЈЕ " А.Д.
/ " INFRASTRUCTURE RAILWAYS OF SERBIA " JSC
Немањина 6/IV, Београд / Nemanjina Street 6/IV, Belgrade

Наручилац пројекта: / Employer: China Railway International Corporation Ltd.
No.10 Fuxing Road,Haidian District,Beijing
P.R China, 100844

China Communication Construction Company Ltd. (CCCC)
No.85 Deshengmenwai Street,Xicheng District,Beijing
P.R China, 100088
Web site: www.ccccltd.cn

Објекат: /Structure:
ПРУГА БЕОГРАД - СУБОТИЦА - ДРЖАВНА ГРАНИЦА (КЕЛЕБИЈА)
ДЕОНИЦА ПРУГЕ НОВИ САД - СУБОТИЦА - ДРЖАВНА ГРАНИЦА (КЕЛЕБИЈА)

BELGRADE - SUBOTICA - STATE BORDER (KELEBIA) RAILWAY LINE
SECTION : NOVI SAD - SUBOTICA - STATE BORDER (KELEBIA)

Организациона јединица: ГРАЂЕВИНАРСТВО И САОБРАЋАЈ
/Organization unit: DEPARTMENT OF CIVIL AND TRANSPORTATION

Одговорни пројектант:
Responsible designer:
Милан Муждало, дипл.инж.ел.
лиценца број:/ license No.: 351G09508

Главни пројектант:/ Chief designer:
др Љиљана Милић Марковић, дипл.грађ.инж.

Унутрашња контрола:/ Internal control: Zhang Deyu,M.Sc.E.E
Сарадници/ Associates: Zhang Qi,M.Sc.E.E

Руководилац организационе јединице:
Manager of organization unit:
Драгиша Поповић, дипл.инж.ел.

Део пројекта: / Part of Design:
4/1.1.22 КОНТАКТНА МРЕЖА - СТАНИЦА СУБОТИЦА ТЕРЕТНА - СТАНИЦА СУБОТИЦА ПУТНИЧКА
4/1.1.22 Overhead contact system of station Subotica freight - station Subotica passenger

Цртеж:/ Drawing: ПОПРЕЧНИ ПРЕСЕК ПОРТАЛА 43-44
PORTAL CROSS SECTION 43-44

Размера: Scale: -

Врста тех. док.: Type of tech. docum.	датум:/date:	Цртеж бр./Drawing No.:
ПГД / DCP	04.2021.	2020-001-ELE-4/1.1.22-Ц7.4.06

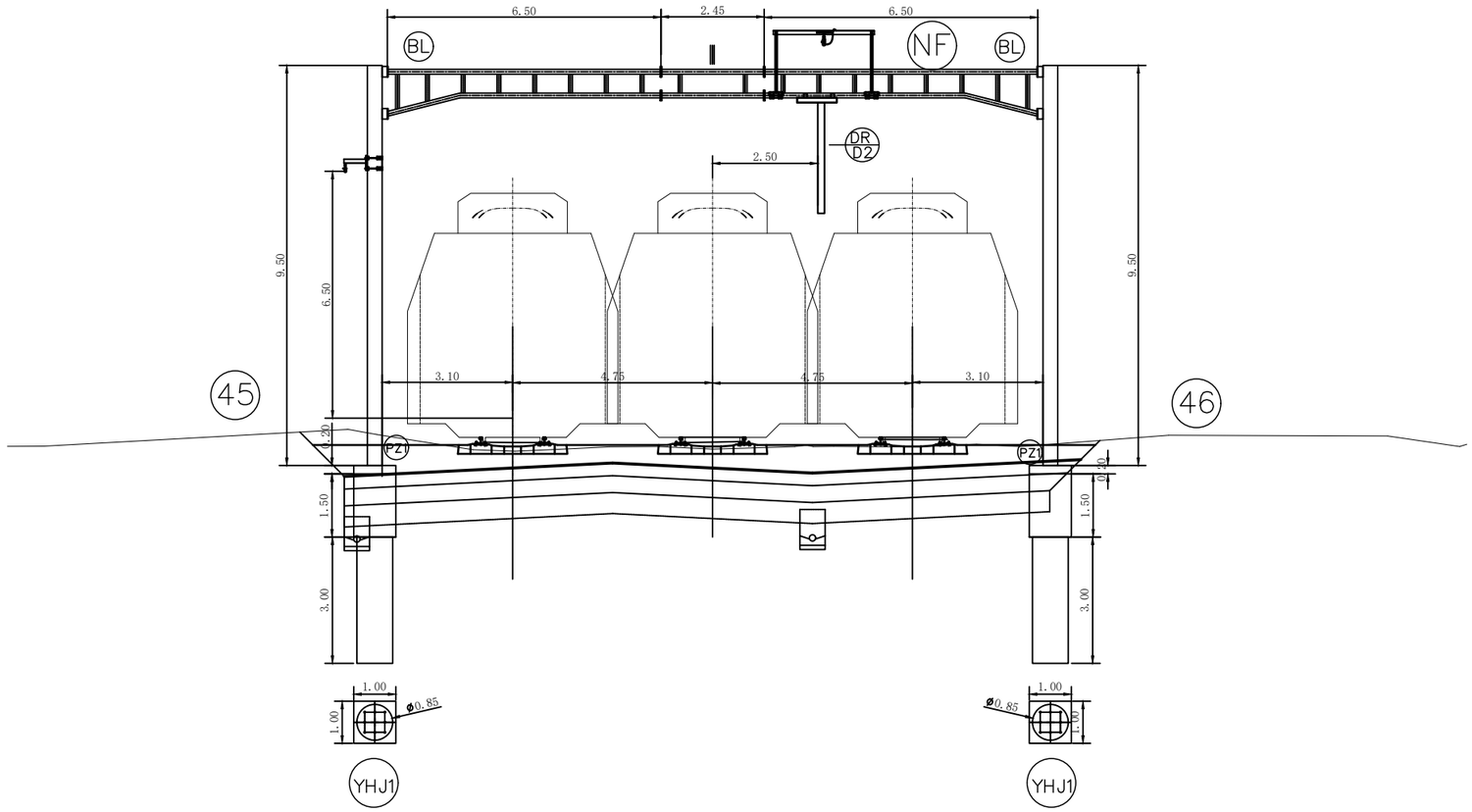

02		
01		
Број/Number	Датум / Date	Опис / Description

Ревизиони блок: / Revision block:

China Railway Design Corporation Serbia
Ogranak Beograd
Косте Рацина 16б; 11000 Београд; Србија

Инвеститор пројекта: / Investor:
" ИНФРАСТРУКТУРА ЖЕЛЕЗНИЦЕ СРБИЈЕ " А.Д.
/ " INFRASTRUCTURE RAILWAYS OF SERBIA " JSC
Немањина 6/IV, Београд / Nemanjina Street 6/IV, Belgrade

Наручилац пројекта: / Employer: China Railway International Corporation Ltd.
No.10 Fuxing Road,Haidian District,Beijing
P.R China, 100844

China Communication Construction Company Ltd. (CCCC)
No.85 Deshengmenwai Street,Xicheng District,Beijing
P.R China, 100088
Web site: www.ccccltd.cn

Објекат: /Structure:
ПРУГА БЕОГРАД - СУБОТИЦА - ДРЖАВНА ГРАНИЦА (КЕЛЕБИЈА)
ДЕОНИЦА ПРУГЕ НОВИ САД - СУБОТИЦА - ДРЖАВНА ГРАНИЦА (КЕЛЕБИЈА)

BELGRADE - SUBOTICA - STATE BORDER (KELEBIA) RAILWAY LINE
SECTION : NOVI SAD - SUBOTICA - STATE BORDER (KELEBIA)

Организациона јединица: ГРАЂЕВИНАРСТВО И САОБРАЋАЈ
/Organization unit: DEPARTMENT OF CIVIL AND TRANSPORTATION

Одговорни пројектант:
Responsible designer:
Милан Муждало, дипл.инж.ел.
лиценца број:/ license No.: 351G09508

Главни пројектант:/ Chief designer:
др Љиљана Милић Марковић, дипл.грађ.инж.

Унутрашња контрола:/ Internal control: Zhang Deyu,M.Sc.E.E
Сарадници:/ Associates: Zhang Qi,M.Sc.E.E

Руководилац организационе јединице:
Manager of organization unit:
Драгиша Поповић, дипл.инж.ел.

Део пројекта: / Part of Design:
4/1.1.22 КОНТАКТНА МРЕЖА - СТАНИЦА СУБОТИЦА ТЕРЕТНА - СТАНИЦА СУБОТИЦА ПУТНИЧКА
4/1.1.22 Overhead contact system of station Subotica freight - station Subotica passenger

Цртеж:/ Drawing: ПОПРЕЧНИ ПРЕСЕК ПОРТАЛА 45-46
PORTAL CROSS SECTION 45-46

Размера: Scale: -

Врста тех. док.: Type of tech. docum.	датум:/date:	Цртеж бр./Drawing No.:
ПГД / DCP	04.2021.	2020-001-ELE-4/1.1.22-Ц7.4.07

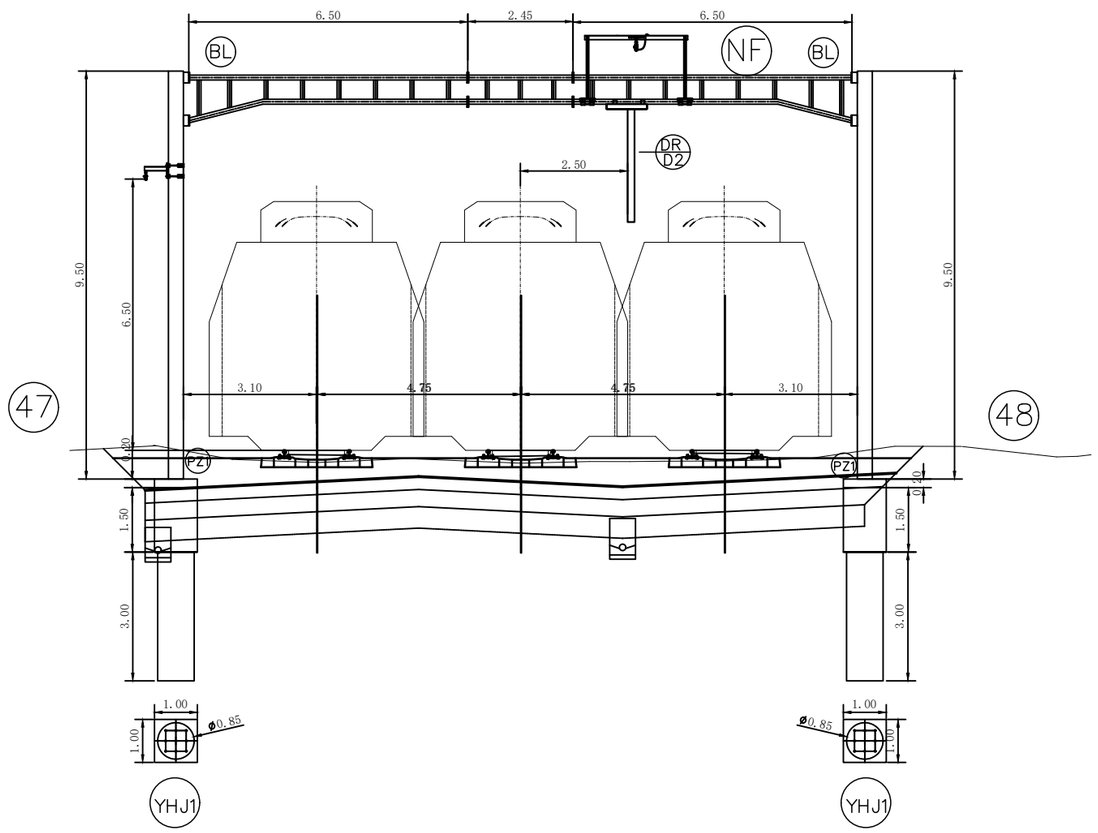

02		
01		
Број/Number	Датум / Date	Опис / Description

Ревизиони блок: / Revision block:

China Railway Design Corporation Serbia
Ogranak Beograd
Косте Рацина 16б; 11000 Београд; Србија

Инвеститор пројекта: / Investor:
" ИНФРАСТРУКТУРА ЖЕЛЕЗНИЦЕ СРБИЈЕ " А.Д.
/ " INFRASTRUCTURE RAILWAYS OF SERBIA " JSC
Немањина 6/IV, Београд / Nemanjina Street 6/IV, Belgrade

Наручилац пројекта: / Employer: China Railway International Corporation Ltd.
No.10 Fuxing Road,Haidian District,Beijing
P.R China, 100844

China Communication Construction Company Ltd. (CCCC)
No.85 Deshengmenwai Street,Xicheng District,Beijing
P.R China, 100088
Web site: www.ccccltd.cn

Објекат: /Structure:
ПРУГА БЕОГРАД - СУБОТИЦА - ДРЖАВНА ГРАНИЦА (КЕЛЕБИЈА)
ДЕОНИЦА ПРУГЕ НОВИ САД - СУБОТИЦА - ДРЖАВНА ГРАНИЦА (КЕЛЕБИЈА)

BELGRADE - SUBOTICA - STATE BORDER (KELEBIA) RAILWAY LINE
SECTION : NOVI SAD - SUBOTICA - STATE BORDER (KELEBIA)

Организациона јединица: ГРАЂЕВИНАРСТВО И САОБРАЋАЈ
/Organization unit: DEPARTMENT OF CIVIL AND TRANSPORTATION

Одговорни пројектант:
Responsible designer:
Милан Муждало, дипл.инж.ел.
лиценца број:/ license No.: 351G09508

Главни пројектант:/ Chief designer:
др Љиљана Милић Марковић, дипл.грађ.инж.

Унутрашња контрола:/ Internal control:
Zhang Deyu,M.Sc.E.E

Сарадници:/ Associates:
Zhang Qi,M.Sc.E.E

Руководилац организационе јединице:
Manager of organization unit:
Драгиша Поповић, дипл.инж.ел.

Део пројекта: / Part of Design:
4/1.1.22 КОНТАКТНА МРЕЖА - СТАНИЦА СУБОТИЦА ТЕРЕТНА - СТАНИЦА СУБОТИЦА ПУТНИЧКА
4/1.1.22 Overhead contact system of station Subotica freight - station Subotica passenger

Цртеж:/ Drawing:
ПОПРЕЧНИ ПРЕСЕК ПОРТАЛА 47-48
PORTAL CROSS SECTION 47-48

Размера: Scale: -

Врста тех. док.: Type of tech. docum.	датум:/date:	Цртеж бр./Drawing No.:
ПГД / DCP	04.2021.	2020-001-ELE-4/1.1.22-Ц7.4.08

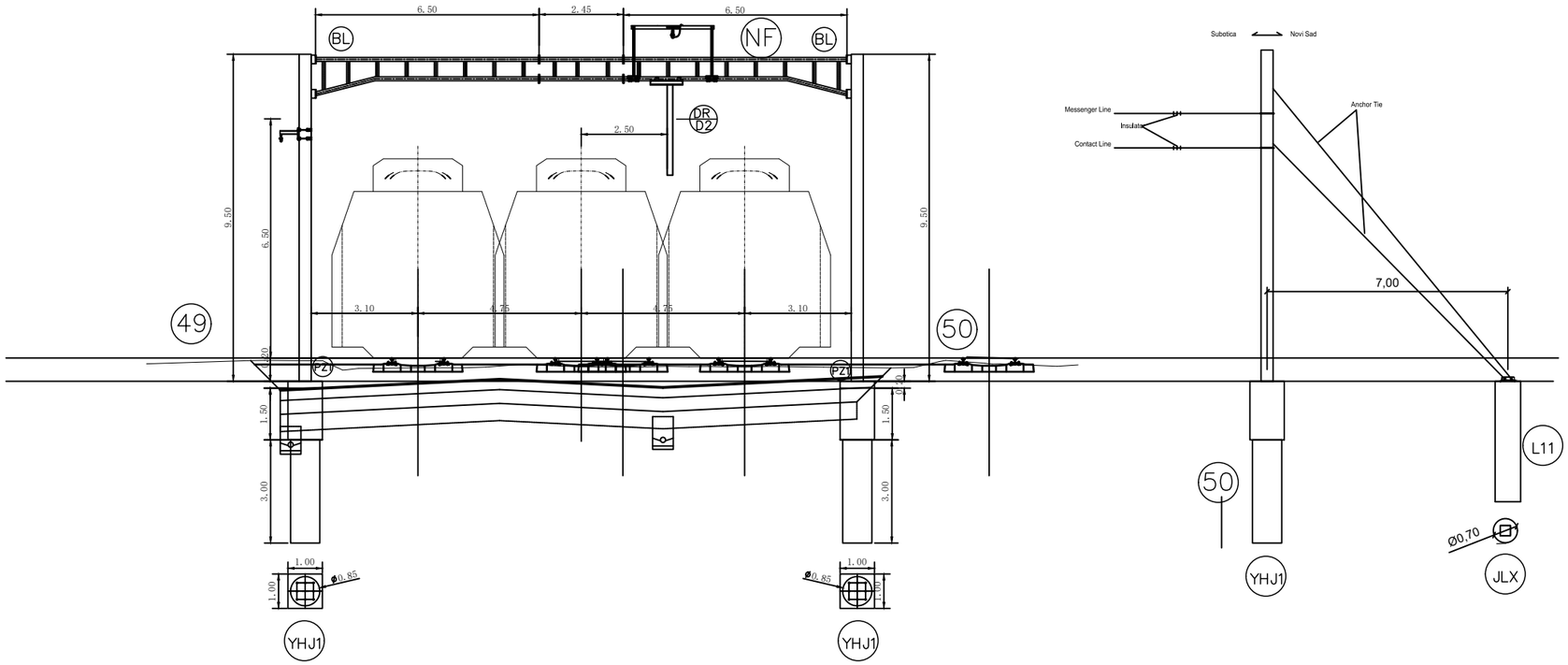

02		
01		
Број/Number	Датум / Date	Опис / Description

Ревизиони блок: / Revision block:

China Railway Design Corporation Serbia
Ogranak Beograd
Koste Рацина 16б; 11000 Београд; Србија

Инвеститор пројекта: / Investor:
" ИНФРАСТРУКТУРА ЖЕЛЕЗНИЦЕ СРБИЈЕ " А.Д.
/ " INFRASTRUCTURE RAILWAYS OF SERBIA " JSC
Немањина 6/IV, Београд / Nemanjina Street 6/IV, Belgrade

Наручилац пројекта: / Employer: China Railway International Corporation Ltd.
No.10 Fuxing Road,Haidian District,Beijing
P.R China, 100844

China Communication Construction Company Ltd. (CCCC)
No.85 Deshengmenwai Street,Xicheng District,Beijing
P.R China, 100088
Web site: www.ccccltd.cn

Објекат: /Structure:
ПРУГА БЕОГРАД - СУБОТИЦА - ДРЖАВНА ГРАНИЦА (КЕЛЕБИЈА)
ДЕОНИЦА ПРУГЕ НОВИ САД - СУБОТИЦА - ДРЖАВНА ГРАНИЦА (КЕЛЕБИЈА)

BELGRADE - SUBOTICA - STATE BORDER (KELEBIA) RAILWAY LINE
SECTION : NOVI SAD - SUBOTICA - STATE BORDER (KELEBIA)

Организациона јединица: ГРАЂЕВИНАРСТВО И САОБРАЋАЈ
/Organization unit: DEPARTMENT OF CIVIL AND TRANSPORTATION

Одговорни пројектант:
Responsible designer:
Милан Муждало, дипл.инж.ел.
лиценца број:/ license No.: 351G09508

Главни пројектант:/ Chief designer:
др Љиљана Милић Марковић, дипл.грађ.инж.

Унутрашња контрола:/ Internal control:
Zhang Deyu,M.Sc.E.E

Сарадници:/ Associates:
Zhang Qi,M.Sc.E.E

Руководилац организационе јединице:
Manager of organization unit:
Драгиша Поповић, дипл.инж.ел.

Део пројекта: / Part of Design:
4/1.1.22 КОНТАКТНА МРЕЖА - СТАНИЦА СУБОТИЦА ТЕРЕТНА - СТАНИЦА СУБОТИЦА ПУТНИЧКА
4/1.1.22 Overhead contact system of station Subotica freight - station Subotica passenger

Цртеж:/ Drawing:
ПОПРЕЧНИ ПРЕСЕК ПОРТАЛА 49-50
PORTAL CROSS SECTION 49-50

Размера: / Scale: -

Врста тех. док.: / Type of tech. docum.: ПГД / DCP

датум:/date: 04.2021.

Цртеж бр./Drawing No.: 2020-001-ELE-4/1.1.22-Ц7.4.09

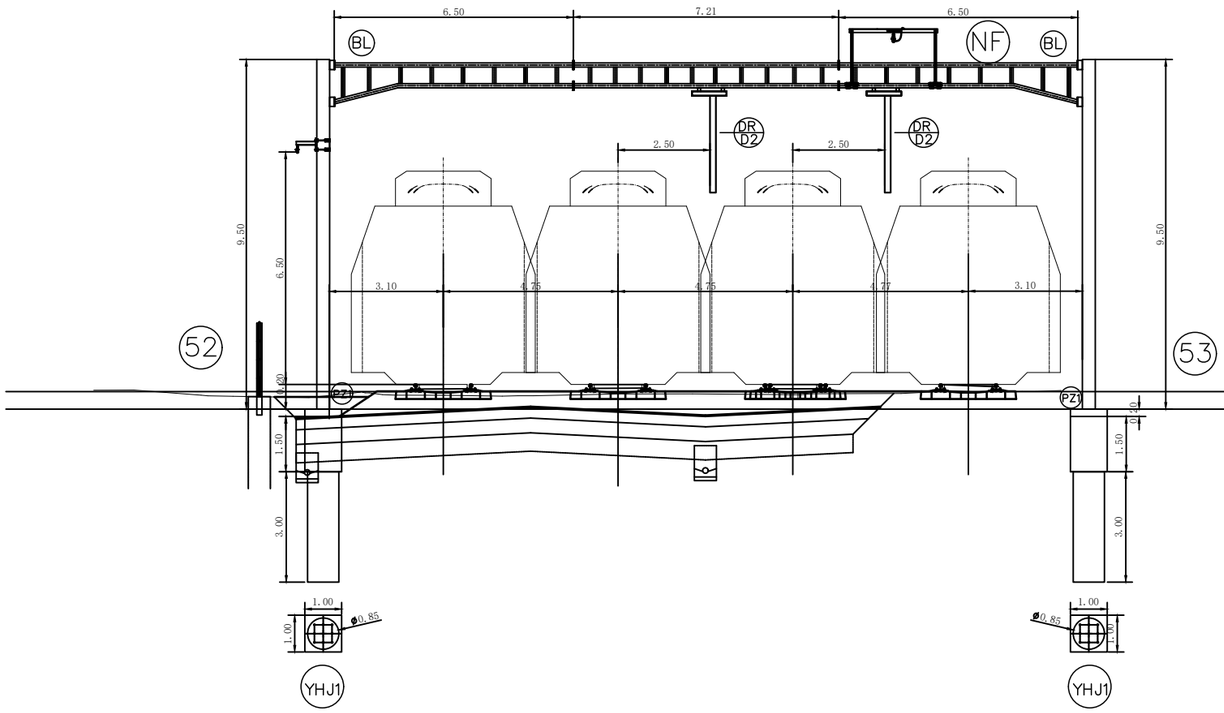

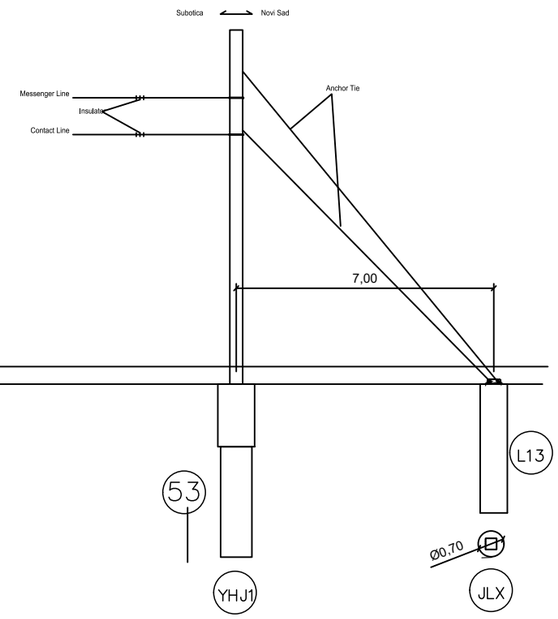

02		
01		
Број/Number	Датум / Date	Опис / Description

Ревизиони блок: / Revision block:

中国铁设 CRDC

China Railway Design Corporation Serbia
Ogranak Beograd
Косте Рацина 16б; 11000 Београд; Србија

Инвеститор пројекта: / Investor:
" ИНФРАСТРУКТУРА ЖЕЛЕЗНИЦЕ СРБИЈЕ " А.Д.
/ " INFRASTRUCTURE RAILWAYS OF SERBIA " JSC
Немањина 6/IV, Београд / Nemanjina Street 6/IV, Belgrade

Наручилац пројекта: / Employer: China Railway International Corporation Ltd.
No.10 Fuxing Road,Haidian District,Beijing
P.R China, 100844

China Communication Construction Company Ltd. (CCCC)
No.85 Deshengmenwai Street,Xicheng District,Beijing
P.R China, 100088
Web site: www.ccccltd.cn

Објекат: /Structure:
ПРУГА БЕОГРАД - СУБОТИЦА - ДРЖАВНА ГРАНИЦА (КЕЛЕБИЈА)
ДЕОНИЦА ПРУГЕ НОВИ САД - СУБОТИЦА - ДРЖАВНА ГРАНИЦА (КЕЛЕБИЈА)

BELGRADE - SUBOTICA - STATE BORDER (KELEBIA) RAILWAY LINE
SECTION : NOVI SAD - SUBOTICA - STATE BORDER (KELEBIA)

Организациона јединица: ГРАЂЕВИНАРСТВО И САОБРАЋАЈ
/Organization unit: DEPARTMENT OF CIVIL AND TRANSPORTATION

Одговорни пројектант:
Responsible designer:
Милан Муждало, дипл.инж.ел.
лиценца број:/ license No.: 351G09508

Главни пројектант:/ Chief designer:
др Љиљана Милић Марковић, дипл.грађ.инж.

Унутрашња контрола:/ Internal control:
Zhang Deyu,M.Sc.E.E

Сарадници:/ Associates:
Zhang Qi,M.Sc.E.E

Руководилац организационе јединице:
Manager of organization unit:
Драгиша Поповић, дипл.инж.ел.

Део пројекта: / Part of Design:
4/1.1.22 КОНТАКТНА МРЕЖА - СТАНИЦА СУБОТИЦА ТЕРЕТНА - СТАНИЦА СУБОТИЦА ПУТНИЧКА
4/1.1.22 Overhead contact system of station Subotica freight - station Subotica passenger

Цртеж:/ Drawing: ПОПРЕЧНИ ПРЕСЕК ПОРТАЛА 52-53
PORTAL CROSS SECTION 52-53

Размера: Scale: -

Врста тех. док.: Type of tech. docum.	датум:/date:	Цртеж бр./Drawing No.:
ПГД / DCP	04.2021.	2020-001-ELE-4/1.1.22-Ц7.4.10

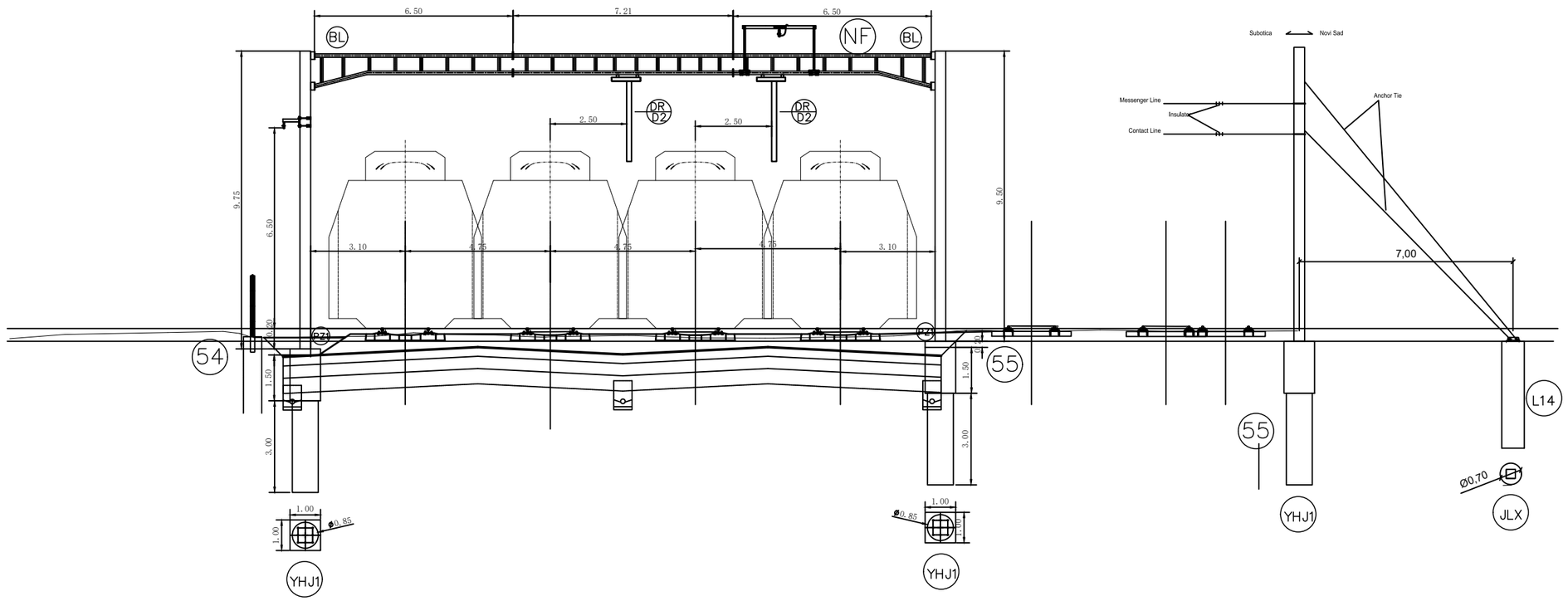

02		
01		
Број/Number	Датум / Date	Опис / Description

Ревизиони блок: / Revision block:

China Railway Design Corporation Serbia
Ogranak Beograd
Косте Рацина 16б; 11000 Београд; Србија

Инвеститор пројекта: / Investor:
" ИНФРАСТРУКТУРА ЖЕЛЕЗНИЦЕ СРБИЈЕ " А.Д.
/ " INFRASTRUCTURE RAILWAYS OF SERBIA " JSC
Немањина 6/IV, Београд / Nemanjina Street 6/IV, Belgrade

Наручилац пројекта: / Employer: China Railway International Corporation Ltd.
No.10 Fuxing Road,Haidian District,Beijing
P.R China, 100844

China Communication Construction Company Ltd. (CCCC)
No.85 Deshengmenwai Street,Xicheng District,Beijing
P.R China, 100088
Web site: www.ccccltd.cn

Објекат: /Structure:
ПРУГА БЕОГРАД - СУБОТИЦА - ДРЖАВНА ГРАНИЦА (КЕЛЕБИЈА)
ДЕОНИЦА ПРУГЕ НОВИ САД - СУБОТИЦА - ДРЖАВНА ГРАНИЦА (КЕЛЕБИЈА)

BELGRADE - SUBOTICA - STATE BORDER (KELEBIA) RAILWAY LINE
SECTION : NOVI SAD - SUBOTICA - STATE BORDER (KELEBIA)

Организациона јединица: ГРАЂЕВИНАРСТВО И САОБРАЋАЈ
/Organization unit: DEPARTMENT OF CIVIL AND TRANSPORTATION

Одговорни пројектант:
Responsible designer:
Милан Муждало, дипл.инж.ел.
лиценца број:/ license No.: 351G09508

Главни пројектант:/ Chief designer:
др Љиљана Милић Марковић, дипл.грађ.инж.

Унутрашња контрола:/ Internal control:
Zhang Deyu,M.Sc.E.E

Сарадници:/ Associates:
Zhang Qi,M.Sc.E.E

Руководилац организационе јединице:
Manager of organization unit:
Драгиша Поповић, дипл.инж.ел.

Део пројекта: / Part of Design:
4/1.1.22 КОНТАКТНА МРЕЖА - СТАНИЦА СУБОТИЦА ТЕРЕТНА - СТАНИЦА СУБОТИЦА ПУТНИЧКА
4/1.1.22 Overhead contact system of station Subotica freight - station Subotica passenger

Цртеж:/ Drawing: ПОПРЕЧНИ ПРЕСЕК ПОРТАЛА 54-55
PORTAL CROSS SECTION 54-55

Размера: Scale: -

Врста тех. док.: Type of tech. docum.: ПГД / DCP

датум:/date: 04.2021.

Цртеж бр./Drawing No.: 2020-001-ELE-4/1.1.22-Ц7.4.11

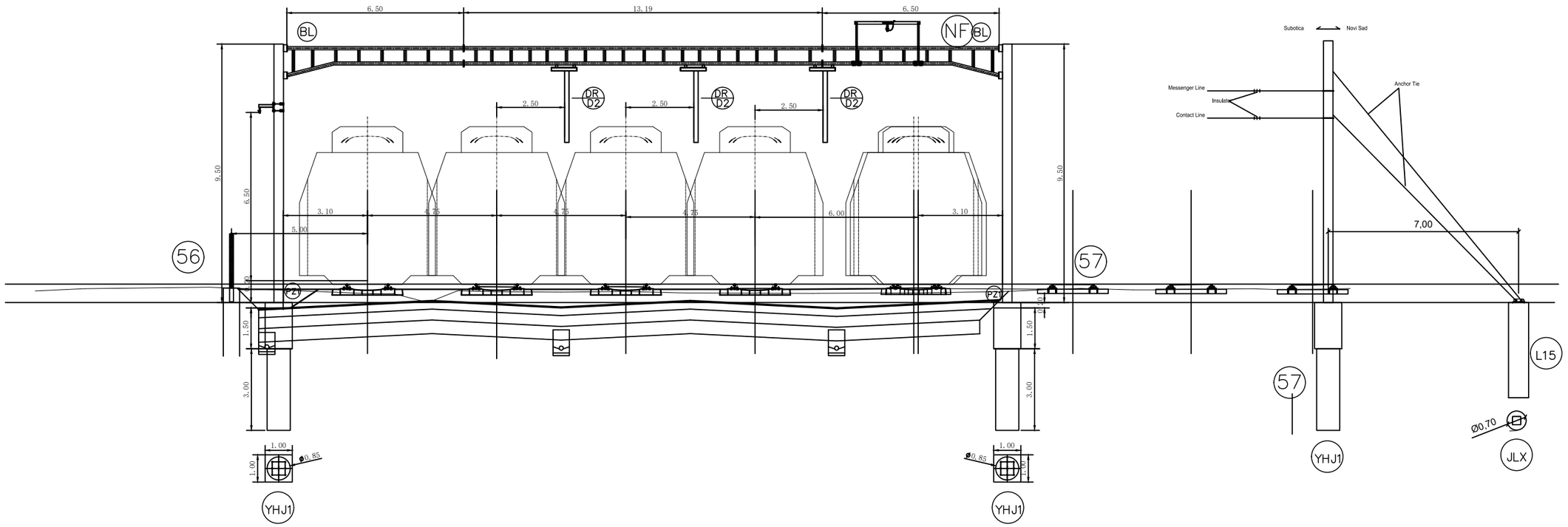

02		
01		
Број/Number	Датум / Date	Опис / Description

Ревизиони блок: / Revision block:

China Railway Design Corporation Serbia
Ogranak Beograd
Косте Рацина 16б; 11000 Београд; Србија

Инвеститор пројекта: / Investor:
" ИНФРАСТРУКТУРА ЖЕЛЕЗНИЦЕ СРБИЈЕ " А.Д.
/ " INFRASTRUCTURE RAILWAYS OF SERBIA " JSC
Немањина 6/IV, Београд / Nemanjina Street 6/IV, Belgrade

Наручилац пројекта: / Employer: China Railway International Corporation Ltd.
No.10 Fuxing Road,Haidian District,Beijing
P.R China, 100844

China Communication Construction Company Ltd. (CCCC)
No.85 Deshengmenwai Street,Xicheng District,Beijing
P.R China, 100088
Web site: www.ccccltd.cn

Објекат: /Structure:
ПРУГА БЕОГРАД - СУБОТИЦА - ДРЖАВНА ГРАНИЦА (КЕЛЕБИЈА)
ДЕОНИЦА ПРУГЕ НОВИ САД - СУБОТИЦА - ДРЖАВНА ГРАНИЦА (КЕЛЕБИЈА)

BELGRADE - SUBOTICA - STATE BORDER (KELEBIA) RAILWAY LINE
SECTION : NOVI SAD - SUBOTICA - STATE BORDER (KELEBIA)

Организациона јединица: ГРАЂЕВИНАРСТВО И САОБРАЋАЈ
/Organization unit: DEPARTMENT OF CIVIL AND TRANSPORTATION

Одговорни пројектант:
Responsible designer:
Милан Муждало, дипл.инж.ел.
лиценца број:/ license No.: 351G09508

Главни пројектант:/ Chief designer:
др Љиљана Милић Марковић, дипл.грађ.инж.

Унутрашња контрола:/ Internal control: Zhang Deyu,M.Sc.E.E

Сарадници:/ Associates: Zhang Qi,M.Sc.E.E

Руководилац организационе јединице:
Manager of organization unit:
Драгиша Поповић, дипл.инж.ел.

Део пројекта: / Part of Design:
4/1.1.22 КОНТАКТНА МРЕЖА - СТАНИЦА СУБОТИЦА ТЕРЕТНА - СТАНИЦА СУБОТИЦА ПУТНИЧКА
4/1.1.22 Overhead contact system of station Subotica freight - station Subotica passenger

Цртеж:/ Drawing: ПОПРЕЧНИ ПРЕСЕК ПОРТАЛА 56-57
PORTAL CROSS SECTION 56-57

Размера: Scale: -

Врста тех. док.: Type of tech. docum. ПГД / DCP

датум:/date: 04.2021.

Цртеж бр./Drawing No.: 2020-001-ELE-4/1.1.22-Ц7.4.12

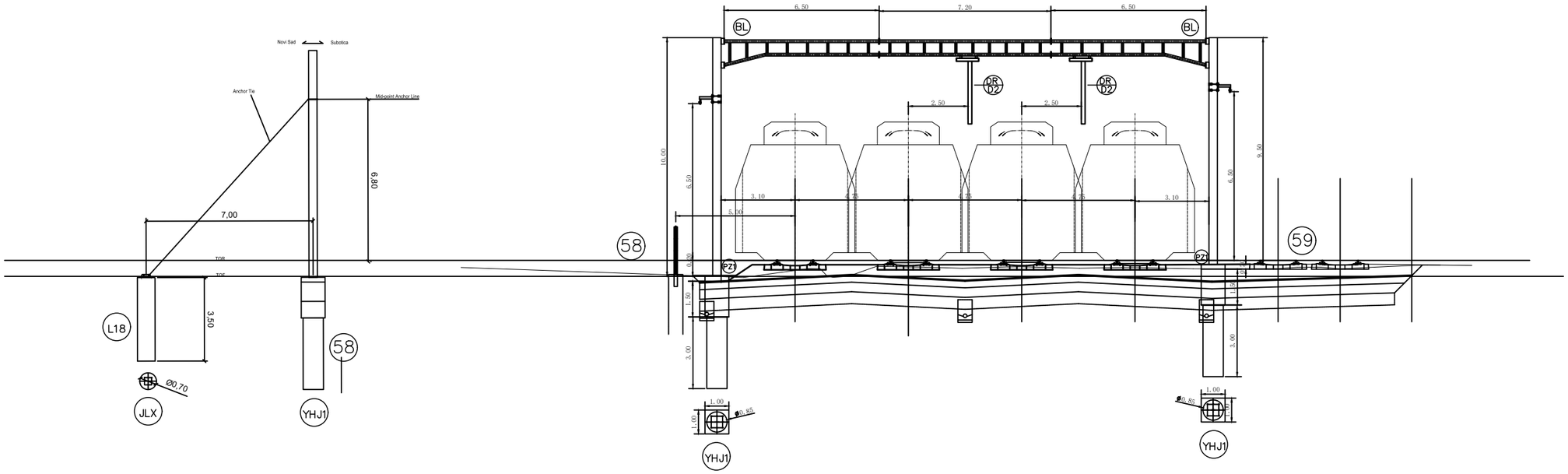

02		
01		
Број/Number	Датум / Date	Опис / Description

Ревизиони блок: / Revision block:

China Railway Design Corporation Serbia
Ogranak Beograd
Косте Рацина 16б; 11000 Београд; Србија

Инвеститор пројекта: / Investor:
" ИНФРАСТРУКТУРА ЖЕЛЕЗНИЦЕ СРБИЈЕ " А.Д.
/ " INFRASTRUCTURE RAILWAYS OF SERBIA " JSC
Немањина 6/IV, Београд / Nemanjina Street 6/IV, Belgrade

Наручилац пројекта: / Employer: China Railway International Corporation Ltd.
No.10 Fuxing Road,Haidian District,Beijing
P.R China, 100844

China Communication Construction Company Ltd. (CCCC)
No.85 Deshengmenwai Street,Xicheng District,Beijing
P.R China, 100088
Web site: www.ccccltd.cn

Објекат: /Structure:
ПРУГА БЕОГРАД - СУБОТИЦА - ДРЖАВНА ГРАНИЦА (КЕЛЕБИЈА)
ДЕОНИЦА ПРУГЕ НОВИ САД - СУБОТИЦА - ДРЖАВНА ГРАНИЦА (КЕЛЕБИЈА)

BELGRADE - SUBOTICA - STATE BORDER (KELEBIA) RAILWAY LINE
SECTION : NOVI SAD - SUBOTICA - STATE BORDER (KELEBIA)

Организациона јединица: ГРАЂЕВИНАРСТВО И САОБРАЋАЈ
/Organization unit: DEPARTMENT OF CIVIL AND TRANSPORTATION

Одговорни пројектант:
Responsible designer:
Милан Муждало, дипл.инж.ел.
лиценца број:/ license No.: 351G09508

Главни пројектант:/ Chief designer:
др Љиљана Милић Марковић, дипл.грађ.инж.

Унутрашња контрола:/ Internal control: Zhang Deyu,M.Sc.E.E
Сарадници:/ Associates: Zhang Qi,M.Sc.E.E

Руководилац организационе јединице:
Manager of organization unit:
Драгиша Поповић, дипл.инж.ел.

Део пројекта: / Part of Design:
4/1.1.22 КОНТАКТНА МРЕЖА - СТАНИЦА СУБОТИЦА ТЕРЕТНА - СТАНИЦА СУБОТИЦА ПУТНИЧКА
4/1.1.22 Overhead contact system of station Subotica freight - station Subotica passenger

Цртеж:/ Drawing: ПОПРЕЧНИ ПРЕСЕК ПОРТАЛА 58-59
PORTAL CROSS SECTION 58-59

Размера: Scale: -

Врста тех. док.: Type of tech. docum.	датум:/date:	Цртеж бр./Drawing No.:
ПГД / DCP	04.2021.	2020-001-ELE-4/1.1.22-Ц7.4.13

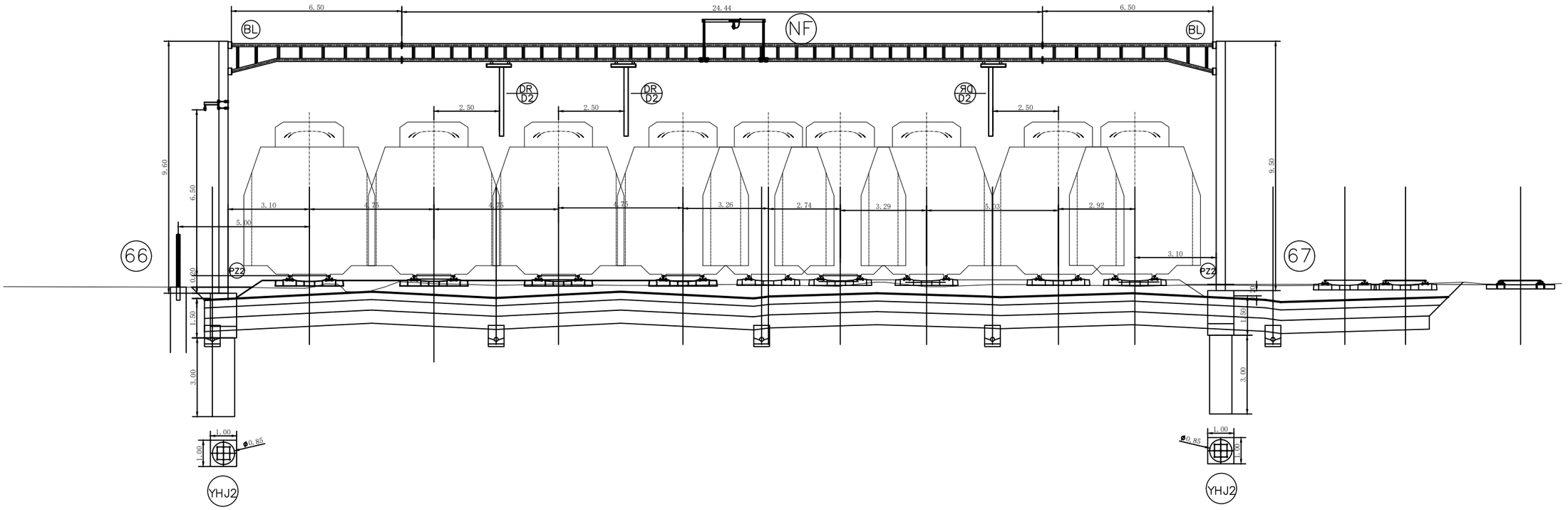

Број/Number	Датум / Date	Опис / Description
02		
01		

Ревизиони блок: / Revision block:

China Railway Design Corporation Serbia
Ogranak Beograd
Косте Рацина 16б; 11000 Београд; Србија

Инвеститор пројекта: / Investor:
" ИНФРАСТРУКТУРА ЖЕЛЕЗНИЦЕ СРБИЈЕ " А.Д.
/ " INFRASTRUCTURE RAILWAYS OF SERBIA " JSC
Немањина 6/IV, Београд / Nemanjina Street 6/IV, Belgrade

Наручилац пројекта: / Employer: China Railway International Corporation Ltd.
No.10 Fuxing Road,Haidian District,Beijing
P.R China, 100844

China Communication Construction Company Ltd. (CCCC)
No.85 Deshengmenwai Street,Xicheng District,Beijing
P.R China, 100088
Web site: www.ccccltd.cn

Објекат: /Structure:
ПРУГА БЕОГРАД - СУБОТИЦА - ДРЖАВНА ГРАНИЦА (КЕЛЕБИЈА)
ДЕОНИЦА ПРУГЕ НОВИ САД - СУБОТИЦА - ДРЖАВНА ГРАНИЦА (КЕЛЕБИЈА)

BELGRADE - SUBOTICA - STATE BORDER (KELEBIA) RAILWAY LINE
SECTION : NOVI SAD - SUBOTICA - STATE BORDER (KELEBIA)

Организациона јединица: ГРАЂЕВИНАРСТВО И САОБРАЋАЈ
/Organization unit: DEPARTMENT OF CIVIL AND TRANSPORTATION

Одговорни пројектант:
Responsible designer:
Милан Муждало, дипл.инж.ел.
лиценца број:/ license No.: 351G09508

Главни пројектант:/ Chief designer:
др Љиљана Милић Марковић, дипл.грађ.инж.

Унутрашња контрола:/ Internal control:
Zhang Deyu,M.Sc.E.E

Сарадници:/ Associates:
Zhang Qi,M.Sc.E.E

Руководилац организационе јединице:
Manager of organization unit:
Драгиша Поповић, дипл.инж.ел.

Део пројекта: / Part of Design:
4/1.1.22 КОНТАКТНА МРЕЖА - СТАНИЦА СУБОТИЦА ТЕРЕТНА - СТАНИЦА СУБОТИЦА ПУТНИЧКА
4/1.1.22 Overhead contact system of station Subotica freight - station Subotica passenger

Цртеж:/ Drawing:
ПОПРЕЧНИ ПРЕСЕК ПОРТАЛА 66-67
PORTAL CROSS SECTION 66-67

Размера: Scale: -

Врста тех. док.: Type of tech. docum.: ПГД / DCP

датум:/date: 04.2021.

Цртеж бр./Drawing No.: 2020-001-ELE-4/1.1.22-Ц7.4.14

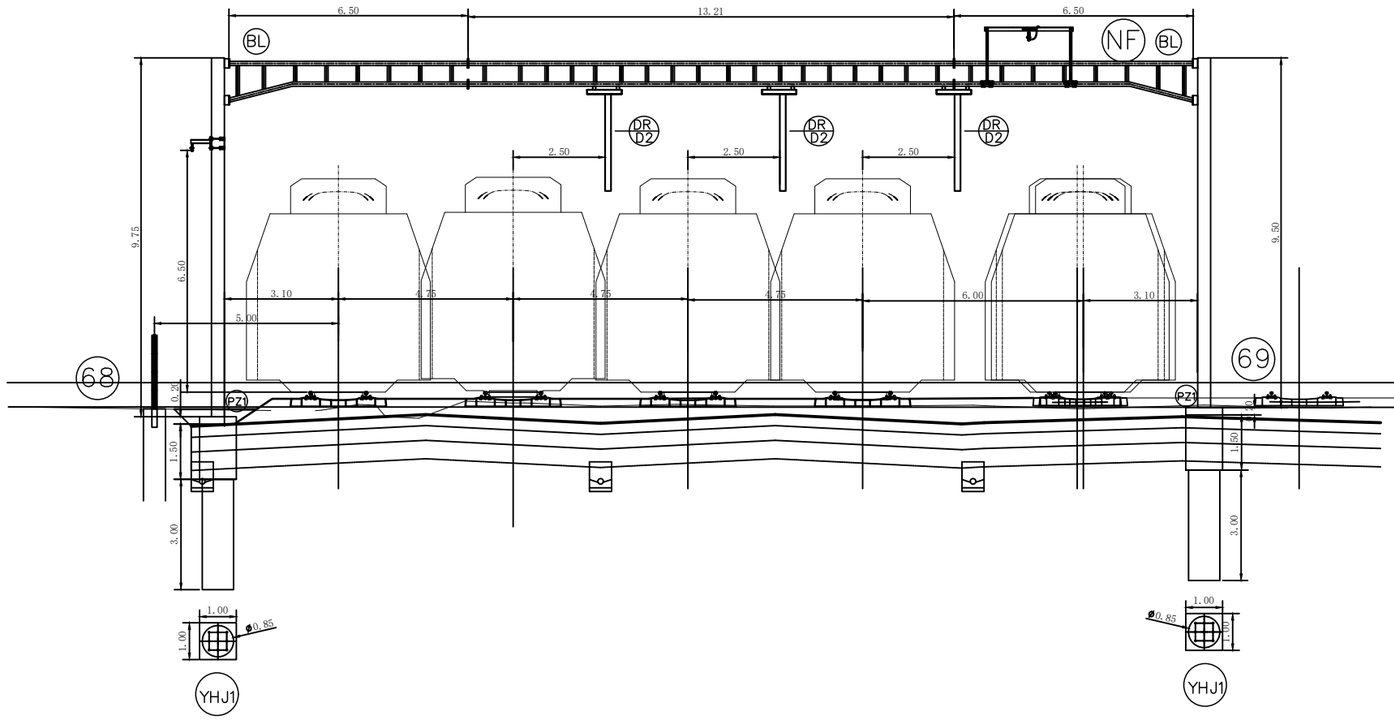

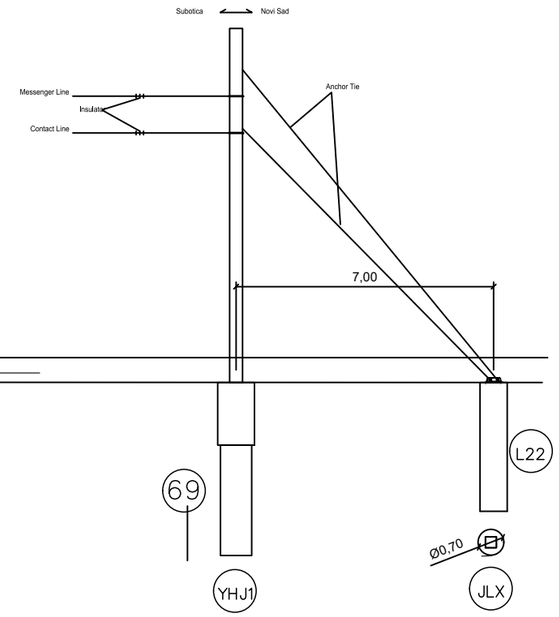

02		
01		
Број/Number	Датум / Date	Опис / Description

Ревизиони блок: / Revision block:

China Railway Design Corporation Serbia
Ogranak Beograd
Косте Рацина 16б; 11000 Београд; Србија

Инвеститор пројекта: / Investor:
" ИНФРАСТРУКТУРА ЖЕЛЕЗНИЦЕ СРБИЈЕ " А.Д.
/ " INFRASTRUCTURE RAILWAYS OF SERBIA " JSC
Немањина 6/IV, Београд / Nemanjina Street 6/IV, Belgrade

Наручилац пројекта: / Employer: China Railway International Corporation Ltd.
No.10 Fuxing Road,Haidian District,Beijing
P.R China, 100844

China Communication Construction Company Ltd. (CCCC)
No.85 Deshengmenwai Street,Xicheng District,Beijing
P.R China, 100088
Web site: www.ccccltd.cn

Објекат: /Structure:
ПРУГА БЕОГРАД - СУБОТИЦА - ДРЖАВНА ГРАНИЦА (КЕЛЕБИЈА)
ДЕОНИЦА ПРУГЕ НОВИ САД - СУБОТИЦА - ДРЖАВНА ГРАНИЦА (КЕЛЕБИЈА)

BELGRADE - SUBOTICA - STATE BORDER (KELEBIA) RAILWAY LINE
SECTION : NOVI SAD - SUBOTICA - STATE BORDER (KELEBIA)

Организациона јединица: ГРАЂЕВИНАРСТВО И САОБРАЋАЈ
/Organization unit: DEPARTMENT OF CIVIL AND TRANSPORTATION

Одговорни пројектант:
Responsible designer:
Милан Муждало, дипл.инж.ел.
лиценца број:/ license No.: 351G09508

Главни пројектант:/ Chief designer:
др Љиљана Милић Марковић, дипл.грађ.инж.

Унутрашња контрола:/ Internal control: Zhang Deyu,M.Sc.E.E

Сарадници:/ Associates: Zhang Qi,M.Sc.E.E

Руководилац организационе јединице:
Manager of organization unit:
Драгиша Поповић, дипл.инж.ел.

Део пројекта: / Part of Design:
4/1.1.22 КОНТАКТНА МРЕЖА - СТАНИЦА СУБОТИЦА ТЕРЕТНА - СТАНИЦА СУБОТИЦА ПУТНИЧКА
4/1.1.22 Overhead contact system of station Subotica freight - station Subotica passenger

Цртеж:/ Drawing: ПОПРЕЧНИ ПРЕСЕК ПОРТАЛА 68-69
PORTAL CROSS SECTION 68-69

Размера: Scale: -

Врста тех. док.: Type of tech. docum.	датум:/date:	Цртеж бр./Drawing No.:
ПГД / DCP	04.2021.	2020-001-ELE-4/1.1.22-Ц7.4.15

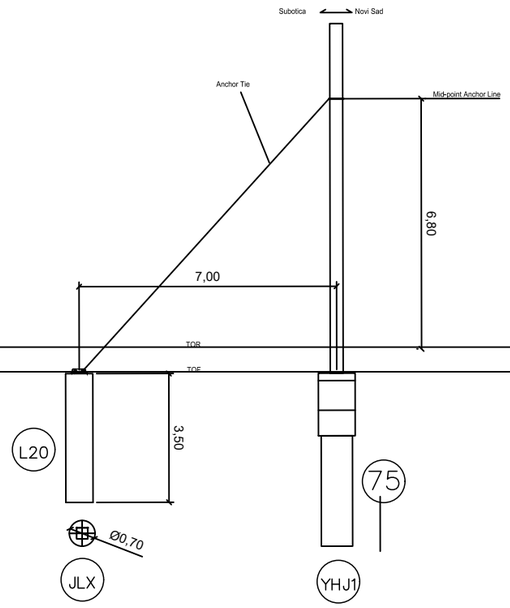

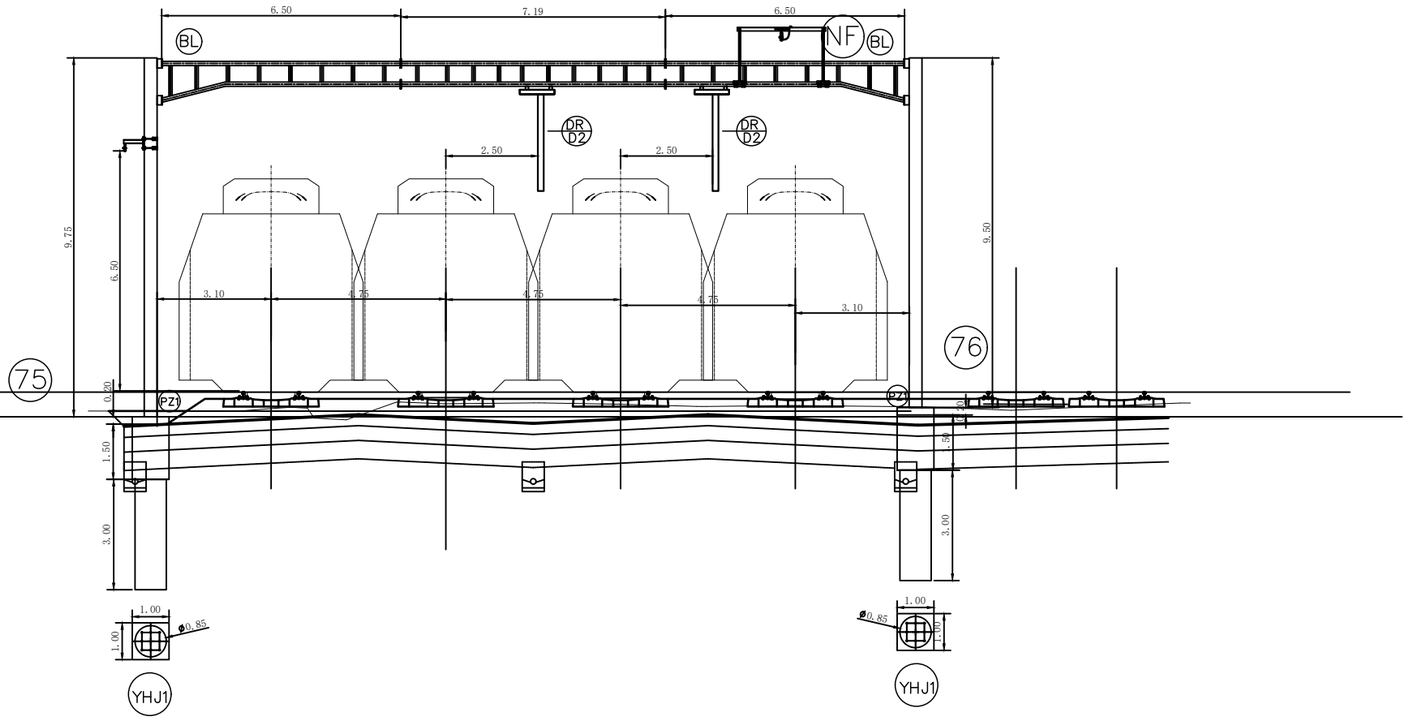

02		
01		
Број/Number	Датум / Date	Опис / Description

Ревизиони блок: / Revision block:

中国铁设 CRDC

China Railway Design Corporation Serbia
Ogranak Beograd
Косте Рацина 16б; 11000 Београд; Србија

Инвеститор пројекта: / Investor:
" ИНФРАСТРУКТУРА ЖЕЛЕЗНИЦЕ СРБИЈЕ " А.Д.
/ " INFRASTRUCTURE RAILWAYS OF SERBIA " JSC
Немањина 6/IV, Београд / Nemanjina Street 6/IV, Belgrade

Наручилац пројекта: / Employer: China Railway International Corporation Ltd.
No.10 Fuxing Road,Haidian District,Beijing
P.R China, 100844

China Communication Construction Company Ltd. (CCCC)
No.85 Deshengmenwai Street,Xicheng District,Beijing
P.R China, 100088
Web site: www.ccccltd.cn

Објекат: /Structure:
ПРУГА БЕОГРАД - СУБОТИЦА - ДРЖАВНА ГРАНИЦА (КЕЛЕБИЈА)
ДЕОНИЦА ПРУГЕ НОВИ САД - СУБОТИЦА - ДРЖАВНА ГРАНИЦА (КЕЛЕБИЈА)

BELGRADE - SUBOTICA - STATE BORDER (KELEBIA) RAILWAY LINE
SECTION : NOVI SAD - SUBOTICA - STATE BORDER (KELEBIA)

Организациона јединица: ГРАЂЕВИНАРСТВО И САОБРАЋАЈ
/Organization unit: DEPARTMENT OF CIVIL AND TRANSPORTATION

Одговорни пројектант:
Responsible designer:
Милан Муждало, дипл.инж.ел.
лиценца број:/ license No.: 351G09508

Главни пројектант:/ Chief designer:
др Љиљана Милић Марковић, дипл.грађ.инж.

Унутрашња контрола:/ Internal control: Zhang Deyu,M.Sc.E.E
Сарадници:/ Associates: Zhang Qi,M.Sc.E.E

Руководилац организационе јединице:
Manager of organization unit:
Драгиша Поповић, дипл.инж.ел.

Део пројекта: / Part of Design:
4/1.1.22 КОНТАКТНА МРЕЖА - СТАНИЦА СУБОТИЦА ТЕРЕТНА - СТАНИЦА СУБОТИЦА ПУТНИЧКА
4/1.1.22 Overhead contact system of station Subotica freight - station Subotica passenger

Цртеж:/ Drawing: ПОПРЕЧНИ ПРЕСЕК ПОРТАЛА 75-76
PORTAL CROSS SECTION 75-76

Размера: Scale: -

Врста тех. док.: Type of tech. docum.: ПГД / DCP

датум:/date: 04.2021.

Цртеж бр./Drawing No.: 2020-001-ELE-4/1.1.22-Ц7.4.16

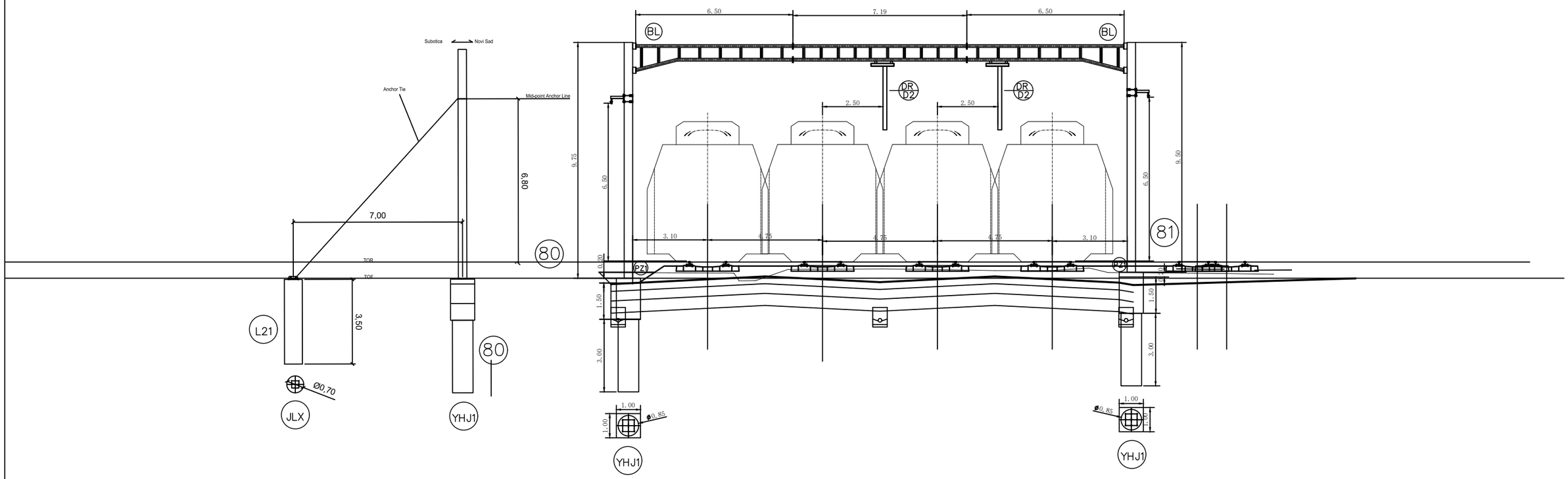

02			
01			
Број/Number	Датум / Date	Опис / Description	

Ревизиони блок: / Revision block:

中国铁设 CRDC

China Railway Design Corporation Serbia
Ogranak Beograd
Косте Рацина 16б; 11000 Београд; Србија

Инвеститор пројекта: / Investor:
" ИНФРАСТРУКТУРА ЖЕЛЕЗНИЦЕ СРБИЈЕ " А.Д.
/ " INFRASTRUCTURE RAILWAYS OF SERBIA " JSC
Немањина 6/IV, Београд / Nemanjina Street 6/IV, Belgrade

Наручилац пројекта: / Employer: China Railway International Corporation Ltd.
No.10 Fuxing Road,Haidian District,Beijing
P.R China, 100844

China Communication Construction Company Ltd. (CCCC)
No.85 Deshengmenwai Street,Xicheng District,Beijing
P.R China, 100088
Web site: www.ccccltd.cn

Објекат: /Structure:
ПРУГА БЕОГРАД - СУБОТИЦА - ДРЖАВНА ГРАНИЦА (КЕЛЕБИЈА)
ДЕОНИЦА ПРУГЕ НОВИ САД - СУБОТИЦА - ДРЖАВНА ГРАНИЦА (КЕЛЕБИЈА)

BELGRADE - SUBOTICA - STATE BORDER (KELEBIA) RAILWAY LINE
SECTION : NOVI SAD - SUBOTICA - STATE BORDER (KELEBIA)

Организациона јединица: ГРАЂЕВИНАРСТВО И САОБРАЋАЈ
/Organization unit: DEPARTMENT OF CIVIL AND TRANSPORTATION

Одговорни пројектант:
Responsible designer:
Милан Муждало, дипл.инж.ел.
лиценца број:/ license No.: 351G09508

Главни пројектант:/ Chief designer:
др Љиљана Милић Марковић, дипл.грађ.инж.

Унутрашња контрола:/ Internal control: Zhang Deyu,M.Sc.E.E

Сарадници:/ Associates: Zhang Qi,M.Sc.E.E

Руководилац организационе јединице:
Manager of organization unit:
Драгиша Поповић, дипл.инж.ел.

Део пројекта: / Part of Design:
4/1.1.22 КОНТАКТНА МРЕЖА - СТАНИЦА СУБОТИЦА ТЕРЕТНА - СТАНИЦА СУБОТИЦА ПУТНИЧКА
4/1.1.22 Overhead contact system of station Subotica freight - station Subotica passenger

Цртеж:/ Drawing: ПОПРЕЧНИ ПРЕСЕК ПОРТАЛА 80-81
PORTAL CROSS SECTION 80-81

Размера: Scale: -

Врста тех. док.: Type of tech. docum.: ПГД / DCP

датум:/date: 04.2021.

Цртеж бр./Drawing No.: 2020-001-ELE-4/1.1.22-Ц7.4.17

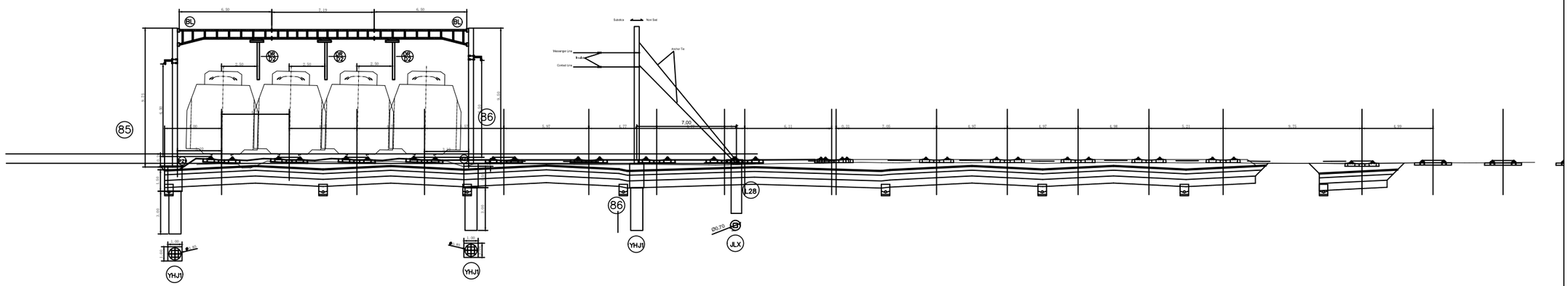

02		
01		
Број/Number	Датум / Date	Опис / Description

Ревизиони блок: / Revision block:

China Railway Design Corporation Serbia
Ogranak Beograd
Косте Рацина 16б; 11000 Београд; Србија

Инвеститор пројекта: / Investor:
" ИНФРАСТРУКТУРА ЖЕЛЕЗНИЦЕ СРБИЈЕ " А.Д.
/ " INFRASTRUCTURE RAILWAYS OF SERBIA " JSC
Немањина 6/IV, Београд / Nemanjina Street 6/IV, Belgrade

Наручилац пројекта: / Employer: China Railway International Corporation Ltd.
No.10 Fuxing Road,Haidian District,Beijing
P.R China, 100844

China Communication Construction Company Ltd. (CCCC)
No.85 Deshengmenwai Street,Xicheng District,Beijing
P.R China, 100088
Web site: www.ccccltd.cn

Објекат: /Structure:
ПРУГА БЕОГРАД - СУБОТИЦА - ДРЖАВНА ГРАНИЦА (КЕЛЕБИЈА)
ДЕОНИЦА ПРУГЕ НОВИ САД - СУБОТИЦА - ДРЖАВНА ГРАНИЦА (КЕЛЕБИЈА)

BELGRADE - SUBOTICA - STATE BORDER (KELEBIA) RAILWAY LINE
SECTION : NOVI SAD - SUBOTICA - STATE BORDER (KELEBIA)

Организациона јединица: ГРАЂЕВИНАРСТВО И САОБРАЋАЈ
/Organization unit: DEPARTMENT OF CIVIL AND TRANSPORTATION

Одговорни пројектант:
Responsible designer:
Милан Муждало, дипл.инж.ел.
лиценца број:/ license No.: 351G09508

Главни пројектант:/ Chief designer:
др Љиљана Милић Марковић, дипл.грађ.инж.

Унутрашња контрола:/ Internal control:
Zhang Deyu,M.Sc.E.E

Сарадници:/ Associates:
Zhang Qi,M.Sc.E.E

Руководилац организационе јединице:
Manager of organization unit:
Драгиша Поповић, дипл.инж.ел.

Део пројекта: / Part of Design:
4/1.1.22 КОНТАКТНА МРЕЖА - СТАНИЦА СУБОТИЦА ТЕРЕТНА - СТАНИЦА СУБОТИЦА ПУТНИЧКА
4/1.1.22 Overhead contact system of station Subotica freight - station Subotica passenger

Цртеж:/ Drawing:
ПОПРЕЧНИ ПРЕСЕК ПОРТАЛА 85-86
PORTAL CROSS SECTION 85-86

Размера: Scale: -

Врста тех. док.: Type of tech. docum.	датум:/date:	Цртеж бр./Drawing No.:
ПГД / DCP	04.2021.	2020-001-ELE-4/1.1.22-Ц7.4.18

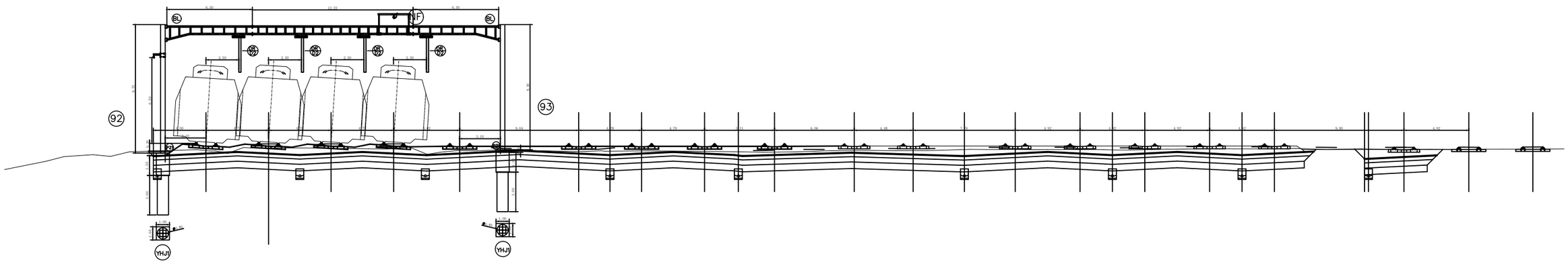

02		
01		
Број/Number	Датум / Date	Опис / Description

Ревизиони блок: / Revision block:

China Railway Design Corporation Serbia
Ogranak Beograd
Косте Рацина 16б; 11000 Београд; Србија

Инвеститор пројекта: / Investor:
" ИНФРАСТРУКТУРА ЖЕЛЕЗНИЦЕ СРБИЈЕ " А.Д.
/ " INFRASTRUCTURE RAILWAYS OF SERBIA " JSC
Немањина 6/IV, Београд / Nemanjina Street 6/IV, Belgrade

Наручилац пројекта: / Employer: China Railway International Corporation Ltd.
No.10 Fuxing Road,Haidian District,Beijing
P.R China, 100844

China Communication Construction Company Ltd. (CCCC)
No.85 Deshengmenwai Street,Xicheng District,Beijing
P.R China, 100088
Web site: www.ccccltd.cn

Објекат: /Structure:
ПРУГА БЕОГРАД - СУБОТИЦА - ДРЖАВНА ГРАНИЦА (КЕЛЕБИЈА)
ДЕОНИЦА ПРУГЕ НОВИ САД - СУБОТИЦА - ДРЖАВНА ГРАНИЦА (КЕЛЕБИЈА)

BELGRADE - SUBOTICA - STATE BORDER (KELEBIA) RAILWAY LINE
SECTION : NOVI SAD - SUBOTICA - STATE BORDER (KELEBIA)

Организациона јединица: ГРАЂЕВИНАРСТВО И САОБРАЋАЈ
/Organization unit: DEPARTMENT OF CIVIL AND TRANSPORTATION

Одговорни пројектант:
Responsible designer:
Милан Муждало, дипл.инж.ел.
лиценца број:/ license No.: 351G09508

Главни пројектант:/ Chief designer:
др Љиљана Милић Марковић, дипл.грађ.инж.

Унутрашња контрола:/ Internal control: Zhang Deyu,M.Sc.E.E

Сарадници:/ Associates: Zhang Qi,M.Sc.E.E

Руководилац организационе јединице:
Manager of organization unit:
Драгиша Поповић, дипл.инж.ел.

Део пројекта: / Part of Design:
4/1.1.22 КОНТАКТНА МРЕЖА - СТАНИЦА СУБОТИЦА ТЕРЕТНА - СТАНИЦА СУБОТИЦА ПУТНИЧКА
4/1.1.22 Overhead contact system of station Subotica freight - station Subotica passenger

Цртеж:/ Drawing: ПОПРЕЧНИ ПРЕСЕК ПОРТАЛА 92-93
PORTAL CROSS SECTION 92-93

Размера: Scale: -

Врста тех. док.: Type of tech. docum.	датум:/date:	Цртеж бр./Drawing No.:
ПГД / DCP	04.2021.	2020-001-ELE-4/1.1.22-Ц7.4.19

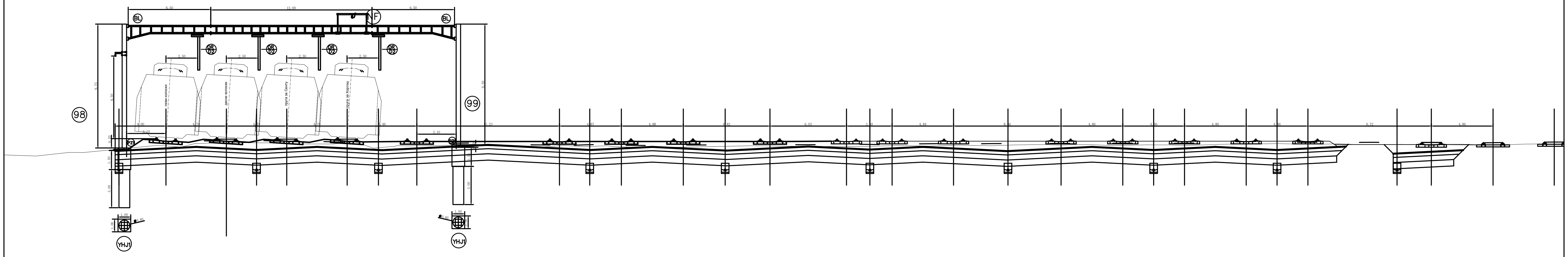

Организациона јединица: ГРАЂЕВИНАРСТВО И САОБРАЋАЈ
/Organization unit: DEPARTMENT OF CIVIL AND TRANSPORTATION

Број/Number	Датум / Date	Опис / Description
02		
01		

Ревизиони блок: / Revision block:

China Railway Design Corporation Serbia
Ogranak Beograd
Косте Рацина 16б; 11000 Београд; Србија

Инвеститор пројекта: / Investor:
" ИНФРАСТРУКТУРА ЖЕЛЕЗНИЦЕ СРБИЈЕ " А.Д.
/ " INFRASTRUCTURE RAILWAYS OF SERBIA " JSC
Немањина 6/IV, Београд / Nemanjina Street 6/IV, Belgrade

Наручилац пројекта: / Employer: China Railway International Corporation Ltd.
No.10 Fuxing Road,Haidian District,Beijing
P.R China, 100844

China Communication Construction Company Ltd. (CCCC)
No.85 Deshengmenwai Street,Xicheng District,Beijing
P.R China, 100088
Web site: www.ccccltd.cn

Објекат: /Structure:
ПРУГА БЕОГРАД - СУБОТИЦА - ДРЖАВНА ГРАНИЦА (КЕЛЕБИЈА)
ДЕОНИЦА ПРУГЕ НОВИ САД - СУБОТИЦА - ДРЖАВНА ГРАНИЦА (КЕЛЕБИЈА)

BELGRADE - SUBOTICA - STATE BORDER (KELEBIA) RAILWAY LINE
SECTION : NOVI SAD - SUBOTICA - STATE BORDER (KELEBIA)

Одговорни пројектант:
Responsible designer:
Милан Муждало, дипл.инж.ел.
лиценца број:/ license No.: 351G09508

Главни пројектант:/ Chief designer:
др Љиљана Милић Марковић, дипл.грађ.инж.

Унутрашња контрола:/ Internal control: Zhang Deyu,M.Sc.E.E

Сарадници:/ Associates: Zhang Qi,M.Sc.E.E

Руководилац организационе јединице:
Manager of organization unit:
Драгиша Поповић, дипл.инж.ел.

Део пројекта: / Part of Design:
4/1.1.22 КОНТАКТНА МРЕЖА - СТАНИЦА СУБОТИЦА ТЕРЕТНА - СТАНИЦА СУБОТИЦА ПУТНИЧКА
4/1.1.22 Overhead contact system of station Subotica freight - station Subotica passenger

Цртеж:/ Drawing:
ПОПРЕЧНИ ПРЕСЕК ПОРТАЛА 98-99
PORTAL CROSS SECTION 98-99

Размера: Scale: -

Врста тех. док.: Type of tech. docum.: ПГД / DCP
датум:/date: 04.2021.
Цртеж бр./Drawing No.: 2020-001-ELE-4/1.1.22-Ц7.4.20

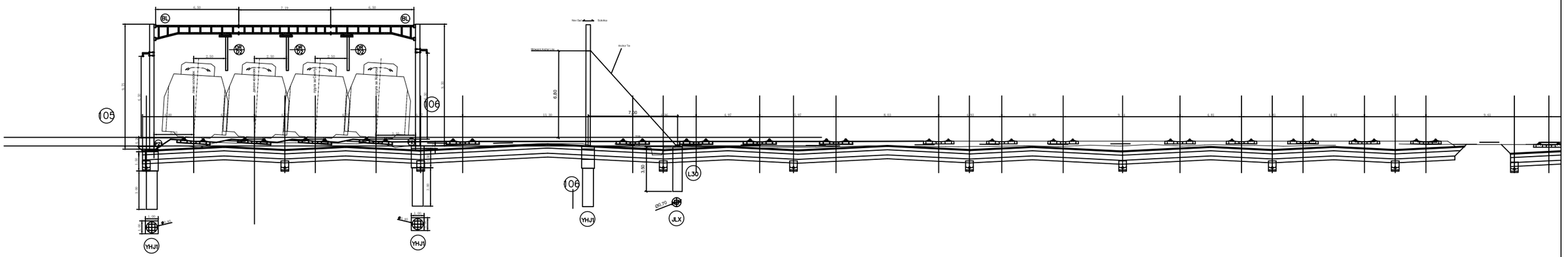

02		
01		
Број/Number	Датум / Date	Опис / Description

Ревизиони блок: / Revision block:

China Railway Design Corporation Serbia
Ogranak Beograd
Косте Рацина 16б; 11000 Београд; Србија

Инвеститор пројекта: / Investor:
" ИНФРАСТРУКТУРА ЖЕЛЕЗНИЦЕ СРБИЈЕ " А.Д.
/ " INFRASTRUCTURE RAILWAYS OF SERBIA " JSC
Немањина 6/IV, Београд / Nemanjina Street 6/IV, Belgrade

Наручилац пројекта: / Employer: China Railway International Corporation Ltd.
No.10 Fuxing Road,Haidian District,Beijing
P.R China, 100844

China Communication Construction Company Ltd. (CCCC)
No.85 Deshengmenwai Street,Xicheng District,Beijing
P.R China, 100088
Web site: www.ccccltd.cn

Објекат: /Structure:
ПРУГА БЕОГРАД - СУБОТИЦА - ДРЖАВНА ГРАНИЦА (КЕЛЕБИЈА)
ДЕОНИЦА ПРУГЕ НОВИ САД - СУБОТИЦА - ДРЖАВНА ГРАНИЦА (КЕЛЕБИЈА)

BELGRADE - SUBOTICA - STATE BORDER (KELEBIA) RAILWAY LINE
SECTION : NOVI SAD - SUBOTICA - STATE BORDER (KELEBIA)

Организациона јединица: ГРАЂЕВИНАРСТВО И САОБРАЋАЈ
/Organization unit: DEPARTMENT OF CIVIL AND TRANSPORTATION

Одговорни пројектант:
Responsible designer:
Милан Муждало, дипл.инж.ел.
лиценца број:/ license No.: 351G09508

Главни пројектант:/ Chief designer:
др Љиљана Милић Марковић, дипл.грађ.инж.

Унутрашња контрола:/ Internal control: Zhang Deyu,M.Sc.E.E

Сарадници:/ Associates: Zhang Qi,M.Sc.E.E

Руководилац организационе јединице:
Manager of organization unit:
Драгиша Поповић, дипл.инж.ел.

Део пројекта: / Part of Design:
4/1.1.22 КОНТАКТНА МРЕЖА - СТАНИЦА СУБОТИЦА ТЕРЕТНА - СТАНИЦА СУБОТИЦА ПУТНИЧКА
4/1.1.22 Overhead contact system of station Subotica freight - station Subotica passenger

Цртеж:/ Drawing: ПОПРЕЧНИ ПРЕСЕК ПОРТАЛА 105-106
PORTAL CROSS SECTION 105-106

Размера: Scale: -

Врста тех. док.: Type of tech. docum.	датум:/date:	Цртеж бр./Drawing No.:
ПГД / DCP	04.2021.	2020-001-ELE-4/1.1.22-Ц7.4.21

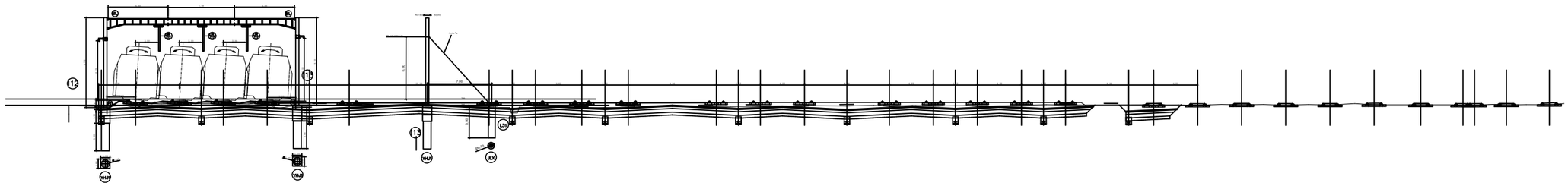

02		
01		
Број/Number	Датум / Date	Опис / Description

Ревизиони блок: / Revision block:

China Railway Design Corporation Serbia
Ogranak Beograd
Косте Рацина 16б; 11000 Београд; Србија

Инвеститор пројекта: / Investor:
" ИНФРАСТРУКТУРА ЖЕЛЕЗНИЦЕ СРБИЈЕ " А.Д.
/ " INFRASTRUCTURE RAILWAYS OF SERBIA " JSC
Немањина 6/IV, Београд / Nemanjina Street 6/IV, Belgrade

Наручилац пројекта: / Employer: China Railway International Corporation Ltd.
No.10 Fuxing Road,Haidian District,Beijing
P.R China, 100844

China Communication Construction Company Ltd. (CCCC)
No.85 Deshengmenwai Street,Xicheng District,Beijing
P.R China, 100088
Web site: www.ccccltd.cn

Објекат: /Structure:
ПРУГА БЕОГРАД - СУБОТИЦА - ДРЖАВНА ГРАНИЦА (КЕЛЕБИЈА)
ДЕОНИЦА ПРУГЕ НОВИ САД - СУБОТИЦА - ДРЖАВНА ГРАНИЦА (КЕЛЕБИЈА)

BELGRADE - SUBOTICA - STATE BORDER (KELEBIA) RAILWAY LINE
SECTION : NOVI SAD - SUBOTICA - STATE BORDER (KELEBIA)

Организациона јединица: ГРАЂЕВИНАРСТВО И САОБРАЋАЈ
/Organization unit: DEPARTMENT OF CIVIL AND TRANSPORTATION

Одговорни пројектант:
Responsible designer:
Милан Муждало, дипл.инж.ел.
лиценца број:/ license No.: 351G09508

Главни пројектант:/ Chief designer:
др Љиљана Милић Марковић, дипл.грађ.инж.

Унутрашња контрола:/ Internal control: Zhang Deyu,M.Sc.E.E
Сарадници:/ Associates: Zhang Qi,M.Sc.E.E

Руководилац организационе јединице:
Manager of organization unit:
Драгиша Поповић, дипл.инж.ел.

Део пројекта: / Part of Design:
4/1.1.22 КОНТАКТНА МРЕЖА - СТАНИЦА СУБОТИЦА ТЕРЕТНА - СТАНИЦА СУБОТИЦА ПУТНИЧКА
4/1.1.22 Overhead contact system of station Subotica freight - station Subotica passenger

Цртеж:/ Drawing: ПОПРЕЧНИ ПРЕСЕК ПОРТАЛА 112-113
PORTAL CROSS SECTION 112-113

Размера: Scale: -

Врста тех. док.: Type of tech. docum.	датум:/date:	Цртеж бр./Drawing No.:
ПГД / DCP	04.2021.	2020-001-ELE-4/1.1.22-Ц7.4.22

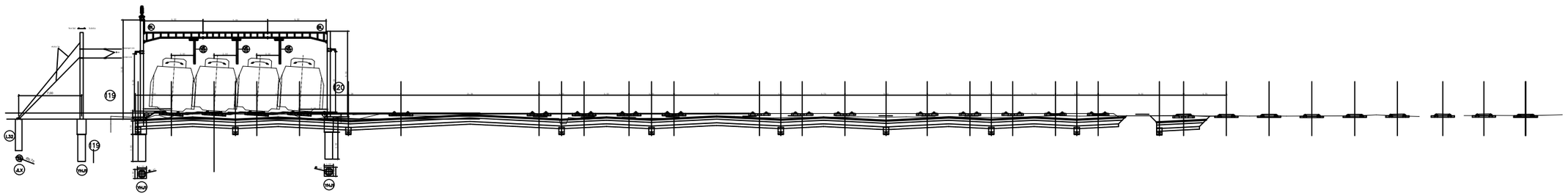

02		
01		
Број/Number	Датум / Date	Опис / Description

Ревизиони блок: / Revision block:

China Railway Design Corporation Serbia
Ogranak Beograd
Косте Рацина 16б; 11000 Београд; Србија

Инвеститор пројекта: / Investor:
" ИНФРАСТРУКТУРА ЖЕЛЕЗНИЦЕ СРБИЈЕ " А.Д.
/ " INFRASTRUCTURE RAILWAYS OF SERBIA " JSC
Немањина 6/IV, Београд / Nemanjina Street 6/IV, Belgrade

Наручилац пројекта: / Employer: China Railway International Corporation Ltd.
No.10 Fuxing Road,Haidian District,Beijing
P.R China, 100844

China Communication Construction Company Ltd. (CCCC)
No.85 Deshengmenwai Street,Xicheng District,Beijing
P.R China, 100088
Web site: www.ccccltd.cn

Објекат: /Structure:
ПРУГА БЕОГРАД - СУБОТИЦА - ДРЖАВНА ГРАНИЦА (КЕЛЕБИЈА)
ДЕОНИЦА ПРУГЕ НОВИ САД - СУБОТИЦА - ДРЖАВНА ГРАНИЦА (КЕЛЕБИЈА)

BELGRADE - SUBOTICA - STATE BORDER (KELEBIA) RAILWAY LINE
SECTION : NOVI SAD - SUBOTICA - STATE BORDER (KELEBIA)

Организациона јединица: ГРАЂЕВИНАРСТВО И САОБРАЋАЈ
/Organization unit: DEPARTMENT OF CIVIL AND TRANSPORTATION

Одговорни пројектант:
Responsible designer:
Милан Муждало, дипл.инж.ел.
лиценца број:/ license No.: 351G09508

Главни пројектант:/ Chief designer:
др Љиљана Милић Марковић, дипл.грађ.инж.

Унутрашња контрола:/ Internal control: Zhang Deyu,M.Sc.E.E
Сарадници:/ Associates: Zhang Qi,M.Sc.E.E

Руководилац организационе јединице:
Manager of organization unit:
Драгиша Поповић, дипл.инж.ел.

Део пројекта: / Part of Design:
4/1.1.22 КОНТАКТНА МРЕЖА - СТАНИЦА СУБОТИЦА ТЕРЕТНА - СТАНИЦА СУБОТИЦА ПУТНИЧКА
4/1.1.22 Overhead contact system of station Subotica freight - station Subotica passenger

Цртеж:/ Drawing: ПОПРЕЧНИ ПРЕСЕК ПОРТАЛА 119-120
PORTAL CROSS SECTION 119-120

Размера: Scale: -

Врста тех. док.: Type of tech. docum.	датум:/date:	Цртеж бр./Drawing No.:
ПГД / DCP	04.2021.	2020-001-ELE-4/1.1.22-Ц7.4.23

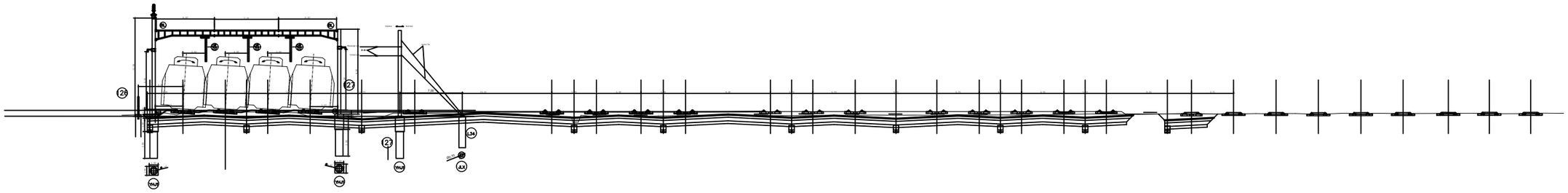

02		
01		
Број/Number	Датум / Date	Опис / Description

Ревизиони блок: / Revision block:

China Railway Design Corporation Serbia
Ogranak Beograd
Косте Рацина 16б; 11000 Београд; Србија

Инвеститор пројекта: / Investor:
" ИНФРАСТРУКТУРА ЖЕЛЕЗНИЦЕ СРБИЈЕ " А.Д.
/ " INFRASTRUCTURE RAILWAYS OF SERBIA " JSC
Немањина 6/IV, Београд / Nemanjina Street 6/IV, Belgrade

Наручилац пројекта: / Employer: China Railway International Corporation Ltd.
No.10 Fuxing Road,Haidian District,Beijing
P.R China, 100844

China Communication Construction Company Ltd. (CCCC)
No.85 Deshengmenwai Street,Xicheng District,Beijing
P.R China, 100088
Web site: www.ccccltd.cn

Објекат: /Structure:
ПРУГА БЕОГРАД - СУБОТИЦА - ДРЖАВНА ГРАНИЦА (КЕЛЕБИЈА)
ДЕОНИЦА ПРУГЕ НОВИ САД - СУБОТИЦА - ДРЖАВНА ГРАНИЦА (КЕЛЕБИЈА)

BELGRADE - SUBOTICA - STATE BORDER (KELEBIA) RAILWAY LINE
SECTION : NOVI SAD - SUBOTICA - STATE BORDER (KELEBIA)

Организациона јединица: ГРАЂЕВИНАРСТВО И САОБРАЋАЈ
/Organization unit: DEPARTMENT OF CIVIL AND TRANSPORTATION

Одговорни пројектант:
Responsible designer:
Милан Муждало, дипл.инж.ел.
лиценца број:/ license No.: 351G09508

Главни пројектант:/ Chief designer:
др Љиљана Милић Марковић, дипл.грађ.инж.

Унутрашња контрола:/ Internal control:
Zhang Deyu,M.Sc.E.E

Сарадници:/ Associates:
Zhang Qi,M.Sc.E.E

Руководилац организационе јединице:
Manager of organization unit:
Драгиша Поповић, дипл.инж.ел.

Део пројекта: / Part of Design:
4/1.1.22 КОНТАКТНА МРЕЖА - СТАНИЦА СУБОТИЦА ТЕРЕТНА - СТАНИЦА СУБОТИЦА ПУТНИЧКА
4/1.1.22 Overhead contact system of station Subotica freight - station Subotica passenger

Цртеж:/ Drawing:
ПОПРЕЧНИ ПРЕСЕК ПОРТАЛА 126-127
PORTAL CROSS SECTION 126-127

Размера: Scale: -

Врста тех. док.: Type of tech. docum.	датум:/date:	Цртеж бр./Drawing No.:
ПГД / DCP	04.2021.	2020-001-ELE-4/1.1.22-Ц7.4.24

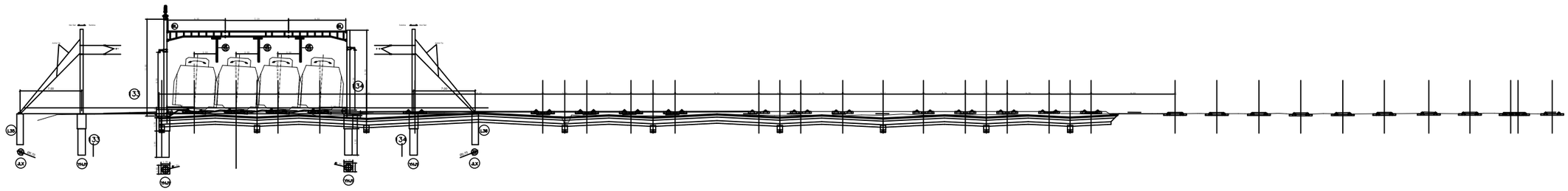

02		
01		
Број/Number	Датум / Date	Опис / Description

Ревизиони блок: / Revision block:

China Railway Design Corporation Serbia
Ogranak Beograd
Косте Рацина 16б; 11000 Београд; Србија

Инвеститор пројекта: / Investor:
" ИНФРАСТРУКТУРА ЖЕЛЕЗНИЦЕ СРБИЈЕ " А.Д.
/ " INFRASTRUCTURE RAILWAYS OF SERBIA " JSC
Немањина 6/IV, Београд / Nemanjina Street 6/IV, Belgrade

Наручилац пројекта: / Employer: China Railway International Corporation Ltd.
No.10 Fuxing Road,Haidian District,Beijing
P.R China, 100844

China Communication Construction Company Ltd. (CCCC)
No.85 Deshengmenwai Street,Xicheng District,Beijing
P.R China, 100088
Web site: www.ccccltd.cn

Објекат: /Structure:
ПРУГА БЕОГРАД - СУБОТИЦА - ДРЖАВНА ГРАНИЦА (КЕЛЕБИЈА)
ДЕОНИЦА ПРУГЕ НОВИ САД - СУБОТИЦА - ДРЖАВНА ГРАНИЦА (КЕЛЕБИЈА)

BELGRADE - SUBOTICA - STATE BORDER (KELEBIA) RAILWAY LINE
SECTION : NOVI SAD - SUBOTICA - STATE BORDER (KELEBIA)

Организациона јединица: ГРАЂЕВИНАРСТВО И САОБРАЋАЈ
/Organization unit: DEPARTMENT OF CIVIL AND TRANSPORTATION

Одговорни пројектант:
Responsible designer:
Милан Муждало, дипл.инж.ел.
лиценца број:/ license No.: 351G09508

Главни пројектант:/ Chief designer:
др Љиљана Милић Марковић, дипл.грађ.инж.

Унутрашња контрола:/ Internal control:
Zhang Deyu,M.Sc.E.E

Сарадници:/ Associates:
Zhang Qi,M.Sc.E.E

Руководилац организационе јединице:
Manager of organization unit:
Драгиша Поповић, дипл.инж.ел.

Део пројекта: / Part of Design:
4/1.1.22 КОНТАКТНА МРЕЖА - СТАНИЦА СУБОТИЦА ТЕРЕТНА - СТАНИЦА СУБОТИЦА ПУТНИЧКА
4/1.1.22 Overhead contact system of station Subotica freight - station Subotica passenger

Цртеж:/ Drawing:
ПОПРЕЧНИ ПРЕСЕК ПОРТАЛА 133-134
PORTAL CROSS SECTION 133-134

Размера: / Scale: -

Врста тех. док.: / Type of tech. docum.	датум:/date:	Цртеж бр./Drawing No.:
ПГД / DCP	04.2021.	2020-001-ELE-4/1.1.22-Ц7.4.25

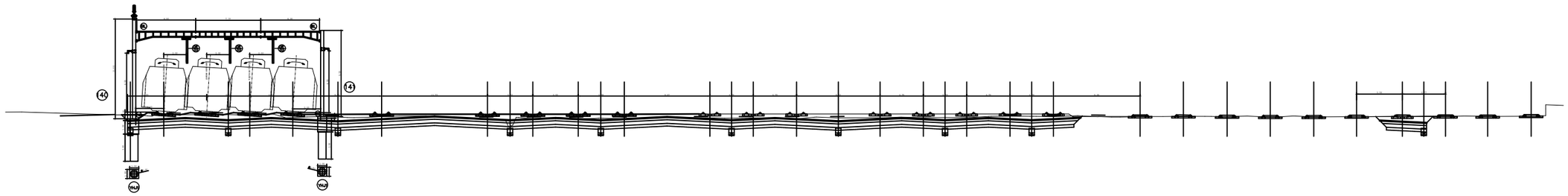

02		
01		
Број/Number	Датум / Date	Опис / Description

Ревизиони блок: / Revision block:

中国铁设 CRDC

China Railway Design Corporation Serbia
Ogranak Beograd
Косте Рацина 16б; 11000 Београд; Србија

Инвеститор пројекта: / Investor:
" ИНФРАСТРУКТУРА ЖЕЛЕЗНИЦЕ СРБИЈЕ " А.Д.
/ " INFRASTRUCTURE RAILWAYS OF SERBIA " JSC
Немањина 6/IV, Београд / Nemanjina Street 6/IV, Belgrade

Наручилац пројекта: / Employer: China Railway International Corporation Ltd.
No.10 Fuxing Road,Haidian District,Beijing
P.R China, 100844

China Communication Construction Company Ltd. (CCCC)
No.85 Deshengmenwai Street,Xicheng District,Beijing
P.R China, 100088
Web site: www.ccccltd.cn

Објекат: /Structure:
ПРУГА БЕОГРАД - СУБОТИЦА - ДРЖАВНА ГРАНИЦА (КЕЛЕБИЈА)
ДЕОНИЦА ПРУГЕ НОВИ САД - СУБОТИЦА - ДРЖАВНА ГРАНИЦА (КЕЛЕБИЈА)

BELGRADE - SUBOTICA - STATE BORDER (KELEBIA) RAILWAY LINE
SECTION : NOVI SAD - SUBOTICA - STATE BORDER (KELEBIA)

Организациона јединица: ГРАЂЕВИНАРСТВО И САОБРАЋАЈ
/Organization unit: DEPARTMENT OF CIVIL AND TRANSPORTATION

Одговорни пројектант:
Responsible designer:
Милан Муждало, дипл.инж.ел.
лиценца број:/ license No.: 351G09508

Главни пројектант:/ Chief designer:
др Љиљана Милић Марковић, дипл.грађ.инж.

Унутрашња контрола:/ Internal control:
Zhang Deyu,M.Sc.E.E

Сарадници:/ Associates:
Zhang Qi,M.Sc.E.E

Руководилац организационе јединице:
Manager of organization unit:
Драгиша Поповић, дипл.инж.ел.

Део пројекта: / Part of Design:
4/1.1.22 КОНТАКТНА МРЕЖА - СТАНИЦА СУБОТИЦА ТЕРЕТНА - СТАНИЦА СУБОТИЦА ПУТНИЧКА
4/1.1.22 Overhead contact system of station Subotica freight - station Subotica passenger

Цртеж:/ Drawing:
ПОПРЕЧНИ ПРЕСЕК ПОРТАЛА 140-141
PORTAL CROSS SECTION 140-141

Размера: / Scale: -

Врста тех. док.: / Type of tech. docum.	датум:/date:	Цртеж бр./Drawing No.:
ПГД / DCP	04.2021.	2020-001-ELE-4/1.1.22-Ц7.4.26

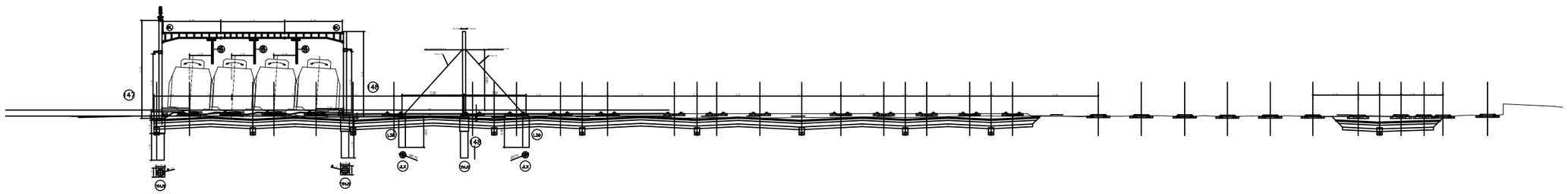

Број/Number	Датум / Date	Опис / Description
02		
01		

Ревизиони блок: / Revision block:

China Railway Design Corporation Serbia
Ogranak Beograd
Косте Рацина 16б; 11000 Београд; Србија

Инвеститор пројекта: / Investor:
" ИНФРАСТРУКТУРА ЖЕЛЕЗНИЦЕ СРБИЈЕ " А.Д.
/ " INFRASTRUCTURE RAILWAYS OF SERBIA " JSC
Немањина 6/IV, Београд / Nemanjina Street 6/IV, Belgrade

Наручилац пројекта: / Employer: China Railway International Corporation Ltd.
No.10 Fuxing Road,Haidian District,Beijing
P.R China, 100844

China Communication Construction Company Ltd. (CCCC)
No.85 Deshengmenwai Street,Xicheng District,Beijing
P.R China, 100088
Web site: www.ccccltd.cn

Објекат: /Structure:
ПРУГА БЕОГРАД - СУБОТИЦА - ДРЖАВНА ГРАНИЦА (КЕЛЕБИЈА)
ДЕОНИЦА ПРУГЕ НОВИ САД - СУБОТИЦА - ДРЖАВНА ГРАНИЦА (КЕЛЕБИЈА)

BELGRADE - SUBOTICA - STATE BORDER (KELEBIA) RAILWAY LINE
SECTION : NOVI SAD - SUBOTICA - STATE BORDER (KELEBIA)

Организациона јединица: ГРАЂЕВИНАРСТВО И САОБРАЋАЈ
/Organization unit: DEPARTMENT OF CIVIL AND TRANSPORTATION

Одговорни пројектант:
Responsible designer:
Милан Муждало, дипл.инж.ел.
лиценца број: / license No.: 351G09508

Главни пројектант:/ Chief designer:
др Љиљана Милић Марковић, дипл.грађ.инж.

Унутрашња контрола:/ Internal control:
Zhang Deyu,M.Sc.E.E

Сарадници:/ Associates:
Zhang Qi,M.Sc.E.E

Руководилац организационе јединице:
Manager of organization unit:
Драгиша Поповић, дипл.инж.ел.

Део пројекта: / Part of Design:
4/1.1.22 КОНТАКТНА МРЕЖА - СТАНИЦА СУБОТИЦА ТЕРЕТНА - СТАНИЦА СУБОТИЦА ПУТНИЧКА
4/1.1.22 Overhead contact system of station Subotica freight - station Subotica passenger

Цртеж:/ Drawing:
ПОПРЕЧНИ ПРЕСЕК ПОРТАЛА 147-148
PORTAL CROSS SECTION 147-148

Размера: / Scale: -

Врста тех. док.: / Type of tech. docum.	датум:/date:	Цртеж бр./Drawing No.:
ПГД / DCP	04.2021.	2020-001-ELE-4/1.1.22-Ц7.4.27

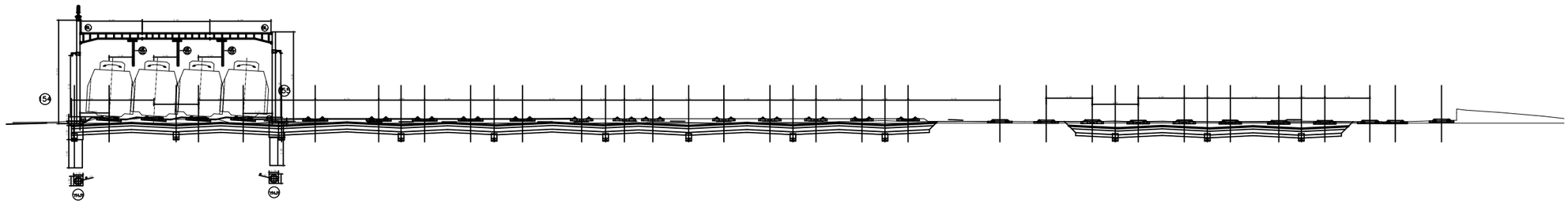

02		
01		
Број/Number	Датум / Date	Опис / Description

Ревизиони блок: / Revision block:

China Railway Design Corporation Serbia
Ogranak Beograd
Косте Рацина 16б; 11000 Београд; Србија

Инвеститор пројекта: / Investor:
" ИНФРАСТРУКТУРА ЖЕЛЕЗНИЦЕ СРБИЈЕ " А.Д.
/ " INFRASTRUCTURE RAILWAYS OF SERBIA " JSC
Немањина 6/IV, Београд / Nemanjina Street 6/IV, Belgrade

Наручилац пројекта: / Employer: China Railway International Corporation Ltd.
No.10 Fuxing Road,Haidian District,Beijing
P.R China, 100844

China Communication Construction Company Ltd. (CCCC)
No.85 Deshengmenwai Street,Xicheng District,Beijing
P.R China, 100088
Web site: www.ccccltd.cn

Објекат: /Structure:
ПРУГА БЕОГРАД - СУБОТИЦА - ДРЖАВНА ГРАНИЦА (КЕЛЕБИЈА)
ДЕОНИЦА ПРУГЕ НОВИ САД - СУБОТИЦА - ДРЖАВНА ГРАНИЦА (КЕЛЕБИЈА)

BELGRADE - SUBOTICA - STATE BORDER (KELEBIA) RAILWAY LINE
SECTION : NOVI SAD - SUBOTICA - STATE BORDER (KELEBIA)

Организациона јединица: ГРАЂЕВИНАРСТВО И САОБРАЋАЈ
/Organization unit: DEPARTMENT OF CIVIL AND TRANSPORTATION

Одговорни пројектант:
Responsible designer:
Милан Муждало, дипл.инж.ел.
лиценца број:/ license No.: 351G09508

Главни пројектант:/ Chief designer:
др Љиљана Милић Марковић, дипл.грађ.инж.

Унутрашња контрола:/ Internal control:
Zhang Deyu,M.Sc.E.E

Сарадници:/ Associates:
Zhang Qi,M.Sc.E.E

Руководилац организационе јединице:
Manager of organization unit:
Драгиша Поповић, дипл.инж.ел.

Део пројекта: / Part of Design:
4/1.1.22 КОНТАКТНА МРЕЖА - СТАНИЦА СУБОТИЦА ТЕРЕТНА - СТАНИЦА СУБОТИЦА ПУТНИЧКА
4/1.1.22 Overhead contact system of station Subotica freight - station Subotica passenger

Цртеж:/ Drawing: ПОПРЕЧНИ ПРЕСЕК ПОРТАЛА 154-155
PORTAL CROSS SECTION 154-155

Размера: Scale: -

Врста тех. док.: Type of tech. docum.: ПГД / DCP

датум:/date: 04.2021.

Цртеж бр./Drawing No.: 2020-001-ELE-4/1.1.22-Ц7.4.28

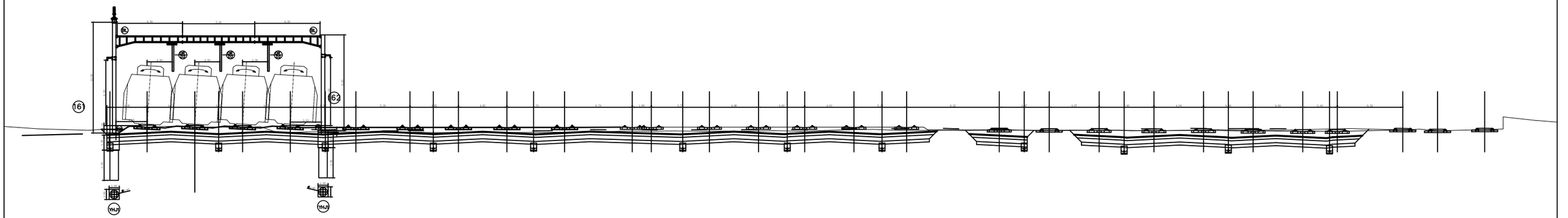

02		
01		
Број/Number	Датум / Date	Опис / Description

Ревизиони блок: / Revision block:

China Railway Design Corporation Serbia
Ogranak Beograd
Косте Рацина 16б; 11000 Београд; Србија

Инвеститор пројекта: / Investor:
" ИНФРАСТРУКТУРА ЖЕЛЕЗНИЦЕ СРБИЈЕ " А.Д.
/ " INFRASTRUCTURE RAILWAYS OF SERBIA " JSC
Немањина 6/IV, Београд / Nemanjina Street 6/IV, Belgrade

Наручилац пројекта: / Employer: China Railway International Corporation Ltd.
No.10 Fuxing Road,Haidian District,Beijing
P.R China, 100844

China Communication Construction Company Ltd. (CCCC)
No.85 Deshengmenwai Street,Xicheng District,Beijing
P.R China, 100088
Web site: www.ccccltd.cn

Објекат: /Structure:
ПРУГА БЕОГРАД - СУБОТИЦА - ДРЖАВНА ГРАНИЦА (КЕЛЕБИЈА)
ДЕОНИЦА ПРУГЕ НОВИ САД - СУБОТИЦА - ДРЖАВНА ГРАНИЦА (КЕЛЕБИЈА)

BELGRADE - SUBOTICA - STATE BORDER (KELEBIA) RAILWAY LINE
SECTION : NOVI SAD - SUBOTICA - STATE BORDER (KELEBIA)

Организациона јединица: ГРАЂЕВИНАРСТВО И САОБРАЋАЈ
/Organization unit: DEPARTMENT OF CIVIL AND TRANSPORTATION

Одговорни пројектант:
Responsible designer:
Милан Муждало, дипл.инж.ел.
лиценца број:/ license No.: 351G09508

Главни пројектант:/ Chief designer:
др Љиљана Милић Марковић, дипл.грађ.инж.

Унутрашња контрола:/ Internal control:
Zhang Deyu,M.Sc.E.E

Сарадници:/ Associates:
Zhang Qi,M.Sc.E.E

Руководилац организационе јединице:
Manager of organization unit:
Драгиша Поповић, дипл.инж.ел.

Део пројекта: / Part of Design:
4/1.1.22 КОНТАКТНА МРЕЖА - СТАНИЦА СУБОТИЦА ТЕРЕТНА - СТАНИЦА СУБОТИЦА ПУТНИЧКА
4/1.1.22 Overhead contact system of station Subotica freight - station Subotica passenger

Цртеж:/ Drawing:
ПОПРЕЧНИ ПРЕСЕК ПОРТАЛА 161-162
PORTAL CROSS SECTION 161-162

Размера: / Scale: -

Врста тех. док.: / Type of tech. docum.	датум:/date:	Цртеж бр./Drawing No.:
ПГД / DCP	04.2021.	2020-001-ELE-4/1.1.22-Ц7.4.29

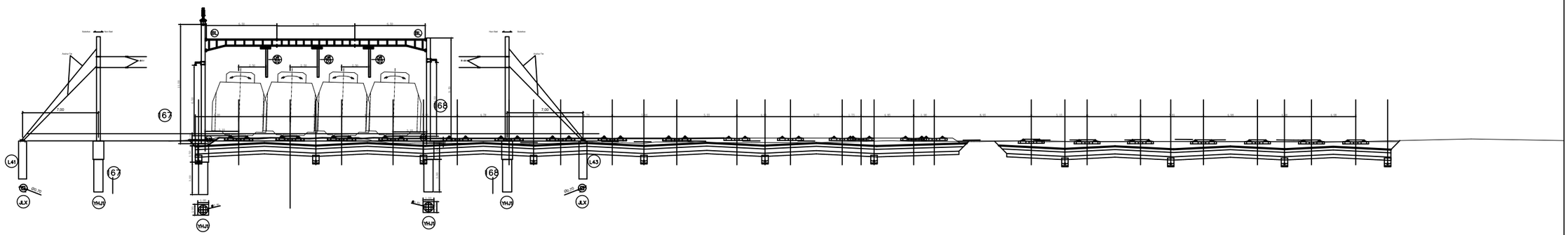

02		
01		
Број/Number	Датум / Date	Опис / Description

Ревизиони блок: / Revision block:

China Railway Design Corporation Serbia
Ogranak Beograd
Косте Рацина 16б; 11000 Београд; Србија

Инвеститор пројекта: / Investor:
" ИНФРАСТРУКТУРА ЖЕЛЕЗНИЦЕ СРБИЈЕ " А.Д.
/ " INFRASTRUCTURE RAILWAYS OF SERBIA " JSC
Немањина 6/IV, Београд / Nemanjina Street 6/IV, Belgrade

Наручилац пројекта: / Employer: China Railway International Corporation Ltd.
No.10 Fuxing Road,Haidian District,Beijing
P.R China, 100844

China Communication Construction Company Ltd. (CCCC)
No.85 Deshengmenwai Street,Xicheng District,Beijing
P.R China, 100088
Web site: www.ccccltd.cn

Објекат: /Structure:
ПРУГА БЕОГРАД - СУБОТИЦА - ДРЖАВНА ГРАНИЦА (КЕЛЕБИЈА)
ДЕОНИЦА ПРУГЕ НОВИ САД - СУБОТИЦА - ДРЖАВНА ГРАНИЦА (КЕЛЕБИЈА)

BELGRADE - SUBOTICA - STATE BORDER (KELEBIA) RAILWAY LINE
SECTION : NOVI SAD - SUBOTICA - STATE BORDER (KELEBIA)

Организациона јединица: ГРАЂЕВИНАРСТВО И САОБРАЋАЈ
/Organization unit: DEPARTMENT OF CIVIL AND TRANSPORTATION

Одговорни пројектант:
Responsible designer:
Милан Муждало, дипл.инж.ел.
лиценца број:/ license No.: 351G09508

Главни пројектант:/ Chief designer:
др Љиљана Милић Марковић, дипл.грађ.инж.

Унутрашња контрола:/ Internal control: Zhang Deyu,M.Sc.E.E

Сарадници:/ Associates: Zhang Qi,M.Sc.E.E

Руководилац организационе јединице:
Manager of organization unit:
Драгиша Поповић, дипл.инж.ел.

Део пројекта: / Part of Design:
4/1.1.22 КОНТАКТНА МРЕЖА - СТАНИЦА СУБОТИЦА ТЕРЕТНА - СТАНИЦА СУБОТИЦА ПУТНИЧКА
4/1.1.22 Overhead contact system of station Subotica freight - station Subotica passenger

Цртеж:/ Drawing: ПОПРЕЧНИ ПРЕСЕК ПОРТАЛА 167-168
PORTAL CROSS SECTION 167-168

Размера: Scale: -

Врста тех. док.: Type of tech. docum.	датум:/date:	Цртеж бр./Drawing No.:
ПГД / DCP	04.2021.	2020-001-ELE-4/1.1.22-Ц7.4.30

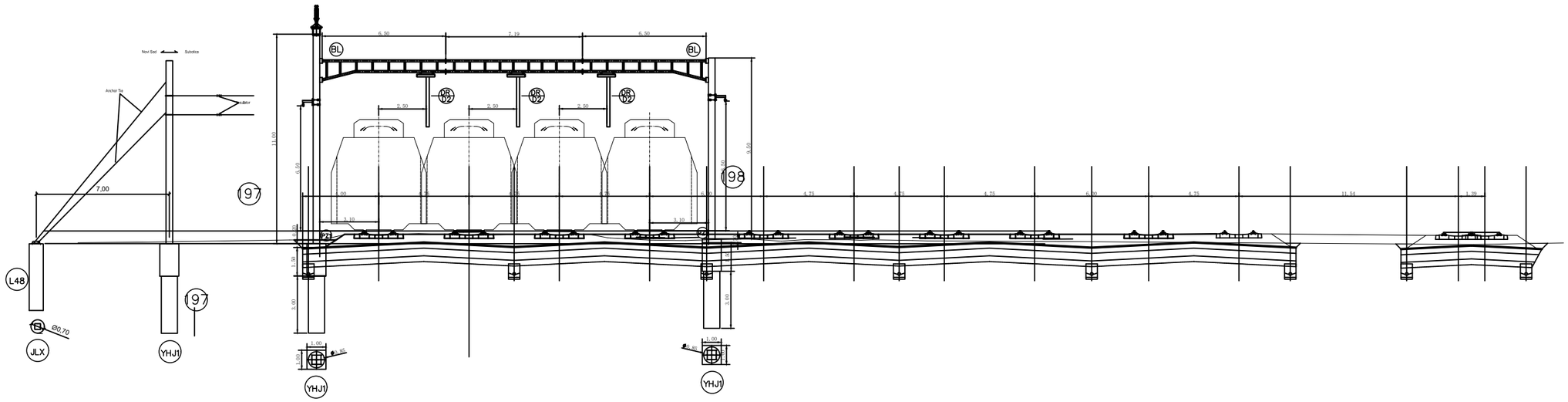

02		
01		
Број/Number	Датум / Date	Опис / Description

Ревизиони блок: / Revision block:

China Railway Design Corporation Serbia
Ogranak Beograd
Косте Рацина 16б; 11000 Београд; Србија

Инвеститор пројекта: / Investor:
" ИНФРАСТРУКТУРА ЖЕЛЕЗНИЦЕ СРБИЈЕ " А.Д.
/ " INFRASTRUCTURE RAILWAYS OF SERBIA " JSC
Немањина 6/IV, Београд / Nemanjina Street 6/IV, Belgrade

Наручилац пројекта: / Employer: China Railway International Corporation Ltd.
No.10 Fuxing Road,Haidian District,Beijing
P.R China, 100844

China Communication Construction Company Ltd. (CCCC)
No.85 Deshengmenwai Street,Xicheng District,Beijing
P.R China, 100088
Web site: www.ccccltd.cn

Објекат: /Structure:
ПРУГА БЕОГРАД - СУБОТИЦА - ДРЖАВНА ГРАНИЦА (КЕЛЕБИЈА)
ДЕОНИЦА ПРУГЕ НОВИ САД - СУБОТИЦА - ДРЖАВНА ГРАНИЦА (КЕЛЕБИЈА)

BELGRADE - SUBOTICA - STATE BORDER (KELEBIA) RAILWAY LINE
SECTION : NOVI SAD - SUBOTICA - STATE BORDER (KELEBIA)

Организациона јединица: ГРАЂЕВИНАРСТВО И САОБРАЋАЈ
/Organization unit: DEPARTMENT OF CIVIL AND TRANSPORTATION

Одговорни пројектант:
Responsible designer:
Милан Муждало, дипл.инж.ел.
лиценца број:/ license No.: 351G09508

Главни пројектант:/ Chief designer:
др Љиљана Милић Марковић, дипл.грађ.инж.

Унутрашња контрола:/ Internal control:
Zhang Deyu,M.Sc.E.E

Сарадници/ Associates:
Zhang Qi,M.Sc.E.E

Руководилац организационе јединице:
Manager of organization unit:
Драгиша Поповић, дипл.инж.ел.

Део пројекта: / Part of Design:
4/1.1.22 КОНТАКТНА МРЕЖА - СТАНИЦА СУБОТИЦА ТЕРЕТНА - СТАНИЦА СУБОТИЦА ПУТНИЧКА
4/1.1.22 Overhead contact system of station Subotica freight - station Subotica passenger

Цртеж:/ Drawing:
ПОПРЕЧНИ ПРЕСЕК ПОРТАЛА 176-177
PORTAL CROSS SECTION 176-177

Размера: Scale: -

Врста тех. док.: Type of tech. docum.	датум:/date:	Цртеж бр./Drawing No.:
ПГД / DCP	04.2021.	2020-001-ELE-4/1.1.22-Ц7.4.31

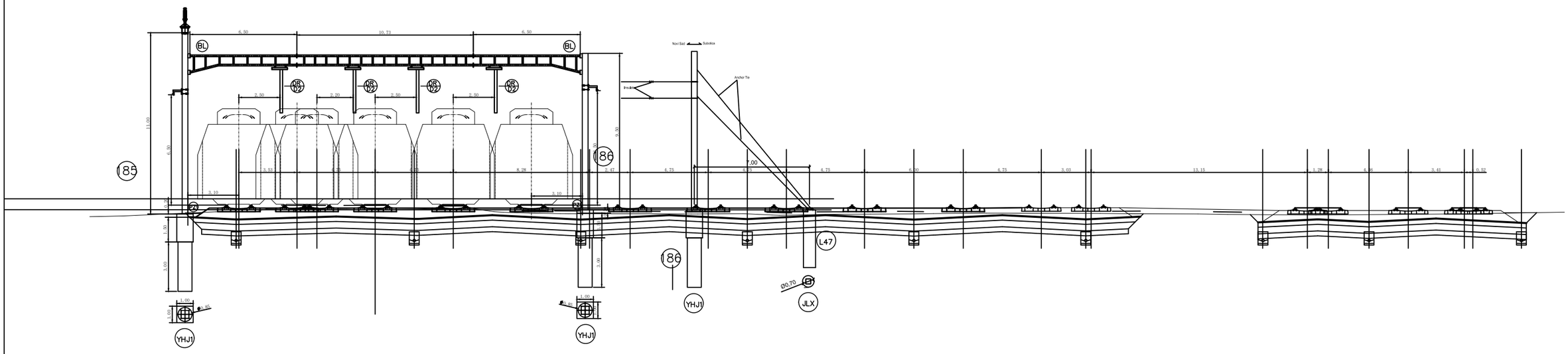

02		
01		
Број/Number	Датум / Date	Опис / Description

Ревизиони блок: / Revision block:

China Railway Design Corporation Serbia
Ogranak Beograd
Косте Рацина 16б; 11000 Београд; Србија

Инвеститор пројекта: / Investor:
" ИНФРАСТРУКТУРА ЖЕЛЕЗНИЦЕ СРБИЈЕ " А.Д.
/ " INFRASTRUCTURE RAILWAYS OF SERBIA " JSC
Немањина 6/IV, Београд / Nemanjina Street 6/IV, Belgrade

Наручилац пројекта: / Employer: China Railway International Corporation Ltd.
No.10 Fuxing Road,Haidian District,Beijing
P.R China, 100844

China Communication Construction Company Ltd. (CCCC)
No.85 Deshengmenwai Street,Xicheng District,Beijing
P.R China, 100088
Web site: www.ccccltd.cn

Објекат: /Structure:
ПРУГА БЕОГРАД - СУБОТИЦА - ДРЖАВНА ГРАНИЦА (КЕЛЕБИЈА)
ДЕОНИЦА ПРУГЕ НОВИ САД - СУБОТИЦА - ДРЖАВНА ГРАНИЦА (КЕЛЕБИЈА)

BELGRADE - SUBOTICA - STATE BORDER (KELEBIA) RAILWAY LINE
SECTION : NOVI SAD - SUBOTICA - STATE BORDER (KELEBIA)

Организациона јединица: ГРАЂЕВИНАРСТВО И САОБРАЋАЈ
/Organization unit: DEPARTMENT OF CIVIL AND TRANSPORTATION

Одговорни пројектант:
Responsible designer:
Милан Муждало, дипл.инж.ел.
лиценца број:/ license No.: 351G09508

Главни пројектант:/ Chief designer:
др Љиљана Милић Марковић, дипл.грађ.инж.

Унутрашња контрола:/ Internal control:
Zhang Deyu,M.Sc.E.E

Сарадници:/ Associates:
Zhang Qi,M.Sc.E.E

Руководилац организационе јединице:
Manager of organization unit:
Драгиша Поповић, дипл.инж.ел.

Део пројекта: / Part of Design:
4/1.1.22 КОНТАКТНА МРЕЖА - СТАНИЦА СУБОТИЦА ТЕРЕТНА - СТАНИЦА СУБОТИЦА ПУТНИЧКА
4/1.1.22 Overhead contact system of station Subotica freight - station Subotica passenger

Цртеж:/ Drawing: ПОПРЕЧНИ ПРЕСЕК ПОРТАЛА 185-186
PORTAL CROSS SECTION 185-186

Размера: Scale: -

Врста тех. док.: Type of tech. docum.	датум:/date:	Цртеж бр./Drawing No.:
ПГД / DCP	04.2021.	2020-001-ELE-4/1.1.22-Ц7.4.32

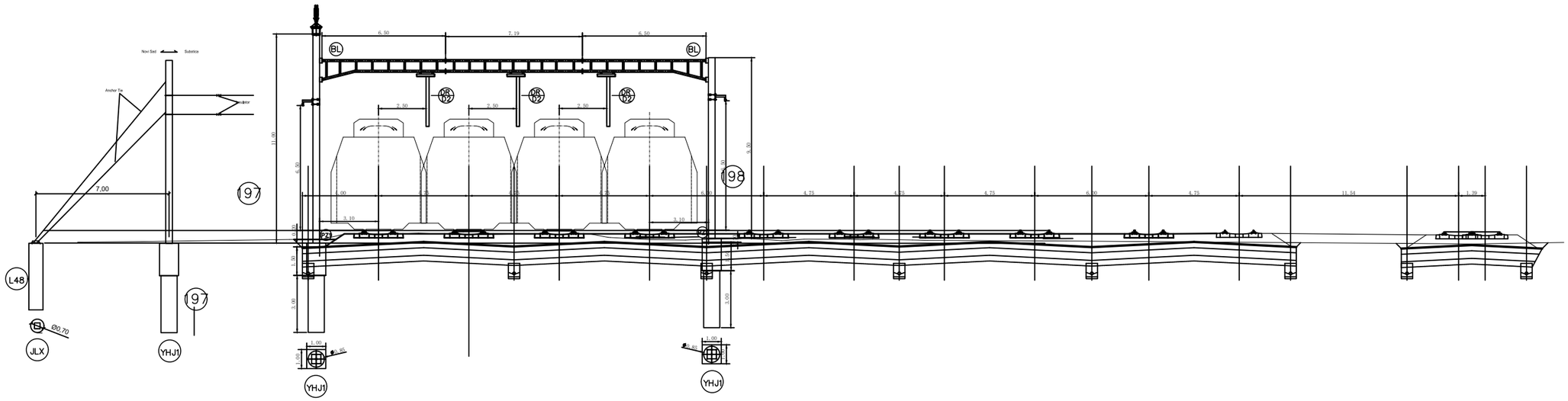

02		
01		
Број/Number	Датум / Date	Опис / Description

Ревизиони блок: / Revision block:

China Railway Design Corporation Serbia
Ogranak Beograd
Косте Рацина 16б; 11000 Београд; Србија

Инвеститор пројекта: / Investor:
" ИНФРАСТРУКТУРА ЖЕЛЕЗНИЦЕ СРБИЈЕ " А.Д.
/ " INFRASTRUCTURE RAILWAYS OF SERBIA " JSC
Немањина 6/IV, Београд / Nemanjina Street 6/IV, Belgrade

Наручилац пројекта: / Employer: China Railway International Corporation Ltd.
No.10 Fuxing Road,Haidian District,Beijing
P.R China, 100844

China Communication Construction Company Ltd. (CCCC)
No.85 Deshengmenwai Street,Xicheng District,Beijing
P.R China, 100088
Web site: www.ccccltd.cn

Објекат: /Structure:
ПРУГА БЕОГРАД - СУБОТИЦА - ДРЖАВНА ГРАНИЦА (КЕЛЕБИЈА)
ДЕОНИЦА ПРУГЕ НОВИ САД - СУБОТИЦА - ДРЖАВНА ГРАНИЦА (КЕЛЕБИЈА)

BELGRADE - SUBOTICA - STATE BORDER (KELEBIA) RAILWAY LINE
SECTION : NOVI SAD - SUBOTICA - STATE BORDER (KELEBIA)

Организациона јединица: ГРАЂЕВИНАРСТВО И САОБРАЋАЈ
/Organization unit: DEPARTMENT OF CIVIL AND TRANSPORTATION

Одговорни пројектант:
Responsible designer:
Милан Муждало, дипл.инж.ел.
лиценца број:/ license No.: 351G09508

Главни пројектант:/ Chief designer:
др Љиљана Милић Марковић, дипл.грађ.инж.

Унутрашња контрола:/ Internal control:
Zhang Deyu,M.Sc.E.E

Сарадници:/ Associates:
Zhang Qi,M.Sc.E.E

Руководилац организационе јединице:
Manager of organization unit:
Драгиша Поповић, дипл.инж.ел.

Део пројекта: / Part of Design:
4/1.1.22 КОНТАКТНА МРЕЖА - СТАНИЦА СУБОТИЦА ТЕРЕТНА - СТАНИЦА СУБОТИЦА ПУТНИЧКА
4/1.1.22 Overhead contact system of station Subotica freight - station Subotica passenger

Цртеж:/ Drawing:
ПОПРЕЧНИ ПРЕСЕК ПОРТАЛА 193-194
PORTAL CROSS SECTION 193-194

Размера: / Scale: -

Врста тех. док.: / Type of tech. docum.	датум:/date:	Цртеж бр./Drawing No.:
ПГД / DCP	04.2021.	2020-001-ELE-4/1.1.22-Ц7.4.33

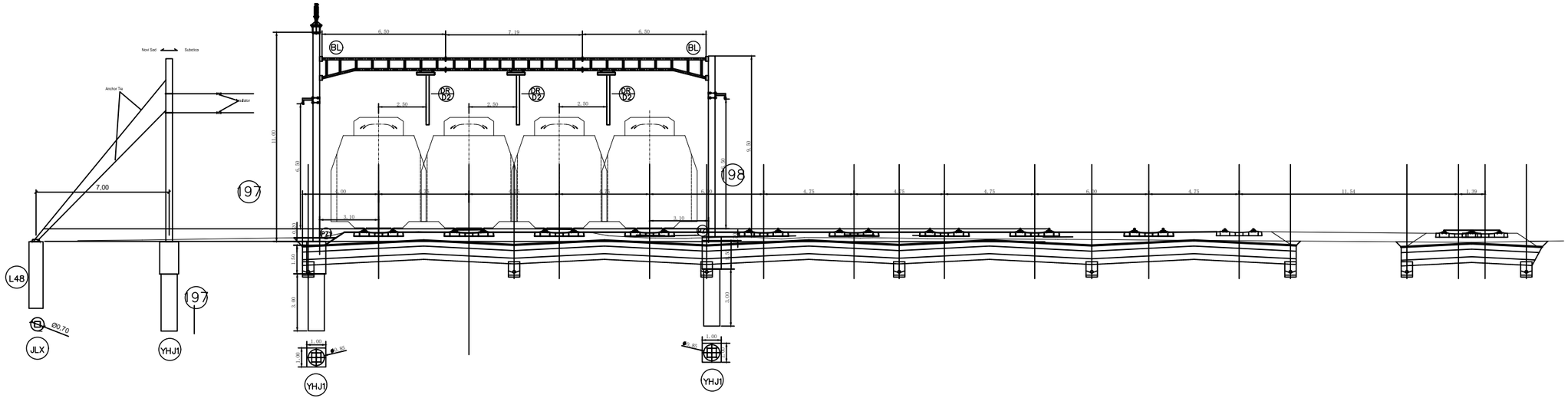

02		
01		
Број/Number	Датум / Date	Опис / Description

Ревизиони блок: / Revision block:

China Railway Design Corporation Serbia
Ogranak Beograd
Косте Рацина 16б; 11000 Београд; Србија

Инвеститор пројекта: / Investor:
" ИНФРАСТРУКТУРА ЖЕЛЕЗНИЦЕ СРБИЈЕ " А.Д.
/ " INFRASTRUCTURE RAILWAYS OF SERBIA " JSC
Немањина 6/IV, Београд / Nemanjina Street 6/IV, Belgrade

Наручилац пројекта: / Employer: China Railway International Corporation Ltd.
No.10 Fuxing Road,Haidian District,Beijing
P.R China, 100844

China Communication Construction Company Ltd. (CCCC)
No.85 Deshengmenwai Street,Xicheng District,Beijing
P.R China, 100088
Web site: www.ccccltd.cn

Објекат: /Structure:
ПРУГА БЕОГРАД - СУБОТИЦА - ДРЖАВНА ГРАНИЦА (КЕЛЕБИЈА)
ДЕОНИЦА ПРУГЕ НОВИ САД - СУБОТИЦА - ДРЖАВНА ГРАНИЦА (КЕЛЕБИЈА)

BELGRADE - SUBOTICA - STATE BORDER (KELEBIA) RAILWAY LINE
SECTION : NOVI SAD - SUBOTICA - STATE BORDER (KELEBIA)

Организациона јединица: ГРАЂЕВИНАРСТВО И САОБРАЋАЈ
/Organization unit: DEPARTMENT OF CIVIL AND TRANSPORTATION

Одговорни пројектант:
Responsible designer:
Милан Муждало, дипл.инж.ел.
лиценца број:/ license No.: 351G09508

Главни пројектант:/ Chief designer:
др Љиљана Милић Марковић, дипл.грађ.инж.

Унутрашња контрола:/ Internal control:
Zhang Deyu,M.Sc.E.E

Сарадници:/ Associates:
Zhang Qi,M.Sc.E.E

Руководилац организационе јединице:
Manager of organization unit:
Драгиша Поповић, дипл.инж.ел.

Део пројекта: / Part of Design:
4/1.1.22 КОНТАКТНА МРЕЖА - СТАНИЦА СУБОТИЦА ТЕРЕТНА - СТАНИЦА СУБОТИЦА ПУТНИЧКА
4/1.1.22 Overhead contact system of station Subotica freight - station Subotica passenger

Цртеж:/ Drawing:
ПОПРЕЧНИ ПРЕСЕК ПОРТАЛА 197-198
PORTAL CROSS SECTION 197-198

Размера: Scale: -

Врста тех. док.: Type of tech. docum.	датум:/date:	Цртеж бр./Drawing No.:
ПГД / DCP	04.2021.	2020-001-ELE-4/1.1.22-Ц7.4.34

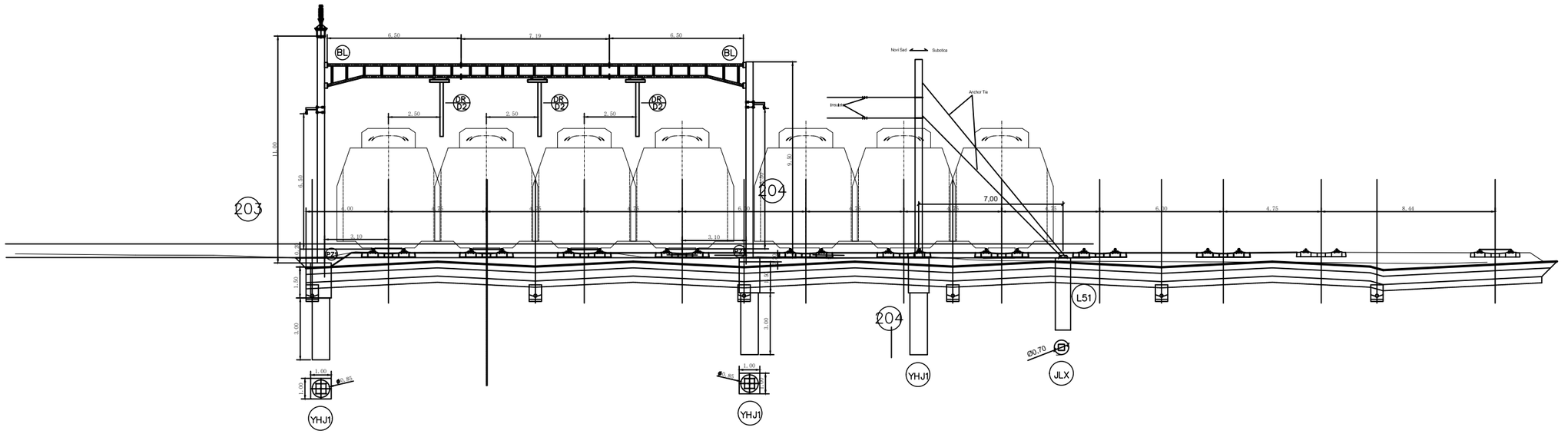

02		
01		
Број/Number	Датум / Date	Опис / Description

Ревизиони блок: / Revision block:

China Railway Design Corporation Serbia
Ogranak Beograd
Косте Рацина 16б; 11000 Београд; Србија

Инвеститор пројекта: / Investor:
" ИНФРАСТРУКТУРА ЖЕЛЕЗНИЦЕ СРБИЈЕ " А.Д.
/ " INFRASTRUCTURE RAILWAYS OF SERBIA " JSC
Немањина 6/IV, Београд / Nemanjina Street 6/IV, Belgrade

Наручилац пројекта: / Employer: China Railway International Corporation Ltd.
No.10 Fuxing Road,Haidian District,Beijing
P.R China, 100844

China Communication Construction Company Ltd. (CCCC)
No.85 Deshengmenwai Street,Xicheng District,Beijing
P.R China, 100088
Web site: www.ccccltd.cn

Објекат: /Structure:
ПРУГА БЕОГРАД - СУБОТИЦА - ДРЖАВНА ГРАНИЦА (КЕЛЕБИЈА)
ДЕОНИЦА ПРУГЕ НОВИ САД - СУБОТИЦА - ДРЖАВНА ГРАНИЦА (КЕЛЕБИЈА)

BELGRADE - SUBOTICA - STATE BORDER (KELEBIA) RAILWAY LINE
SECTION : NOVI SAD - SUBOTICA - STATE BORDER (KELEBIA)

Организациона јединица: ГРАЂЕВИНАРСТВО И САОБРАЋАЈ
/Organization unit: DEPARTMENT OF CIVIL AND TRANSPORTATION

Одговорни пројектант:
Responsible designer:
Милан Муждало, дипл.инж.ел.
лиценца број:/ license No.: 351G09508

Главни пројектант:/ Chief designer:
др Љиљана Милић Марковић, дипл.грађ.инж.

Унутрашња контрола:/ Internal control: Zhang Deyu,M.Sc.E.E
Сарадници:/ Associates: Zhang Qi,M.Sc.E.E

Руководилац организационе јединице:
Manager of organization unit:
Драгиша Поповић, дипл.инж.ел.

Део пројекта: / Part of Design:
4/1.1.22 КОНТАКТНА МРЕЖА - СТАНИЦА СУБОТИЦА ТЕРЕТНА - СТАНИЦА СУБОТИЦА ПУТНИЧКА
4/1.1.22 Overhead contact system of station Subotica freight - station Subotica passenger

Цртеж:/ Drawing: ПОПРЕЧНИ ПРЕСЕК ПОРТАЛА 203-204
PORTAL CROSS SECTION 203-204

Размера: Scale: -

Врста тех. док.: Type of tech. docum.	датум:/date:	Цртеж бр./Drawing No.:
ПГД / DCP	04.2021.	2020-001-ELE-4/1.1.22-Ц7.4.35

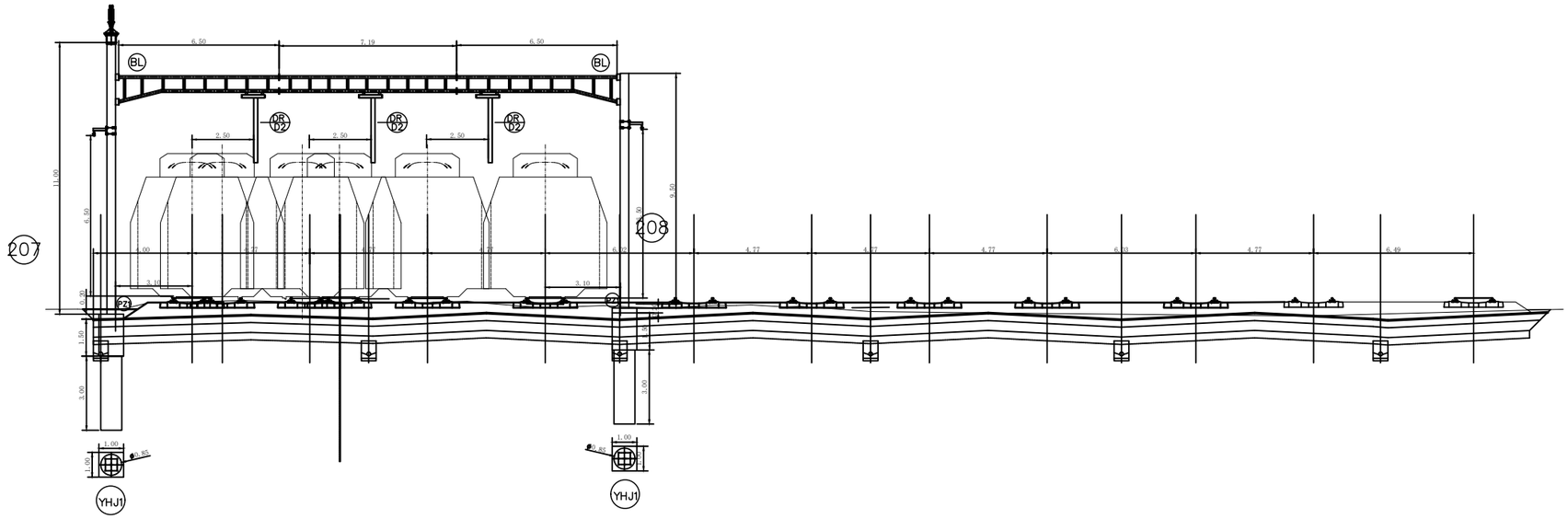

02		
01		
Број/Number	Датум / Date	Опис / Description

Ревизиони блок: / Revision block:

China Railway Design Corporation Serbia
Ogranak Beograd
Косте Рацина 16б; 11000 Београд; Србија

Инвеститор пројекта: / Investor:
" ИНФРАСТРУКТУРА ЖЕЛЕЗНИЦЕ СРБИЈЕ " А.Д.
/ " INFRASTRUCTURE RAILWAYS OF SERBIA " JSC
Немањина 6/IV, Београд / Nemanjina Street 6/IV, Belgrade

Наручилац пројекта: / Employer: China Railway International Corporation Ltd.
No.10 Fuxing Road,Haidian District,Beijing
P.R China, 100844

China Communication Construction Company Ltd. (CCCC)
No.85 Deshengmenwai Street,Xicheng District,Beijing
P.R China, 100088
Web site: www.ccccltd.cn

Објекат: /Structure:
ПРУГА БЕОГРАД - СУБОТИЦА - ДРЖАВНА ГРАНИЦА (КЕЛЕБИЈА)
ДЕОНИЦА ПРУГЕ НОВИ САД - СУБОТИЦА - ДРЖАВНА ГРАНИЦА (КЕЛЕБИЈА)

BELGRADE - SUBOTICA - STATE BORDER (KELEBIA) RAILWAY LINE
SECTION : NOVI SAD - SUBOTICA - STATE BORDER (KELEBIA)

Организациона јединица: ГРАЂЕВИНАРСТВО И САОБРАЋАЈ
/Organization unit: DEPARTMENT OF CIVIL AND TRANSPORTATION

Одговорни пројектант:
Responsible designer:
Милан Муждало, дипл.инж.ел.
лиценца број:/ license No.: 351G09508

Главни пројектант:/ Chief designer:
др Љиљана Милић Марковић, дипл.грађ.инж.

Унутрашња контрола:/ Internal control:
Zhang Deyu,M.Sc.E.E

Сарадници:/ Associates:
Zhang Qi,M.Sc.E.E

Руководилац организационе јединице:
Manager of organization unit:
Драгиша Поповић, дипл.инж.ел.

Део пројекта: / Part of Design:
4/1.1.22 КОНТАКТНА МРЕЖА - СТАНИЦА СУБОТИЦА ТЕРЕТНА - СТАНИЦА СУБОТИЦА ПУТНИЧКА
4/1.1.22 Overhead contact system of station Subotica freight - station Subotica passenger

Цртеж:/ Drawing:
ПОПРЕЧНИ ПРЕСЕК ПОРТАЛА 207-208
PORTAL CROSS SECTION 207-208

Размера: / Scale: -

Врста тех. док.: / Type of tech. docum.	датум:/date:	Цртеж бр./Drawing No.:
ПГД / DCP	04.2021.	2020-001-ELE-4/1.1.22-Ц7.4.36

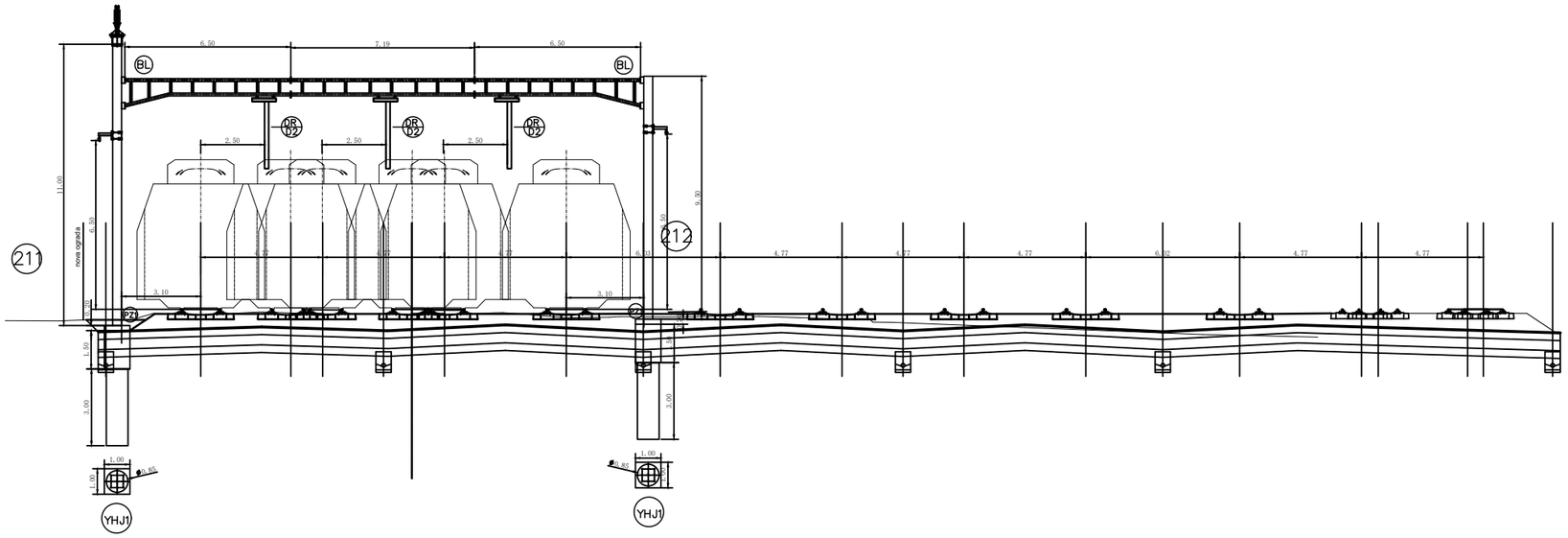

02		
01		
Број/Number	Датум / Date	Опис / Description

Ревизиони блок: / Revision block:

China Railway Design Corporation Serbia
Ogranak Beograd
Косте Рацина 16б; 11000 Београд; Србија

Инвеститор пројекта: / Investor:
" ИНФРАСТРУКТУРА ЖЕЛЕЗНИЦЕ СРБИЈЕ " А.Д.
/ " INFRASTRUCTURE RAILWAYS OF SERBIA " JSC
Немањина 6/IV, Београд / Nemanjina Street 6/IV, Belgrade

Наручилац пројекта: / Employer: China Railway International Corporation Ltd.
No.10 Fuxing Road,Haidian District,Beijing
P.R China, 100844

China Communication Construction Company Ltd. (CCCC)
No.85 Deshengmenwai Street,Xicheng District,Beijing
P.R China, 100088
Web site: www.ccccltd.cn

Објекат: /Structure:
ПРУГА БЕОГРАД - СУБОТИЦА - ДРЖАВНА ГРАНИЦА (КЕЛЕБИЈА)
ДЕОНИЦА ПРУГЕ НОВИ САД - СУБОТИЦА - ДРЖАВНА ГРАНИЦА (КЕЛЕБИЈА)

BELGRADE - SUBOTICA - STATE BORDER (KELEBIA) RAILWAY LINE
SECTION : NOVI SAD - SUBOTICA - STATE BORDER (KELEBIA)

Организациона јединица: ГРАЂЕВИНАРСТВО И САОБРАЋАЈ
/Organization unit: DEPARTMENT OF CIVIL AND TRANSPORTATION

Одговорни пројектант:
Responsible designer:
Милан Муждало, дипл.инж.ел.
лиценца број:/ license No.: 351G09508

Главни пројектант:/ Chief designer:
др Љиљана Милић Марковић, дипл.грађ.инж.

Унутрашња контрола:/ Internal control:
Zhang Deyu,M.Sc.E.E

Сарадници:/ Associates:
Zhang Qi,M.Sc.E.E

Руководилац организационе јединице:
Manager of organization unit:
Драгиша Поповић, дипл.инж.ел.

Део пројекта: / Part of Design:
4/1.1.22 КОНТАКТНА МРЕЖА - СТАНИЦА СУБОТИЦА ТЕРЕТНА - СТАНИЦА СУБОТИЦА ПУТНИЧКА
4/1.1.22 Overhead contact system of station Subotica freight - station Subotica passenger

Цртеж:/ Drawing:
ПОПРЕЧНИ ПРЕСЕК ПОРТАЛА 211-212
PORTAL CROSS SECTION 211-212

Размера: / Scale: -

Врста тех. док.: / Type of tech. docum.	датум:/date:	Цртеж бр./Drawing No.:
ПГД / DCP	04.2021.	2020-001-ELE-4/1.1.22-Ц7.4.37

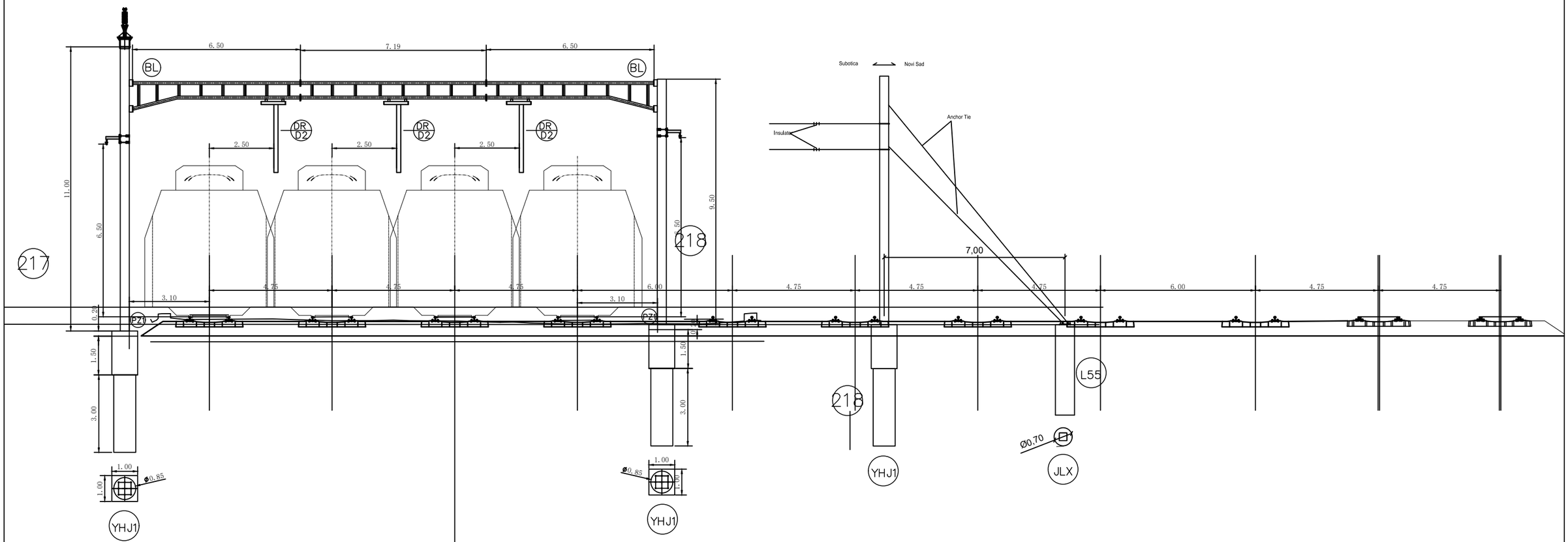

02		
01		
Број/Number	Датум / Date	Опис / Description

Ревизиони блок: / Revision block:

China Railway Design Corporation Serbia
Ogranak Beograd
Косте Рацина 16б; 11000 Београд; Србија

Инвеститор пројекта: / Investor:
" ИНФРАСТРУКТУРА ЖЕЛЕЗНИЦЕ СРБИЈЕ " А.Д.
/ " INFRASTRUCTURE RAILWAYS OF SERBIA " JSC
Немањина 6/IV, Београд / Nemanjina Street 6/IV, Belgrade

Наручилац пројекта: / Employer: China Railway International Corporation Ltd.
No.10 Fuxing Road,Haidian District,Beijing
P.R China, 100844

China Communication Construction Company Ltd. (CCCC)
No.85 Deshengmenwai Street,Xicheng District,Beijing
P.R China, 100088
Web site: www.ccccltd.cn

Објекат: /Structure:
ПРУГА БЕОГРАД - СУБОТИЦА - ДРЖАВНА ГРАНИЦА (КЕЛЕБИЈА)
ДЕОНИЦА ПРУГЕ НОВИ САД - СУБОТИЦА - ДРЖАВНА ГРАНИЦА (КЕЛЕБИЈА)

BELGRADE - SUBOTICA - STATE BORDER (KELEBIA) RAILWAY LINE
SECTION : NOVI SAD - SUBOTICA - STATE BORDER (KELEBIA)

Организациона јединица: ГРАЂЕВИНАРСТВО И САОБРАЋАЈ
/Organization unit: DEPARTMENT OF CIVIL AND TRANSPORTATION

Одговорни пројектант:
Responsible designer:
Милан Муждало, дипл.инж.ел.
лиценца број:/ license No.: 351G09508

Главни пројектант:/ Chief designer:
др Љиљана Милић Марковић, дипл.грађ.инж.

Унутрашња контрола:/ Internal control:
Zhang Deyu,M.Sc.E.E

Сарадници:/ Associates:
Zhang Qi,M.Sc.E.E

Руководилац организационе јединице:
Manager of organization unit:
Драгиша Поповић, дипл.инж.ел.

Део пројекта: / Part of Design:
4/1.1.22 КОНТАКТНА МРЕЖА - СТАНИЦА СУБОТИЦА ТЕРЕТНА - СТАНИЦА СУБОТИЦА ПУТНИЧКА
4/1.1.22 Overhead contact system of station Subotica freight - station Subotica passenger

Цртеж:/ Drawing: ПОПРЕЧНИ ПРЕСЕК ПОРТАЛА 217-218
PORTAL CROSS SECTION 217-218

Размера: Scale: -

Врста тех. док.: Type of tech. docum.	датум:/date:	Цртеж бр./Drawing No.:
ПГД / DCP	04.2021.	2020-001-ELE-4/1.1.22-Ц7.4.38

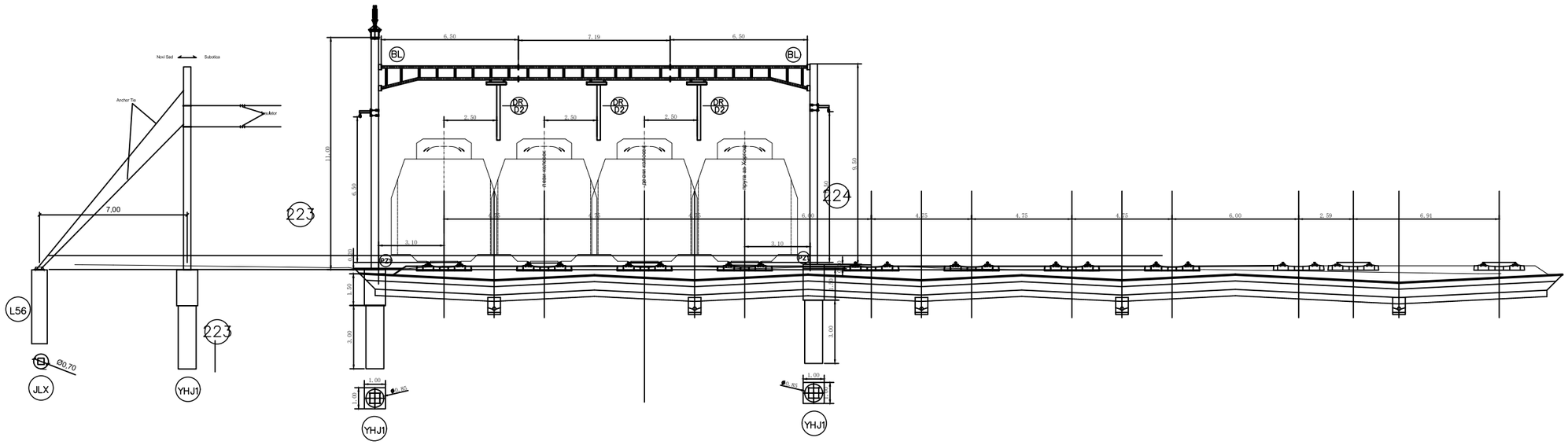

02		
01		
Број/Number	Датум / Date	Опис / Description

Ревизиони блок: / Revision block:

China Railway Design Corporation Serbia
Ogranak Beograd
Косте Рацина 16б; 11000 Београд; Србија

Инвеститор пројекта: / Investor:
" ИНФРАСТРУКТУРА ЖЕЛЕЗНИЦЕ СРБИЈЕ " А.Д.
/ " INFRASTRUCTURE RAILWAYS OF SERBIA " JSC
Немањина 6/IV, Београд / Nemanjina Street 6/IV, Belgrade

Наручилац пројекта: / Employer: China Railway International Corporation Ltd.
No.10 Fuxing Road,Haidian District,Beijing
P.R China, 100844

China Communication Construction Company Ltd. (CCCC)
No.85 Deshengmenwai Street,Xicheng District,Beijing
P.R China, 100088
Web site: www.ccccltd.cn

Објекат: /Structure:
ПРУГА БЕОГРАД - СУБОТИЦА - ДРЖАВНА ГРАНИЦА (КЕЛЕБИЈА)
ДЕОНИЦА ПРУГЕ НОВИ САД - СУБОТИЦА - ДРЖАВНА ГРАНИЦА (КЕЛЕБИЈА)

BELGRADE - SUBOTICA - STATE BORDER (KELEBIA) RAILWAY LINE
SECTION : NOVI SAD - SUBOTICA - STATE BORDER (KELEBIA)

Организациона јединица: ГРАЂЕВИНАРСТВО И САОБРАЋАЈ
/Organization unit: DEPARTMENT OF CIVIL AND TRANSPORTATION

Одговорни пројектант:
Responsible designer:
Милан Муждало, дипл.инж.ел.
лиценца број:/ license No.: 351G09508

Главни пројектант:/ Chief designer:
др Љиљана Милић Марковић, дипл.грађ.инж.

Унутрашња контрола:/ Internal control: Zhang Deyu,M.Sc.E.E
Сарадници:/ Associates: Zhang Qi,M.Sc.E.E

Руководилац организационе јединице:
Manager of organization unit:
Драгиша Поповић, дипл.инж.ел.

Део пројекта: / Part of Design:
4/1.1.22 КОНТАКТНА МРЕЖА - СТАНИЦА СУБОТИЦА ТЕРЕТНА - СТАНИЦА СУБОТИЦА ПУТНИЧКА
4/1.1.22 Overhead contact system of station Subotica freight - station Subotica passenger

Цртеж:/ Drawing: ПОПРЕЧНИ ПРЕСЕК ПОРТАЛА 223-224
PORTAL CROSS SECTION 223-224

Размера: Scale: -

Врста тех. док.: Type of tech. docum.	датум:/date:	Цртеж бр./Drawing No.:
ПГД / DCP	04.2021.	2020-001-ELE-4/1.1.22-Ц7.4.39

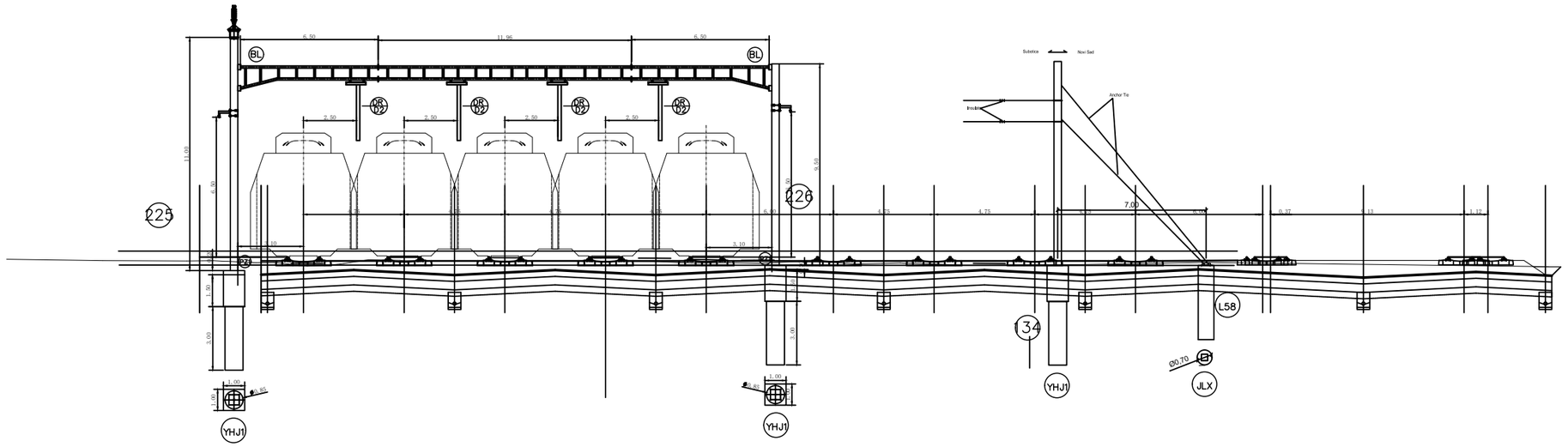

02		
01		
Број/Number	Датум / Date	Опис / Description

Ревизиони блок: / Revision block:

China Railway Design Corporation Serbia
Ogranak Beograd
Косте Рацина 16б; 11000 Београд; Србија

Инвеститор пројекта: / Investor:
" ИНФРАСТРУКТУРА ЖЕЛЕЗНИЦЕ СРБИЈЕ " А.Д.
/ " INFRASTRUCTURE RAILWAYS OF SERBIA " JSC
Немањина 6/IV, Београд / Nemanjina Street 6/IV, Belgrade

Наручилац пројекта: / Employer: China Railway International Corporation Ltd.
No.10 Fuxing Road,Haidian District,Beijing P.R China, 100844

China Communication Construction Company Ltd. (CCCC)
No.85 Deshengmenwai Street,Xicheng District,Beijing P.R China, 100088
Web site: www.ccccltd.cn

Објекат: /Structure:
ПРУГА БЕОГРАД - СУБОТИЦА - ДРЖАВНА ГРАНИЦА (КЕЛЕБИЈА)
ДЕОНИЦА ПРУГЕ НОВИ САД - СУБОТИЦА - ДРЖАВНА ГРАНИЦА (КЕЛЕБИЈА)

BELGRADE - SUBOTICA - STATE BORDER (KELEBIA) RAILWAY LINE
SECTION : NOVI SAD - SUBOTICA - STATE BORDER (KELEBIA)

Организациона јединица: ГРАЂЕВИНАРСТВО И САОБРАЋАЈ
/Organization unit: DEPARTMENT OF CIVIL AND TRANSPORTATION

Одговорни пројектант:
Responsible designer:
Милан Муждало, дипл.инж.ел.
лиценца број:/ license No.: 351G09508

Главни пројектант:/ Chief designer:
др Љиљана Милић Марковић, дипл.грађ.инж.

Унутрашња контрола:/ Internal control:
Zhang Deyu,M.Sc.E.E

Сарадници:/ Associates:
Zhang Qi,M.Sc.E.E

Руководилац организационе јединице:
Manager of organization unit:
Драгиша Поповић, дипл.инж.ел.

Део пројекта: / Part of Design:
4/1.1.22 КОНТАКТНА МРЕЖА - СТАНИЦА СУБОТИЦА ТЕРЕТНА - СТАНИЦА СУБОТИЦА ПУТНИЧКА
4/1.1.22 Overhead contact system of station Subotica freight - station Subotica passenger

Цртеж:/ Drawing:
ПОПРЕЧНИ ПРЕСЕК ПОРТАЛА 225-226
PORTAL CROSS SECTION 225-226

Размера: Scale: -

Врста тех. док.: Type of tech. docum.	датум:/date:	Цртеж бр./Drawing No.:
ПГД / DCP	04.2021.	2020-001-ELE-4/1.1.22-Ц7.4.40

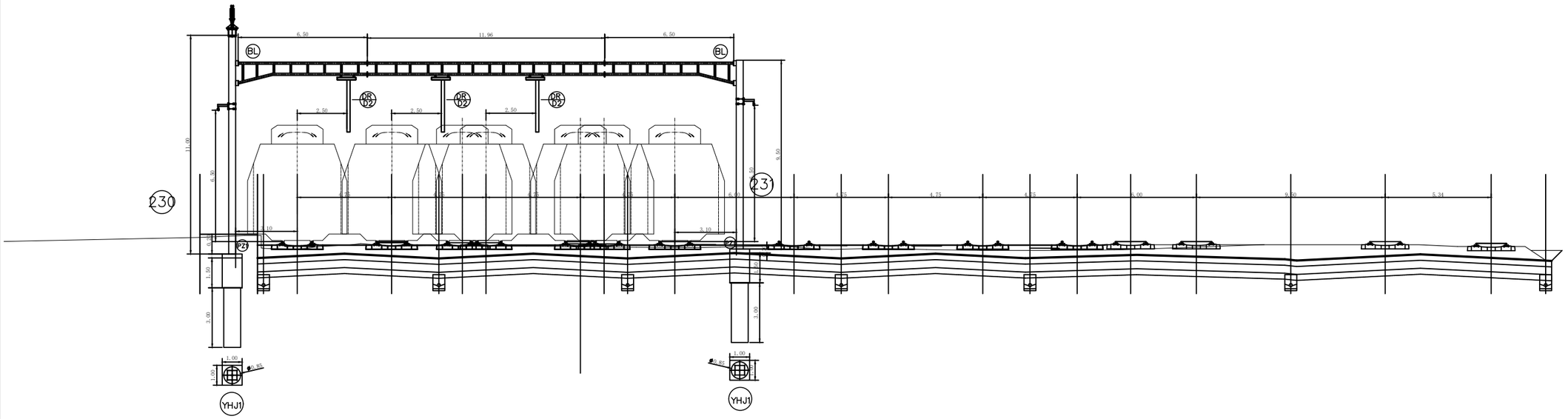

02		
01		
Број/Number	Датум / Date	Опис / Description

Ревизиони блок: / Revision block:

China Railway Design Corporation Serbia
Ogranak Beograd
Косте Рацина 16б; 11000 Београд; Србија

Инвеститор пројекта: / Investor:
" ИНФРАСТРУКТУРА ЖЕЛЕЗНИЦЕ СРБИЈЕ " А.Д.
/ " INFRASTRUCTURE RAILWAYS OF SERBIA " JSC
Немањина 6/IV, Београд / Nemanjina Street 6/IV, Belgrade

Наручилац пројекта: / Employer: China Railway International Corporation Ltd.
No.10 Fuxing Road,Haidian District,Beijing
P.R China, 100844

China Communication Construction Company Ltd. (CCCC)
No.85 Deshengmenwai Street,Xicheng District,Beijing
P.R China, 100088
Web site: www.ccccltd.cn

Објекат: /Structure:
ПРУГА БЕОГРАД - СУБОТИЦА - ДРЖАВНА ГРАНИЦА (КЕЛЕБИЈА)
ДЕОНИЦА ПРУГЕ НОВИ САД - СУБОТИЦА - ДРЖАВНА ГРАНИЦА (КЕЛЕБИЈА)

BELGRADE - SUBOTICA - STATE BORDER (KELEBIA) RAILWAY LINE
SECTION : NOVI SAD - SUBOTICA - STATE BORDER (KELEBIA)

Организациона јединица: ГРАЂЕВИНАРСТВО И САОБРАЋАЈ
/Organization unit: DEPARTMENT OF CIVIL AND TRANSPORTATION

Одговорни пројектант:
Responsible designer:
Милан Муждало, дипл.инж.ел.
лиценца број:/ license No.: 351G09508

Главни пројектант:/ Chief designer:
др Љиљана Милић Марковић, дипл.грађ.инж.

Унутрашња контрола:/ Internal control: Zhang Deyu,M.Sc.E.E

Сарадници:/ Associates: Zhang Qi,M.Sc.E.E

Руководилац организационе јединице:
Manager of organization unit:
Драгиша Поповић, дипл.инж.ел.

Део пројекта: / Part of Design:
4/1.1.22 КОНТАКТНА МРЕЖА - СТАНИЦА СУБОТИЦА ТЕРЕТНА - СТАНИЦА СУБОТИЦА ПУТНИЧКА
4/1.1.22 Overhead contact system of station Subotica freight - station Subotica passenger

Цртеж:/ Drawing: ПОПРЕЧНИ ПРЕСЕК ПОРТАЛА 230-231
PORTAL CROSS SECTION 230-231

Размера: Scale: -

Врста тех. док.: Type of tech. docum.	датум:/date:	Цртеж бр./Drawing No.:
ПГД / DCP	04.2021.	2020-001-ELE-4/1.1.22-Ц7.4.41

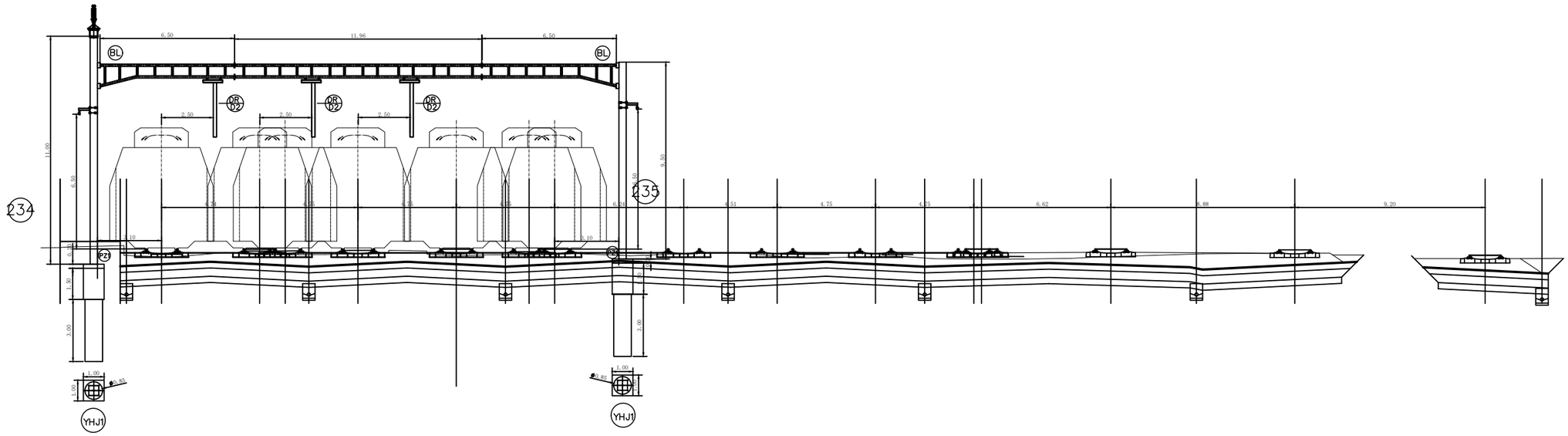

02		
01		
Број/Number	Датум / Date	Опис / Description

Ревизиони блок: / Revision block:

China Railway Design Corporation Serbia Ogranak Beograd
Косте Рацина 16б; 11000 Београд; Србија

Инвеститор пројекта: / Investor:
" ИНФРАСТРУКТУРА ЖЕЛЕЗНИЦЕ СРБИЈЕ " А.Д.
/ " INFRASTRUCTURE RAILWAYS OF SERBIA " JSC
Немањина 6/IV, Београд / Nemanjina Street 6/IV, Belgrade

Наручилац пројекта: / Employer: China Railway International Corporation Ltd.
No.10 Fuxing Road,Haidian District,Beijing P.R China, 100844

China Communication Construction Company Ltd. (CCCC)
No.85 Deshengmenwai Street,Xicheng District,Beijing P.R China, 100088
Web site: www.ccccltd.cn

Објекат: /Structure:
ПРУГА БЕОГРАД - СУБОТИЦА - ДРЖАВНА ГРАНИЦА (КЕЛЕБИЈА)
ДЕОНИЦА ПРУГЕ НОВИ САД - СУБОТИЦА - ДРЖАВНА ГРАНИЦА (КЕЛЕБИЈА)

BELGRADE - SUBOTICA - STATE BORDER (KELEBIA) RAILWAY LINE
SECTION : NOVI SAD - SUBOTICA - STATE BORDER (KELEBIA)

Организациона јединица: ГРАЂЕВИНАРСТВО И САОБРАЋАЈ
/Organization unit: DEPARTMENT OF CIVIL AND TRANSPORTATION

Одговорни пројектант:
Responsible designer:
Милан Муждало, дипл.инж.ел.
лиценца број:/ license No.: 351G09508

Главни пројектант:/ Chief designer:
др Љиљана Милић Марковић, дипл.грађ.инж.

Унутрашња контрола:/ Internal control:
Zhang Deyu,M.Sc.E.E

Сарадници:/ Associates:
Zhang Qi,M.Sc.E.E

Руководилац организационе јединице:
Manager of organization unit:
Драгиша Поповић, дипл.инж.ел.

Део пројекта: / Part of Design:
4/1.1.22 КОНТАКТНА МРЕЖА - СТАНИЦА СУБОТИЦА ТЕРЕТНА - СТАНИЦА СУБОТИЦА ПУТНИЧКА
4/1.1.22 Overhead contact system of station Subotica freight - station Subotica passenger

Цртеж:/ Drawing: ПОПРЕЧНИ ПРЕСЕК ПОРТАЛА 234-235
PORTAL CROSS SECTION 234-235

Размера: Scale: -

Врста тех. док.: Type of tech. docum.	датум:/date:	Цртеж бр./Drawing No.:
ПГД / DCP	04.2021.	2020-001-ELE-4/1.1.22-Ц7.4.42

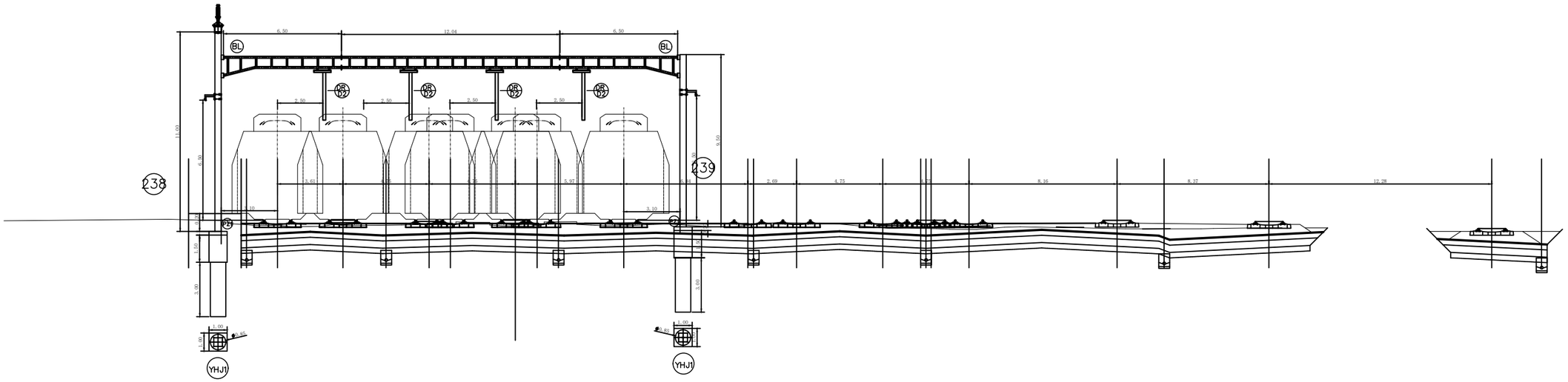

02		
01		
Број/Number	Датум / Date	Опис / Description

Ревизиони блок: / Revision block:

中国铁设 CRDC

China Railway Design Corporation Serbia
Ogranak Beograd
Косте Рацина 16б; 11000 Београд; Србија

Инвеститор пројекта: / Investor:
" ИНФРАСТРУКТУРА ЖЕЛЕЗНИЦЕ СРБИЈЕ " А.Д.
/ " INFRASTRUCTURE RAILWAYS OF SERBIA " JSC
Немањина 6/IV, Београд / Nemanjina Street 6/IV, Belgrade

Наручилац пројекта: / Employer: China Railway International Corporation Ltd.
No.10 Fuxing Road,Haidian District,Beijing
P.R China, 100844

China Communication Construction Company Ltd. (CCCC)
No.85 Deshengmenwai Street,Xicheng District,Beijing
P.R China, 100088
Web site: www.ccccltd.cn

Објекат: /Structure:
ПРУГА БЕОГРАД - СУБОТИЦА - ДРЖАВНА ГРАНИЦА (КЕЛЕБИЈА)
ДЕОНИЦА ПРУГЕ НОВИ САД - СУБОТИЦА - ДРЖАВНА ГРАНИЦА (КЕЛЕБИЈА)

BELGRADE - SUBOTICA - STATE BORDER (KELEBIA) RAILWAY LINE
SECTION : NOVI SAD - SUBOTICA - STATE BORDER (KELEBIA)

Организациона јединица: ГРАЂЕВИНАРСТВО И САОБРАЋАЈ
/Organization unit: DEPARTMENT OF CIVIL AND TRANSPORTATION

Одговорни пројектант:
Responsible designer:
Милан Муждало, дипл.инж.ел.
лиценца број:/ license No.: 351G09508

Главни пројектант:/ Chief designer:
др Љиљана Милић Марковић, дипл.грађ.инж.

Унутрашња контрола:/ Internal control:
Zhang Deyu,M.Sc.E.E

Сарадници:/ Associates:
Zhang Qi,M.Sc.E.E

Руководилац организационе јединице:
Manager of organization unit:
Драгиша Поповић, дипл.инж.ел.

Део пројекта: / Part of Design:
4/1.1.22 КОНТАКТНА МРЕЖА - СТАНИЦА СУБОТИЦА ТЕРЕТНА - СТАНИЦА СУБОТИЦА ПУТНИЧКА
4/1.1.22 Overhead contact system of station Subotica freight - station Subotica passenger

Цртеж:/ Drawing: ПОПРЕЧНИ ПРЕСЕК ПОРТАЛА 238-239
PORTAL CROSS SECTION 238-239

Размера: Scale: -

Врста тех. док.: Type of tech. docum.	датум:/date:	Цртеж бр./Drawing No.:
ПГД / DCP	04.2021.	2020-001-ELE-4/1.1.22-Ц7.4.43

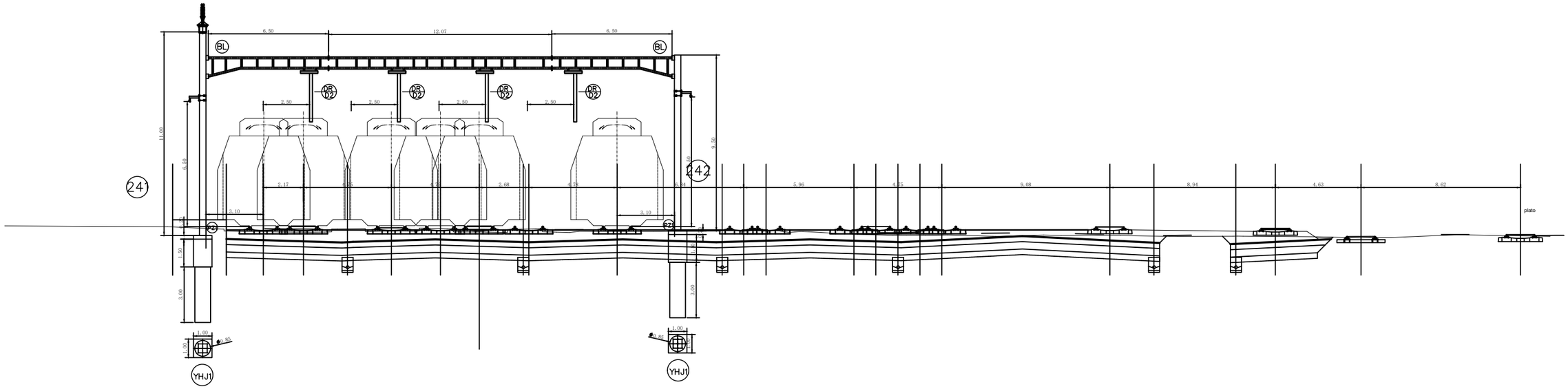

02		
01		
Број/Number	Датум / Date	Опис / Description

Ревизиони блок: / Revision block:

China Railway Design Corporation Serbia
Ogranak Beograd
Косте Рацина 16б; 11000 Београд; Србија

Инвеститор пројекта: / Investor:
" ИНФРАСТРУКТУРА ЖЕЛЕЗНИЦЕ СРБИЈЕ " А.Д.
/ " INFRASTRUCTURE RAILWAYS OF SERBIA " JSC
Немањина 6/IV, Београд / Nemanjina Street 6/IV, Belgrade

Наручилац пројекта: / Employer: China Railway International Corporation Ltd.
No.10 Fuxing Road,Haidian District,Beijing
P.R China, 100844

China Communication Construction Company Ltd. (CCCC)
No.85 Deshengmenwai Street,Xicheng District,Beijing
P.R China, 100088
Web site: www.ccccltd.cn

Објекат: /Structure:
ПРУГА БЕОГРАД - СУБОТИЦА - ДРЖАВНА ГРАНИЦА (КЕЛЕБИЈА)
ДЕОНИЦА ПРУГЕ НОВИ САД - СУБОТИЦА - ДРЖАВНА ГРАНИЦА (КЕЛЕБИЈА)

BELGRADE - SUBOTICA - STATE BORDER (KELEBIA) RAILWAY LINE
SECTION : NOVI SAD - SUBOTICA - STATE BORDER (KELEBIA)

Организациона јединица: ГРАЂЕВИНАРСТВО И САОБРАЋАЈ
/Organization unit: DEPARTMENT OF CIVIL AND TRANSPORTATION

Одговорни пројектант:
Responsible designer:
Милан Муждало, дипл.инж.ел.
лиценца број:/ license No.: 351G09508

Главни пројектант:/ Chief designer:
др Љиљана Милић Марковић, дипл.грађ.инж.

Унутрашња контрола:/ Internal control:
Zhang Deyu,M.Sc.E.E

Сарадници:/ Associates:
Zhang Qi,M.Sc.E.E

Руководилац организационе јединице:
Manager of organization unit:
Драгиша Поповић, дипл.инж.ел.

Део пројекта: / Part of Design:
4/1.1.22 КОНТАКТНА МРЕЖА - СТАНИЦА СУБОТИЦА ТЕРЕТНА - СТАНИЦА СУБОТИЦА ПУТНИЧКА
4/1.1.22 Overhead contact system of station Subotica freight - station Subotica passenger

Цртеж:/ Drawing:
ПОПРЕЧНИ ПРЕСЕК ПОРТАЛА 241-242
PORTAL CROSS SECTION 241-242

Размера: / Scale: -

Врста тех. док.: / Type of tech. docum.	датум:/date:	Цртеж бр./Drawing No.:
ПГД / DCP	04.2021.	2020-001-ELE-4/1.1.22-Ц7.4.44

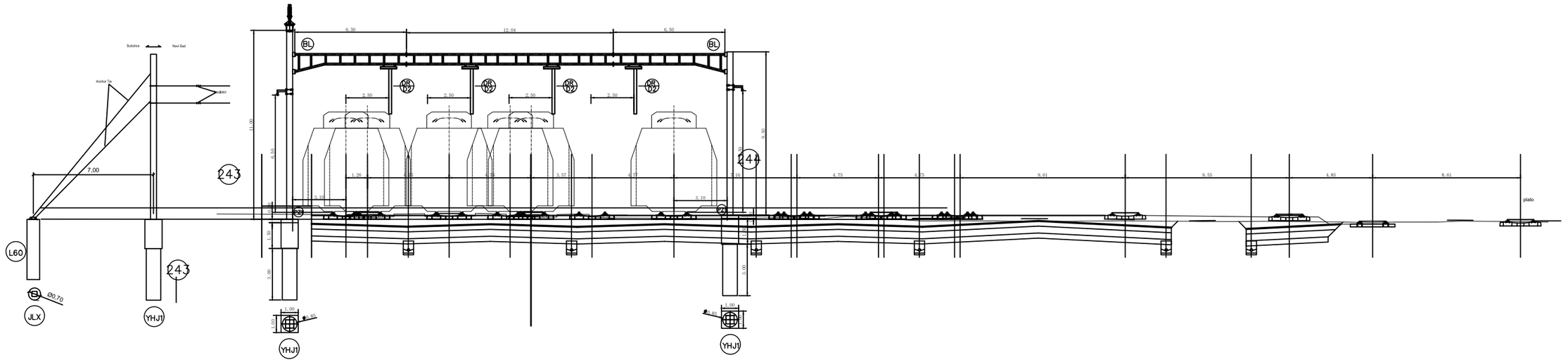

02		
01		
Број/Number	Датум / Date	Опис / Description

Ревизиони блок: / Revision block:

China Railway Design Corporation Serbia
Ogranak Beograd
Косте Рацина 16б; 11000 Београд; Србија

Инвеститор пројекта: / Investor:
" ИНФРАСТРУКТУРА ЖЕЛЕЗНИЦЕ СРБИЈЕ " А.Д.
/ " INFRASTRUCTURE RAILWAYS OF SERBIA " JSC
Немањина 6/IV, Београд / Nemanjina Street 6/IV, Belgrade

Наручилац пројекта: / Employer: China Railway International Corporation Ltd.
No.10 Fuxing Road,Haidian District,Beijing
P.R China, 100844

China Communication Construction Company Ltd. (CCCC)
No.85 Deshengmenwai Street,Xicheng District,Beijing
P.R China, 100088
Web site: www.ccccltd.cn

Објекат: /Structure:
ПРУГА БЕОГРАД - СУБОТИЦА - ДРЖАВНА ГРАНИЦА (КЕЛЕБИЈА)
ДЕОНИЦА ПРУГЕ НОВИ САД - СУБОТИЦА - ДРЖАВНА ГРАНИЦА (КЕЛЕБИЈА)

BELGRADE - SUBOTICA - STATE BORDER (KELEBIA) RAILWAY LINE
SECTION : NOVI SAD - SUBOTICA - STATE BORDER (KELEBIA)

Организациона јединица: ГРАЂЕВИНАРСТВО И САОБРАЋАЈ
/Organization unit: DEPARTMENT OF CIVIL AND TRANSPORTATION

Одговорни пројектант:
Responsible designer:
Милан Муждало, дипл.инж.ел.
лиценца број:/ license No.: 351G09508

Главни пројектант:/ Chief designer:
др Љиљана Милић Марковић, дипл.грађ.инж.

Унутрашња контрола:/ Internal control:
Zhang Deyu,M.Sc.E.E

Сарадници:/ Associates:
Zhang Qi,M.Sc.E.E

Руководилац организационе јединице:
Manager of organization unit:
Драгиша Поповић, дипл.инж.ел.

Део пројекта: / Part of Design:
4/1.1.22 КОНТАКТНА МРЕЖА - СТАНИЦА СУБОТИЦА ТЕРЕТНА - СТАНИЦА СУБОТИЦА ПУТНИЧКА
4/1.1.22 Overhead contact system of station Subotica freight - station Subotica passenger

Цртеж:/ Drawing: ПОПРЕЧНИ ПРЕСЕК ПОРТАЛА 243-244
PORTAL CROSS SECTION 243-244

Размера: Scale: -

Врста тех. док.: Type of tech. docum.	датум:/date:	Цртеж бр./Drawing No.:
ПГД / DCP	04.2021.	2020-001-ELE-4/1.1.22-Ц7.4.45

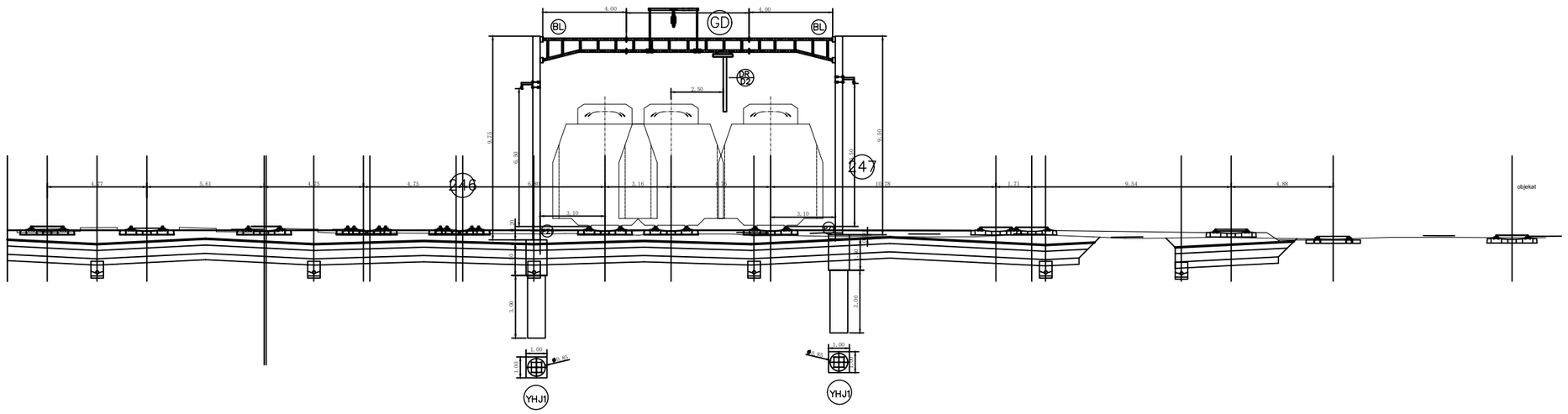

02		
01		
Број/Number	Датум / Date	Опис / Description

Ревизиони блок: / Revision block:

China Railway Design Corporation Serbia
Ogranak Beograd
Косте Рацина 16б; 11000 Београд; Србија

Инвеститор пројекта: / Investor:
" ИНФРАСТРУКТУРА ЖЕЛЕЗНИЦЕ СРБИЈЕ " А.Д.
/ " INFRASTRUCTURE RAILWAYS OF SERBIA " JSC
Немањина 6/IV, Београд / Nemanjina Street 6/IV, Belgrade

Наручилац пројекта: / Employer: China Railway International Corporation Ltd.
No.10 Fuxing Road,Haidian District,Beijing
P.R China, 100844

China Communication Construction Company Ltd. (CCCC)
No.85 Deshengmenwai Street,Xicheng District,Beijing
P.R China, 100088
Web site: www.ccccltd.cn

Објекат: /Structure:
ПРУГА БЕОГРАД - СУБОТИЦА - ДРЖАВНА ГРАНИЦА (КЕЛЕБИЈА)
ДЕОНИЦА ПРУГЕ НОВИ САД - СУБОТИЦА - ДРЖАВНА ГРАНИЦА (КЕЛЕБИЈА)

BELGRADE - SUBOTICA - STATE BORDER (KELEBIA) RAILWAY LINE
SECTION : NOVI SAD - SUBOTICA - STATE BORDER (KELEBIA)

Организациона јединица: ГРАЂЕВИНАРСТВО И САОБРАЋАЈ
/Organization unit: DEPARTMENT OF CIVIL AND TRANSPORTATION

Одговорни пројектант:
Responsible designer:
Милан Муждало, дипл.инж.ел.
лиценца број:/ license No.: 351G09508

Главни пројектант:/ Chief designer:
др Љиљана Милић Марковић, дипл.грађ.инж.

Унутрашња контрола:/ Internal control:
Zhang Deyu,M.Sc.E.E

Сарадници:/ Associates:
Zhang Qi,M.Sc.E.E

Руководилац организационе јединице:
Manager of organization unit:
Драгиша Поповић, дипл.инж.ел.

Део пројекта: / Part of Design:
4/1.1.22 КОНТАКТНА МРЕЖА - СТАНИЦА СУБОТИЦА ТЕРЕТНА - СТАНИЦА СУБОТИЦА ПУТНИЧКА
4/1.1.22 Overhead contact system of station Subotica freight - station Subotica passenger

Цртеж:/ Drawing: ПОПРЕЧНИ ПРЕСЕК ПОРТАЛА 246-247
PORTAL CROSS SECTION 246-247

Размера: Scale: -

Врста тех. док.: Type of tech. docum.	датум:/date:	Цртеж бр./Drawing No.:
ПГД / DCP	04.2021.	2020-001-ELE-4/1.1.22-Ц7.4.46

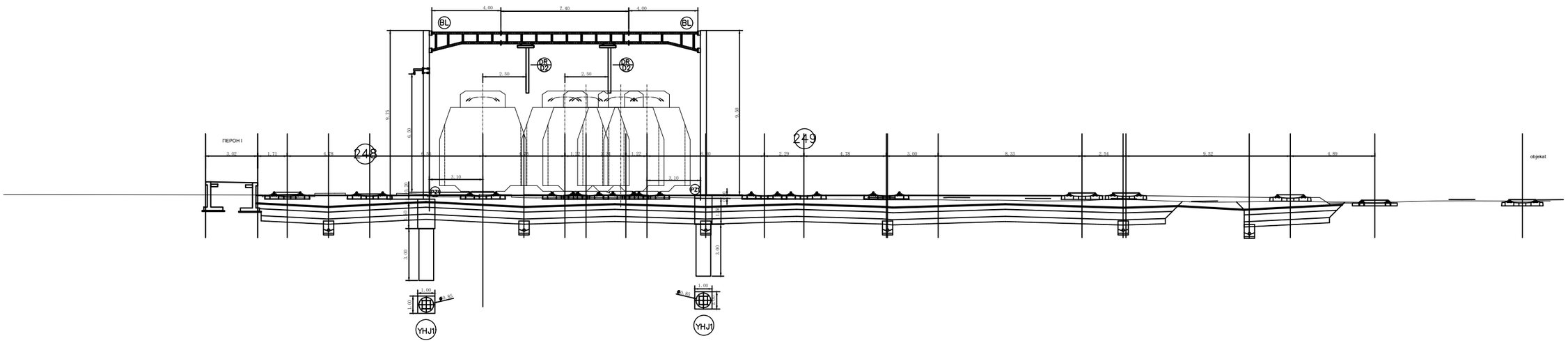

02		
01		
Број/Number	Датум / Date	Опис / Description

Ревизиони блок: / Revision block:

China Railway Design Corporation Serbia
Ogranak Beograd
Косте Рацина 16б; 11000 Београд; Србија

Инвеститор пројекта: / Investor:
" ИНФРАСТРУКТУРА ЖЕЛЕЗНИЦЕ СРБИЈЕ " А.Д.
/ " INFRASTRUCTURE RAILWAYS OF SERBIA " JSC
Немањина 6/IV, Београд / Nemanjina Street 6/IV, Belgrade

Наручилац пројекта: / Employer: China Railway International Corporation Ltd.
No.10 Fuxing Road,Haidian District,Beijing
P.R China, 100844

China Communication Construction Company Ltd. (CCCC)
No.85 Deshengmenwai Street,Xicheng District,Beijing
P.R China, 100088
Web site: www.ccccltd.cn

Објекат: /Structure:
ПРУГА БЕОГРАД - СУБОТИЦА - ДРЖАВНА ГРАНИЦА (КЕЛЕБИЈА)
ДЕОНИЦА ПРУГЕ НОВИ САД - СУБОТИЦА - ДРЖАВНА ГРАНИЦА (КЕЛЕБИЈА)

BELGRADE - SUBOTICA - STATE BORDER (KELEBIA) RAILWAY LINE
SECTION : NOVI SAD - SUBOTICA - STATE BORDER (KELEBIA)

Организациона јединица: ГРАЂЕВИНАРСТВО И САОБРАЋАЈ
/Organization unit: DEPARTMENT OF CIVIL AND TRANSPORTATION

Одговорни пројектант:
Responsible designer:
Милан Муждало, дипл.инж.ел.
лиценца број:/ license No.: 351G09508

Главни пројектант:/ Chief designer:
др Љиљана Милић Марковић, дипл.грађ.инж.

Унутрашња контрола:/ Internal control:
Zhang Deyu,M.Sc.E.E

Сарадници:/ Associates:
Zhang Qi,M.Sc.E.E

Руководилац организационе јединице:
Manager of organization unit:
Драгиша Поповић, дипл.инж.ел.

Део пројекта: / Part of Design:
4/1.1.22 КОНТАКТНА МРЕЖА - СТАНИЦА СУБОТИЦА ТЕРЕТНА - СТАНИЦА СУБОТИЦА ПУТНИЧКА
4/1.1.22 Overhead contact system of station Subotica freight - station Subotica passenger

Цртеж:/ Drawing: ПОПРЕЧНИ ПРЕСЕК ПОРТАЛА 248-249
PORTAL CROSS SECTION 248-249

Размера: Scale: -

Врста тех. док.: Type of tech. docum.	датум:/date:	Цртеж бр./Drawing No.:
ПГД / DCP	04.2021.	2020-001-ELE-4/1.1.22-Ц7.4.47

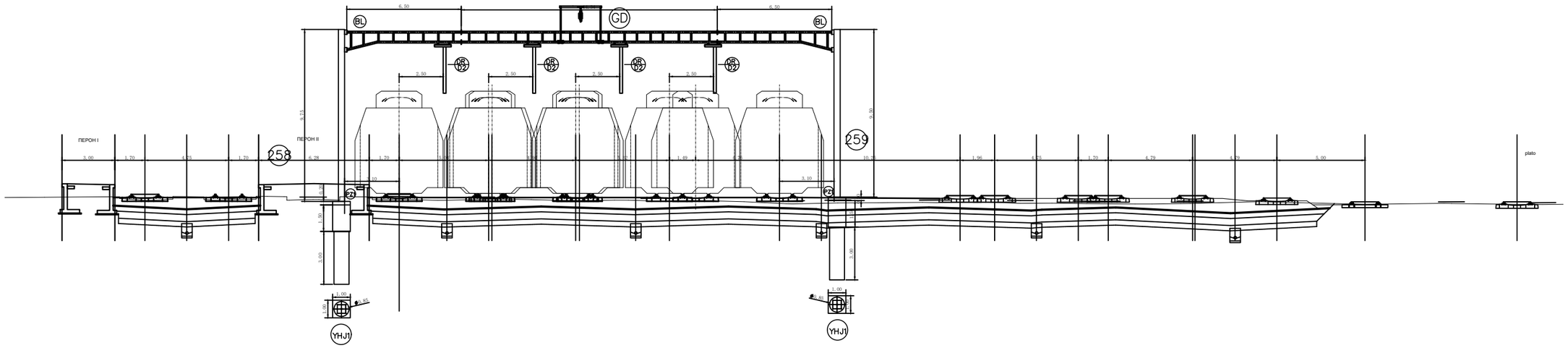

02		
01		
Број/Number	Датум / Date	Опис / Description

Ревизиони блок: / Revision block:

China Railway Design Corporation Serbia
Ogranak Beograd
Косте Рацина 16б; 11000 Београд; Србија

Инвеститор пројекта: / Investor:
" ИНФРАСТРУКТУРА ЖЕЛЕЗНИЦЕ СРБИЈЕ " А.Д.
/ " INFRASTRUCTURE RAILWAYS OF SERBIA " JSC
Немањина 6/IV, Београд / Nemanjina Street 6/IV, Belgrade

Наручилац пројекта: / Employer: China Railway International Corporation Ltd.
No.10 Fuxing Road,Haidian District,Beijing
P.R China, 100844

China Communication Construction Company Ltd. (CCCC)
No.85 Deshengmenwai Street,Xicheng District,Beijing
P.R China, 100088
Web site: www.ccccltd.cn

Објекат: /Structure:
ПРУГА БЕОГРАД - СУБОТИЦА - ДРЖАВНА ГРАНИЦА (КЕЛЕБИЈА)
ДЕОНИЦА ПРУГЕ НОВИ САД - СУБОТИЦА - ДРЖАВНА ГРАНИЦА (КЕЛЕБИЈА)

BELGRADE - SUBOTICA - STATE BORDER (KELEBIA) RAILWAY LINE
SECTION : NOVI SAD - SUBOTICA - STATE BORDER (KELEBIA)

Организациона јединица: ГРАЂЕВИНАРСТВО И САОБРАЋАЈ
/Organization unit: DEPARTMENT OF CIVIL AND TRANSPORTATION

Одговорни пројектант:
Responsible designer:
Милан Муждало, дипл.инж.ел.
лиценца број:/ license No.: 351G09508

Главни пројектант:/ Chief designer:
др Љиљана Милић Марковић, дипл.грађ.инж.

Унутрашња контрола:/ Internal control:
Zhang Deyu,M.Sc.E.E

Сарадници:/ Associates:
Zhang Qi,M.Sc.E.E

Руководилац организационе јединице:
Manager of organization unit:
Драгиша Поповић, дипл.инж.ел.

Део пројекта: / Part of Design:
4/1.1.22 КОНТАКТНА МРЕЖА - СТАНИЦА СУБОТИЦА ТЕРЕТНА - СТАНИЦА СУБОТИЦА ПУТНИЧКА
4/1.1.22 Overhead contact system of station Subotica freight - station Subotica passenger

Цртеж:/ Drawing:
ПОПРЕЧНИ ПРЕСЕК ПОРТАЛА 258-259
PORTAL CROSS SECTION 258-259

Размера: / Scale: -

Врста тех. док.: / Type of tech. docum.	датум:/date:	Цртеж бр./Drawing No.:
ПГД / DCP	04.2021.	2020-001-ELE-4/1.1.22-Ц7.4.48

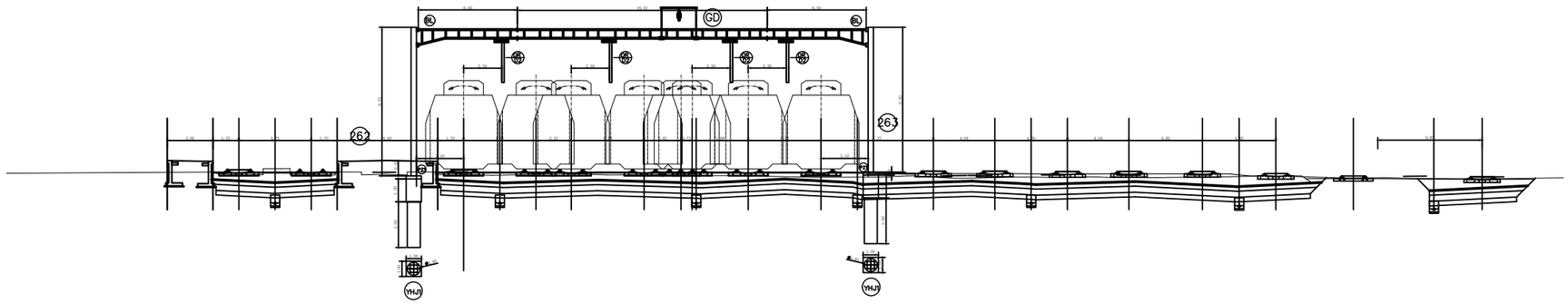

02		
01		
Број/Number	Датум / Date	Опис / Description

Ревизиони блок: / Revision block:

China Railway Design Corporation Serbia
Ogranak Beograd
Косте Рацина 16б; 11000 Београд; Србија

Инвеститор пројекта: / Investor:
" ИНФРАСТРУКТУРА ЖЕЛЕЗНИЦЕ СРБИЈЕ " А.Д.
/ " INFRASTRUCTURE RAILWAYS OF SERBIA " JSC
Немањина 6/IV, Београд / Nemanjina Street 6/IV, Belgrade

Наручилац пројекта: / Employer: China Railway International Corporation Ltd.
No.10 Fuxing Road,Haidian District,Beijing
P.R China, 100844

China Communication Construction Company Ltd. (CCCC)
No.85 Deshengmenwai Street,Xicheng District,Beijing
P.R China, 100088
Web site: www.ccccltd.cn

Објекат: /Structure:
ПРУГА БЕОГРАД - СУБОТИЦА - ДРЖАВНА ГРАНИЦА (КЕЛЕБИЈА)
ДЕОНИЦА ПРУГЕ НОВИ САД - СУБОТИЦА - ДРЖАВНА ГРАНИЦА (КЕЛЕБИЈА)

BELGRADE - SUBOTICA - STATE BORDER (KELEBIA) RAILWAY LINE
SECTION : NOVI SAD - SUBOTICA - STATE BORDER (KELEBIA)

Организациона јединица: ГРАЂЕВИНАРСТВО И САОБРАЋАЈ
/Organization unit: DEPARTMENT OF CIVIL AND TRANSPORTATION

Одговорни пројектант:
Responsible designer:
Милан Муждало, дипл.инж.ел.
лиценца број:/ license No.: 351G09508

Главни пројектант:/ Chief designer:
др Љиљана Милић Марковић, дипл.грађ.инж.

Унутрашња контрола:/ Internal control:
Zhang Deyu,M.Sc.E.E

Сарадници:/ Associates:
Zhang Qi,M.Sc.E.E

Руководилац организационе јединице:
Manager of organization unit:
Драгиша Поповић, дипл.инж.ел.

Део пројекта: / Part of Design:
4/1.1.22 КОНТАКТНА МРЕЖА - СТАНИЦА СУБОТИЦА ТЕРЕТНА - СТАНИЦА СУБОТИЦА ПУТНИЧКА
4/1.1.22 Overhead contact system of station Subotica freight - station Subotica passenger

Цртеж:/ Drawing:
ПОПРЕЧНИ ПРЕСЕК ПОРТАЛА 262-263
PORTAL CROSS SECTION 262-263

Размера: / Scale: -

Врста тех. док.: / Type of tech. docum.	датум:/date:	Цртеж бр./Drawing No.:
ПГД / DCP	04.2021.	2020-001-ELE-4/1.1.22-Ц7.4.50

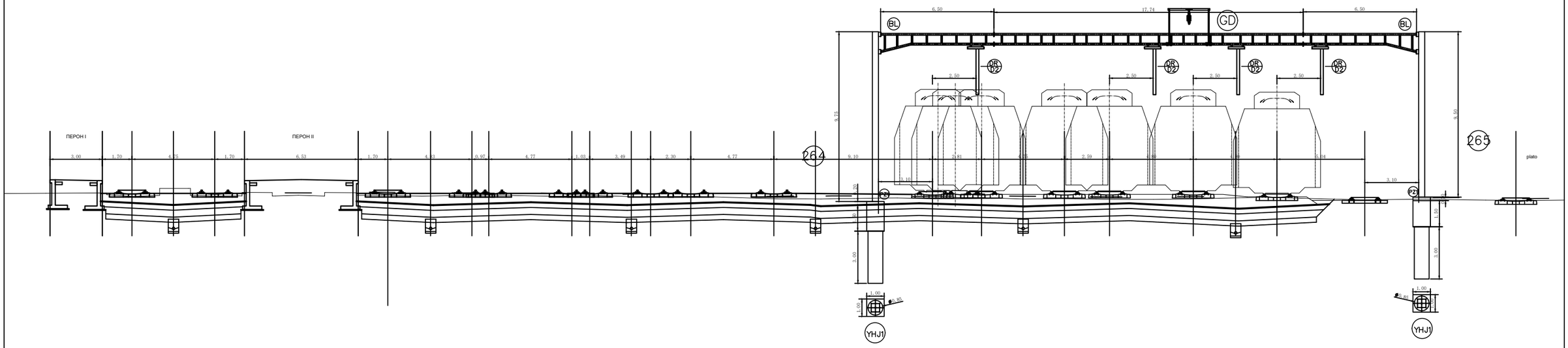

02		
01		
Број/Number	Датум / Date	Опис / Description

Ревизиони блок: / Revision block:

China Railway Design Corporation Serbia
Ogranak Beograd
Косте Рацина 16б; 11000 Београд; Србија

Инвеститор пројекта: / Investor:
" ИНФРАСТРУКТУРА ЖЕЛЕЗНИЦЕ СРБИЈЕ " А.Д.
/ " INFRASTRUCTURE RAILWAYS OF SERBIA " JSC
Немањина 6/IV, Београд / Nemanjina Street 6/IV, Belgrade

Наручилац пројекта: / Employer: China Railway International Corporation Ltd.
No.10 Fuxing Road,Haidian District,Beijing P.R China, 100844

China Communication Construction Company Ltd. (CCCC)
No.85 Deshengmenwai Street,Xicheng District,Beijing P.R China, 100088
Web site: www.ccccltd.cn

Објекат: /Structure:
ПРУГА БЕОГРАД - СУБОТИЦА - ДРЖАВНА ГРАНИЦА (КЕЛЕБИЈА)
ДЕОНИЦА ПРУГЕ НОВИ САД - СУБОТИЦА - ДРЖАВНА ГРАНИЦА (КЕЛЕБИЈА)

BELGRADE - SUBOTICA - STATE BORDER (KELEBIA) RAILWAY LINE
SECTION : NOVI SAD - SUBOTICA - STATE BORDER (KELEBIA)

Организациона јединица: ГРАЂЕВИНАРСТВО И САОБРАЋАЈ
/Organization unit: DEPARTMENT OF CIVIL AND TRANSPORTATION

Одговорни пројектант:
Responsible designer:
Милан Муждало, дипл.инж.ел.
лиценца број:/ license No.: 351G09508

Главни пројектант:/ Chief designer:
др Љиљана Милић Марковић, дипл.грађ.инж.

Унутрашња контрола:/ Internal control:
Zhang Deyu,M.Sc.E.E

Сарадници:/ Associates:
Zhang Qi,M.Sc.E.E

Руководилац организационе јединице:
Manager of organization unit:
Драгиша Поповић, дипл.инж.ел.

Део пројекта: / Part of Design:
4/1.1.22 КОНТАКТНА МРЕЖА - СТАНИЦА СУБОТИЦА ТЕРЕТНА - СТАНИЦА СУБОТИЦА ПУТНИЧКА
4/1.1.22 Overhead contact system of station Subotica freight - station Subotica passenger

Цртеж:/ Drawing:
ПОПРЕЧНИ ПРЕСЕК ПОРТАЛА 264-265
PORTAL CROSS SECTION 264-265

Размера: / Scale: -

Врста тех. док.: / Type of tech. docum.	датум:/date:	Цртеж бр./Drawing No.:
ПГД / DCP	04.2021.	2020-001-ELE-4/1.1.22-Ц7.4.49

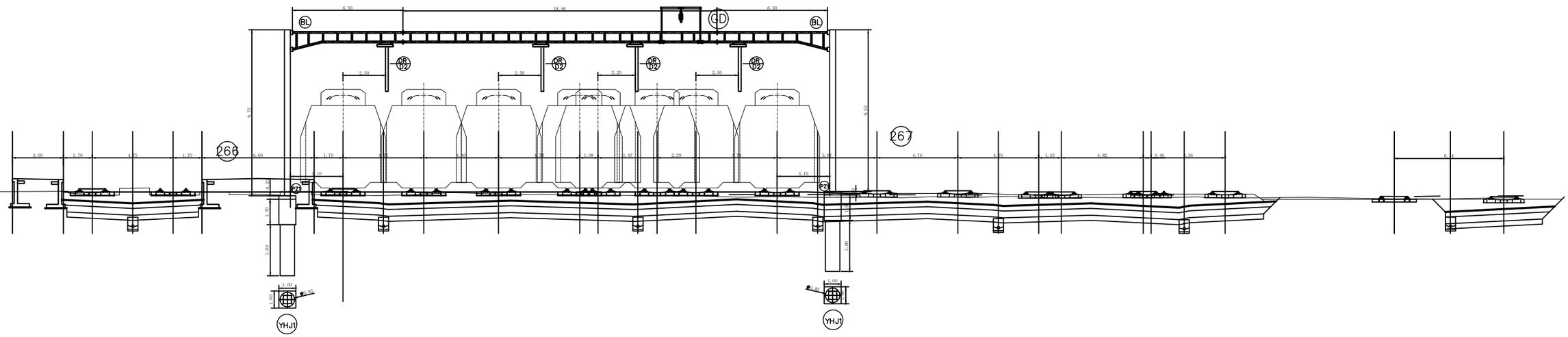

02		
01		
Број/Number	Датум / Date	Опис / Description

Ревизиони блок: / Revision block:

China Railway Design Corporation Serbia
Ogranak Beograd
Косте Рацина 16б; 11000 Београд; Србија

Инвеститор пројекта: / Investor:
" ИНФРАСТРУКТУРА ЖЕЛЕЗНИЦЕ СРБИЈЕ " А.Д.
/ " INFRASTRUCTURE RAILWAYS OF SERBIA " JSC
Немањина 6/IV, Београд / Nemanjina Street 6/IV, Belgrade

Наручилац пројекта: / Employer: China Railway International Corporation Ltd.
No.10 Fuxing Road,Haidian District,Beijing
P.R China, 100844

China Communication Construction Company Ltd. (CCCC)
No.85 Deshengmenwai Street,Xicheng District,Beijing
P.R China, 100088
Web site: www.ccccltd.cn

Објекат: /Structure:
ПРУГА БЕОГРАД - СУБОТИЦА - ДРЖАВНА ГРАНИЦА (КЕЛЕБИЈА)
ДЕОНИЦА ПРУГЕ НОВИ САД - СУБОТИЦА - ДРЖАВНА ГРАНИЦА (КЕЛЕБИЈА)

BELGRADE - SUBOTICA - STATE BORDER (KELEBIA) RAILWAY LINE
SECTION : NOVI SAD - SUBOTICA - STATE BORDER (KELEBIA)

Организациона јединица: ГРАЂЕВИНАРСТВО И САОБРАЋАЈ
/Organization unit: DEPARTMENT OF CIVIL AND TRANSPORTATION

Одговорни пројектант:
Responsible designer:
Милан Муждало, дипл.инж.ел.
лиценца број:/ license No.: 351G09508

Главни пројектант:/ Chief designer:
др Љиљана Милић Марковић, дипл.грађ.инж.

Унутрашња контрола:/ Internal control:
Zhang Deyu,M.Sc.E.E

Сарадници:/ Associates:
Zhang Qi,M.Sc.E.E

Руководилац организационе јединице:
Manager of organization unit:
Драгиша Поповић, дипл.инж.ел.

Део пројекта: / Part of Design:
4/1.1.22 КОНТАКТНА МРЕЖА - СТАНИЦА СУБОТИЦА ТЕРЕТНА - СТАНИЦА СУБОТИЦА ПУТНИЧКА
4/1.1.22 Overhead contact system of station Subotica freight - station Subotica passenger

Цртеж:/ Drawing:
ПОПРЕЧНИ ПРЕСЕК ПОРТАЛА 266-267
PORTAL CROSS SECTION 266-267

Размера: / Scale: -

Врста тех. док.: / Type of tech. docum.	датум:/date:	Цртеж бр./Drawing No.:
ПГД / DCP	04.2021.	2020-001-ELE-4/1.1.22-Ц7.4.52

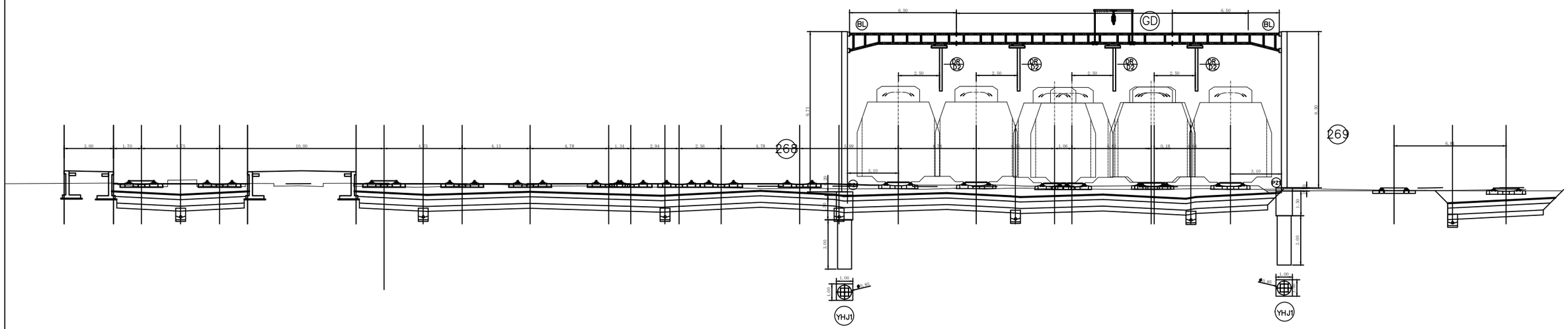

02		
01		
Број/Number	Датум / Date	Опис / Description

Ревизиони блок: / Revision block:

China Railway Design Corporation Serbia
Ogranak Beograd
Косте Рацина 16б; 11000 Београд; Србија

Инвеститор пројекта: / Investor:
" ИНФРАСТРУКТУРА ЖЕЛЕЗНИЦЕ СРБИЈЕ " А.Д.
/ " INFRASTRUCTURE RAILWAYS OF SERBIA " JSC
Немањина 6/IV, Београд / Nemanjina Street 6/IV, Belgrade

Наручилац пројекта: / Employer: China Railway International Corporation Ltd.
No.10 Fuxing Road,Haidian District,Beijing
P.R China, 100844

China Communication Construction Company Ltd. (CCCC)
No.85 Deshengmenwai Street,Xicheng District,Beijing
P.R China, 100088
Web site: www.ccccltd.cn

Објекат: /Structure:
ПРУГА БЕОГРАД - СУБОТИЦА - ДРЖАВНА ГРАНИЦА (КЕЛЕБИЈА)
ДЕОНИЦА ПРУГЕ НОВИ САД - СУБОТИЦА - ДРЖАВНА ГРАНИЦА (КЕЛЕБИЈА)

BELGRADE - SUBOTICA - STATE BORDER (KELEBIA) RAILWAY LINE
SECTION : NOVI SAD - SUBOTICA - STATE BORDER (KELEBIA)

Организациона јединица: ГРАЂЕВИНАРСТВО И САОБРАЋАЈ
/Organization unit: DEPARTMENT OF CIVIL AND TRANSPORTATION

Одговорни пројектант:
Responsible designer:
Милан Муждало, дипл.инж.ел.
лиценца број:/ license No.: 351G09508

Главни пројектант:/ Chief designer:
др Љиљана Милић Марковић, дипл.грађ.инж.

Унутрашња контрола:/ Internal control: Zhang Deyu,M.Sc.E.E
Сарадници:/ Associates: Zhang Qi,M.Sc.E.E

Руководилац организационе јединице:
Manager of organization unit:
Драгиша Поповић, дипл.инж.ел.

Део пројекта: / Part of Design:
4/1.1.22 КОНТАКТНА МРЕЖА - СТАНИЦА СУБОТИЦА ТЕРЕТНА - СТАНИЦА СУБОТИЦА ПУТНИЧКА
4/1.1.22 Overhead contact system of station Subotica freight - station Subotica passenger

Цртеж:/ Drawing: ПОПРЕЧНИ ПРЕСЕК ПОРТАЛА 268-269
PORTAL CROSS SECTION 268-269

Размера: Scale: -

Врста тех. док.: Type of tech. docum. ПГД / DCP

датум:/date: 04.2021.

Цртеж бр./Drawing No.: 2020-001-ELE-4/1.1.22-Ц7.4.51

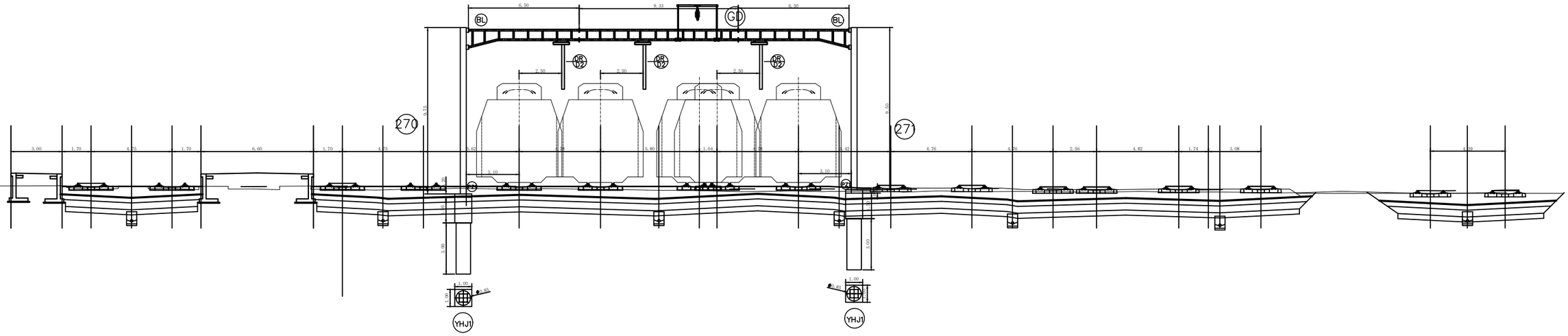

02		
01		
Број/Number	Датум / Date	Опис / Description

Ревизиони блок: / Revision block:

China Railway Design Corporation Serbia
Ogranak Beograd
Косте Рацина 16б; 11000 Београд; Србија

Инвеститор пројекта: / Investor:
" ИНФРАСТРУКТУРА ЖЕЛЕЗНИЦЕ СРБИЈЕ " А.Д.
/ " INFRASTRUCTURE RAILWAYS OF SERBIA " JSC
Немањина 6/IV, Београд / Nemanjina Street 6/IV, Belgrade

Наручилац пројекта: / Employer: China Railway International Corporation Ltd.
No.10 Fuxing Road,Haidian District,Beijing
P.R China, 100844

China Communication Construction Company Ltd. (CCCC)
No.85 Deshengmenwai Street,Xicheng District,Beijing
P.R China, 100088
Web site: www.ccccltd.cn

Објекат: /Structure:
ПРУГА БЕОГРАД - СУБОТИЦА - ДРЖАВНА ГРАНИЦА (КЕЛЕБИЈА)
ДЕОНИЦА ПРУГЕ НОВИ САД - СУБОТИЦА - ДРЖАВНА ГРАНИЦА (КЕЛЕБИЈА)

BELGRADE - SUBOTICA - STATE BORDER (KELEBIA) RAILWAY LINE
SECTION : NOVI SAD - SUBOTICA - STATE BORDER (KELEBIA)

Организациона јединица: ГРАЂЕВИНАРСТВО И САОБРАЋАЈ
/Organization unit: DEPARTMENT OF CIVIL AND TRANSPORTATION

Одговорни пројектант:
Responsible designer:
Милан Муждало, дипл.инж.ел.
лиценца број:/ license No.: 351G09508

Главни пројектант:/ Chief designer:
др Љиљана Милић Марковић, дипл.грађ.инж.

Унутрашња контрола:/ Internal control:
Zhang Deyu,M.Sc.E.E

Сарадници:/ Associates:
Zhang Qi,M.Sc.E.E

Руководилац организационе јединице:
Manager of organization unit:
Драгиша Поповић, дипл.инж.ел.

Део пројекта: / Part of Design:
4/1.1.22 КОНТАКТНА МРЕЖА - СТАНИЦА СУБОТИЦА ТЕРЕТНА - СТАНИЦА СУБОТИЦА ПУТНИЧКА
4/1.1.22 Overhead contact system of station Subotica freight - station Subotica passenger

Цртеж:/ Drawing:
ПОПРЕЧНИ ПРЕСЕК ПОРТАЛА 270-271
PORTAL CROSS SECTION 270-271

Размера: / Scale: -

Врста тех. док.: / Type of tech. docum.	датум:/date:	Цртеж бр./Drawing No.:
ПГД / DCP	04.2021.	2020-001-ELE-4/1.1.22-Ц7.4.53

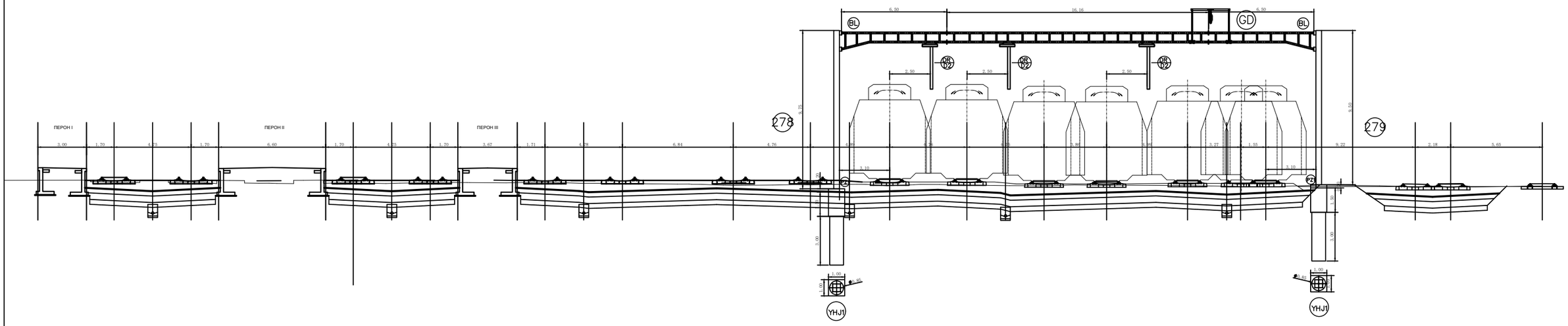

Број/Number	Датум / Date	Опис / Description
02		
01		

Ревизиони блок: / Revision block:

China Railway Design Corporation Serbia
Ogranak Beograd
Косте Рацина 16б; 11000 Београд; Србија

Инвеститор пројекта: / Investor:
" ИНФРАСТРУКТУРА ЖЕЛЕЗНИЦЕ СРБИЈЕ " А.Д.
/ " INFRASTRUCTURE RAILWAYS OF SERBIA " JSC
Немањина 6/IV, Београд / Nemanjina Street 6/IV, Belgrade

Наручилац пројекта: / Employer: China Railway International Corporation Ltd.
No.10 Fuxing Road,Haidian District,Beijing
P.R China, 100844

China Communication Construction Company Ltd. (CCCC)
No.85 Deshengmenwai Street,Xicheng District,Beijing
P.R China, 100088
Web site: www.ccccltd.cn

Објекат: /Structure:
ПРУГА БЕОГРАД - СУБОТИЦА - ДРЖАВНА ГРАНИЦА (КЕЛЕБИЈА)
ДЕОНИЦА ПРУГЕ НОВИ САД - СУБОТИЦА - ДРЖАВНА ГРАНИЦА (КЕЛЕБИЈА)

BELGRADE - SUBOTICA - STATE BORDER (KELEBIA) RAILWAY LINE
SECTION : NOVI SAD - SUBOTICA - STATE BORDER (KELEBIA)

Организациона јединица: ГРАЂЕВИНАРСТВО И САОБРАЋАЈ
/Organization unit: DEPARTMENT OF CIVIL AND TRANSPORTATION

Одговорни пројектант:
Responsible designer:
Милан Муждало, дипл.инж.ел.
лиценца број:/ license No.: 351G09508

Главни пројектант:/ Chief designer:
др Љиљана Милић Марковић, дипл.грађ.инж.

Унутрашња контрола:/ Internal control:
Zhang Deyu,M.Sc.E.E

Сарадници:/ Associates:
Zhang Qi,M.Sc.E.E

Руководилац организационе јединице:
Manager of organization unit:
Драгиша Поповић, дипл.инж.ел.

Део пројекта: / Part of Design:
4/1.1.22 КОНТАКТНА МРЕЖА - СТАНИЦА СУБОТИЦА ТЕРЕТНА - СТАНИЦА СУБОТИЦА ПУТНИЧКА
4/1.1.22 Overhead contact system of station Subotica freight - station Subotica passenger

Цртеж:/ Drawing:
ПОПРЕЧНИ ПРЕСЕК ПОРТАЛА 278-279
PORTAL CROSS SECTION 278-279

Размера: / Scale: -

Врста тех. док.: / Type of tech. docum.: ПГД / DCP

датум:/date: 04.2021.

Цртеж бр./Drawing No.: 2020-001-ELE-4/1.1.22-Ц7.4.54

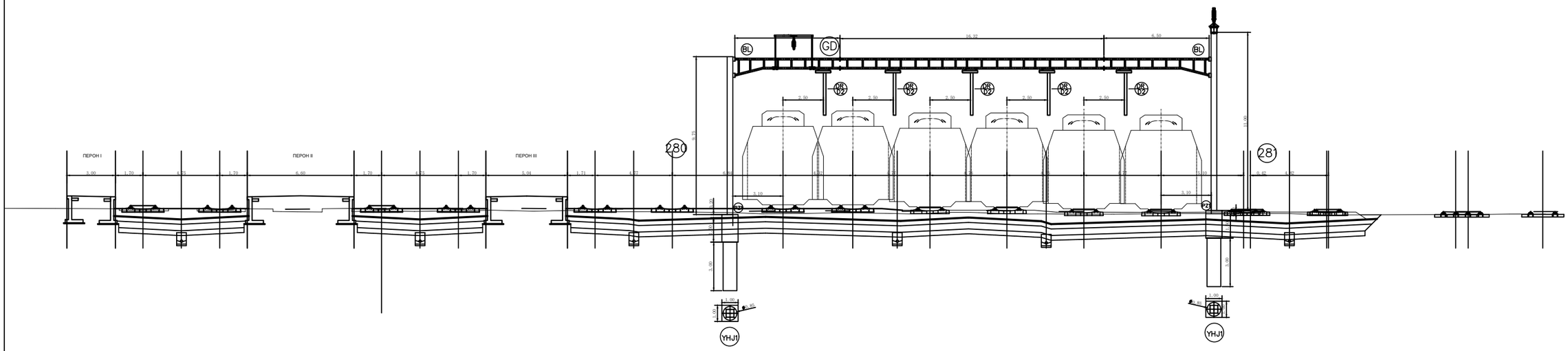

02		
01		
Број/Number	Датум / Date	Опис / Description

Ревизиони блок: / Revision block:

China Railway Design Corporation Serbia
Ogranak Beograd
Косте Рацина 16б; 11000 Београд; Србија

Инвеститор пројекта: / Investor:
" ИНФРАСТРУКТУРА ЖЕЛЕЗНИЦЕ СРБИЈЕ " А.Д.
/ " INFRASTRUCTURE RAILWAYS OF SERBIA " JSC
Немањина 6/IV, Београд / Nemanjina Street 6/IV, Belgrade

Наручилац пројекта: / Employer: China Railway International Corporation Ltd.
No.10 Fuxing Road,Haidian District,Beijing
P.R China, 100844

China Communication Construction Company Ltd. (CCCC)
No.85 Deshengmenwai Street,Xicheng District,Beijing
P.R China, 100088
Web site: www.ccccltd.cn

Објекат: /Structure:
ПРУГА БЕОГРАД - СУБОТИЦА - ДРЖАВНА ГРАНИЦА (КЕЛЕБИЈА)
ДЕОНИЦА ПРУГЕ НОВИ САД - СУБОТИЦА - ДРЖАВНА ГРАНИЦА (КЕЛЕБИЈА)

BELGRADE - SUBOTICA - STATE BORDER (KELEBIA) RAILWAY LINE
SECTION : NOVI SAD - SUBOTICA - STATE BORDER (KELEBIA)

Организациона јединица: ГРАЂЕВИНАРСТВО И САОБРАЋАЈ
/Organization unit: DEPARTMENT OF CIVIL AND TRANSPORTATION

Одговорни пројектант:
Responsible designer:
Милан Муждало, дипл.инж.ел.
лиценца број:/ license No.: 351G09508

Главни пројектант:/ Chief designer:
др Љиљана Милић Марковић, дипл.грађ.инж.

Унутрашња контрола:/ Internal control: Zhang Deyu,M.Sc.E.E

Сарадници:/ Associates: Zhang Qi,M.Sc.E.E

Руководилац организационе јединице:
Manager of organization unit:
Драгиша Поповић, дипл.инж.ел.

Део пројекта: / Part of Design:
4/1.1.22 КОНТАКТНА МРЕЖА - СТАНИЦА СУБОТИЦА ТЕРЕТНА - СТАНИЦА СУБОТИЦА ПУТНИЧКА
4/1.1.22 Overhead contact system of station Subotica freight - station Subotica passenger

Цртеж:/ Drawing: ПОПРЕЧНИ ПРЕСЕК ПОРТАЛА 280-281
PORTAL CROSS SECTION 280-281

Размера: Scale: -

Врста тех. док.: Type of tech. docum.:	датум:/date:	Цртеж бр./Drawing No.:
ПГД / DCP	04.2021.	2020-001-ELE-4/1.1.22-Ц7.4.55

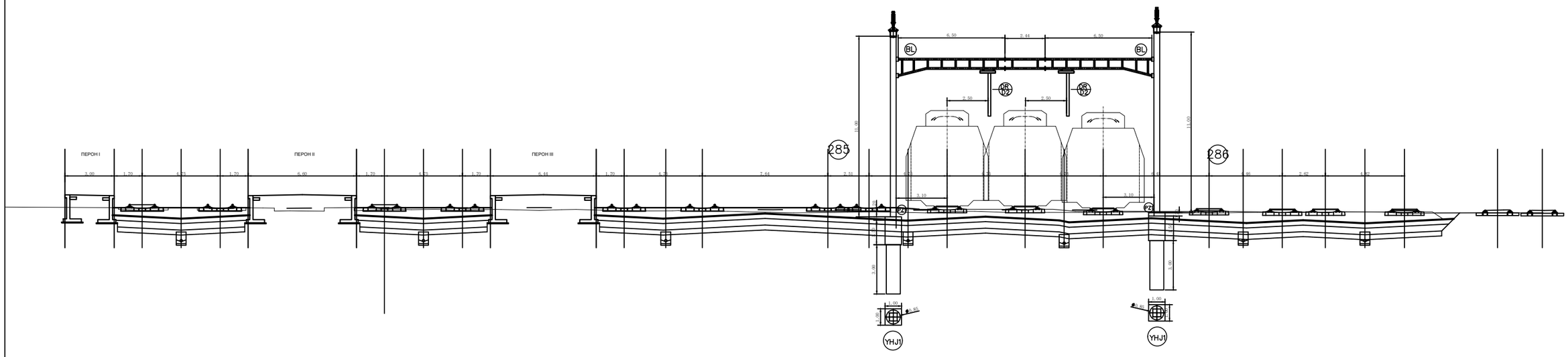

02		
01		
Број/Number	Датум / Date	Опис / Description

Ревизиони блок: / Revision block:

China Railway Design Corporation Serbia
Ogranak Beograd
Косте Рацина 16б; 11000 Београд; Србија

Инвеститор пројекта: / Investor:
" ИНФРАСТРУКТУРА ЖЕЛЕЗНИЦЕ СРБИЈЕ " А.Д.
/ " INFRASTRUCTURE RAILWAYS OF SERBIA " JSC
Немањина 6/IV, Београд / Nemanjina Street 6/IV, Belgrade

Наручилац пројекта: / Employer: China Railway International Corporation Ltd.
No.10 Fuxing Road,Haidian District,Beijing
P.R China, 100844

China Communication Construction Company Ltd. (CCCC)
No.85 Deshengmenwai Street,Xicheng District,Beijing
P.R China, 100088
Web site: www.ccccltd.cn

Објекат: /Structure:
ПРУГА БЕОГРАД - СУБОТИЦА - ДРЖАВНА ГРАНИЦА (КЕЛЕБИЈА)
ДЕОНИЦА ПРУГЕ НОВИ САД - СУБОТИЦА - ДРЖАВНА ГРАНИЦА (КЕЛЕБИЈА)

BELGRADE - SUBOTICA - STATE BORDER (KELEBIA) RAILWAY LINE
SECTION : NOVI SAD - SUBOTICA - STATE BORDER (KELEBIA)

Организациона јединица: ГРАЂЕВИНАРСТВО И САОБРАЋАЈ
/Organization unit: DEPARTMENT OF CIVIL AND TRANSPORTATION

Одговорни пројектант:
Responsible designer:
Милан Муждало, дипл.инж.ел.
лиценца број:/ license No.: 351G09508

Главни пројектант:/ Chief designer:
др Љиљана Милић Марковић, дипл.грађ.инж.

Унутрашња контрола:/ Internal control: Zhang Deyu,M.Sc.E.E

Сарадници:/ Associates: Zhang Qi,M.Sc.E.E

Руководилац организационе јединице:
Manager of organization unit:
Драгиша Поповић, дипл.инж.ел.

Део пројекта: / Part of Design:
4/1.1.22 КОНТАКТНА МРЕЖА - СТАНИЦА СУБОТИЦА ТЕРЕТНА - СТАНИЦА СУБОТИЦА ПУТНИЧКА
4/1.1.22 Overhead contact system of station Subotica freight - station Subotica passenger

Цртеж:/ Drawing: ПОПРЕЧНИ ПРЕСЕК ПОРТАЛА 285-286
PORTAL CROSS SECTION 285-286

Размера: Scale: -

Врста тех. док.: Type of tech. docum.:	датум:/date:	Цртеж бр./Drawing No.:
ПГД / DCP	04.2021.	2020-001-ELE-4/1.1.22-Ц7.4.56

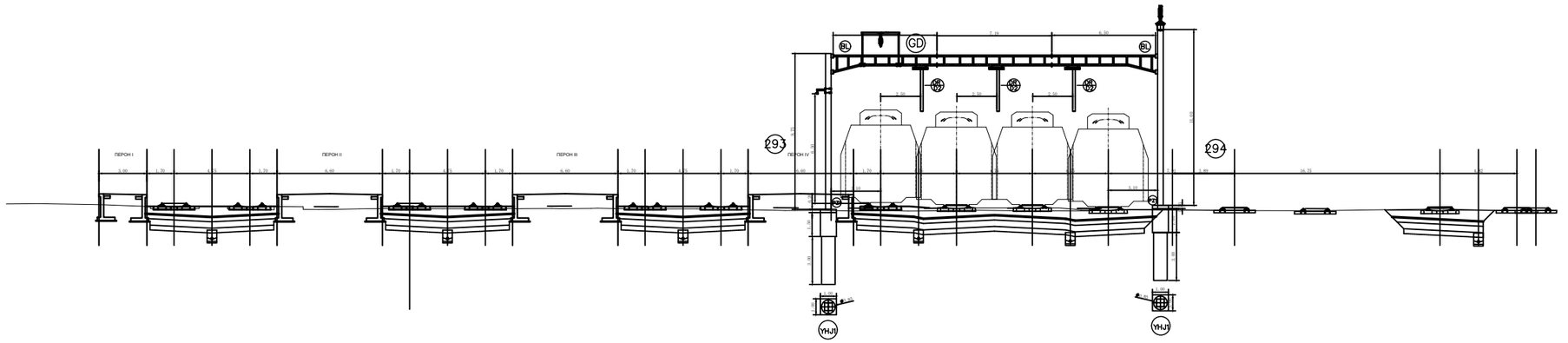

02		
01		
Број/Number	Датум / Date	Опис / Description

Ревизиони блок: / Revision block:

China Railway Design Corporation Serbia
Ogranak Beograd
Косте Рацина 16б; 11000 Београд; Србија

Инвеститор пројекта: / Investor:
" ИНФРАСТРУКТУРА ЖЕЛЕЗНИЦЕ СРБИЈЕ " А.Д.
/ " INFRASTRUCTURE RAILWAYS OF SERBIA " JSC
Немањина 6/IV, Београд / Nemanjina Street 6/IV, Belgrade

Наручилац пројекта: / Employer: China Railway International Corporation Ltd.
No.10 Fuxing Road,Haidian District,Beijing
P.R China, 100844

China Communication Construction Company Ltd. (CCCC)
No.85 Deshengmenwai Street,Xicheng District,Beijing
P.R China, 100088
Web site: www.ccccltd.cn

Објекат: /Structure:
ПРУГА БЕОГРАД - СУБОТИЦА - ДРЖАВНА ГРАНИЦА (КЕЛЕБИЈА)
ДЕОНИЦА ПРУГЕ НОВИ САД - СУБОТИЦА - ДРЖАВНА ГРАНИЦА (КЕЛЕБИЈА)

BELGRADE - SUBOTICA - STATE BORDER (KELEBIA) RAILWAY LINE
SECTION : NOVI SAD - SUBOTICA - STATE BORDER (KELEBIA)

Организациона јединица: ГРАЂЕВИНАРСТВО И САОБРАЋАЈ
/Organization unit: DEPARTMENT OF CIVIL AND TRANSPORTATION

Одговорни пројектант:
Responsible designer:
Милан Муждало, дипл.инж.ел.
лиценца број:/ license No.: 351G09508

Главни пројектант:/ Chief designer:
др Љиљана Милић Марковић, дипл.грађ.инж.

Унутрашња контрола:/ Internal control: Zhang Deyu,M.Sc.E.E
Сарадници:/ Associates: Zhang Qi,M.Sc.E.E

Руководилац организационе јединице:
Manager of organization unit:
Драгиша Поповић, дипл.инж.ел.

Део пројекта: / Part of Design:
4/1.1.22 КОНТАКТНА МРЕЖА - СТАНИЦА СУБОТИЦА ТЕРЕТНА - СТАНИЦА СУБОТИЦА ПУТНИЧКА
4/1.1.22 Overhead contact system of station Subotica freight - station Subotica passenger

Цртеж:/ Drawing: ПОПРЕЧНИ ПРЕСЕК ПОРТАЛА 293-294
PORTAL CROSS SECTION 293-294

Размера: Scale: -

Врста тех. док.: Type of tech. docum.:	датум:/date:	Цртеж бр./Drawing No.:
ПГД / DCP	04.2021.	2020-001-ELE-4/1.1.22-Ц7.4.57

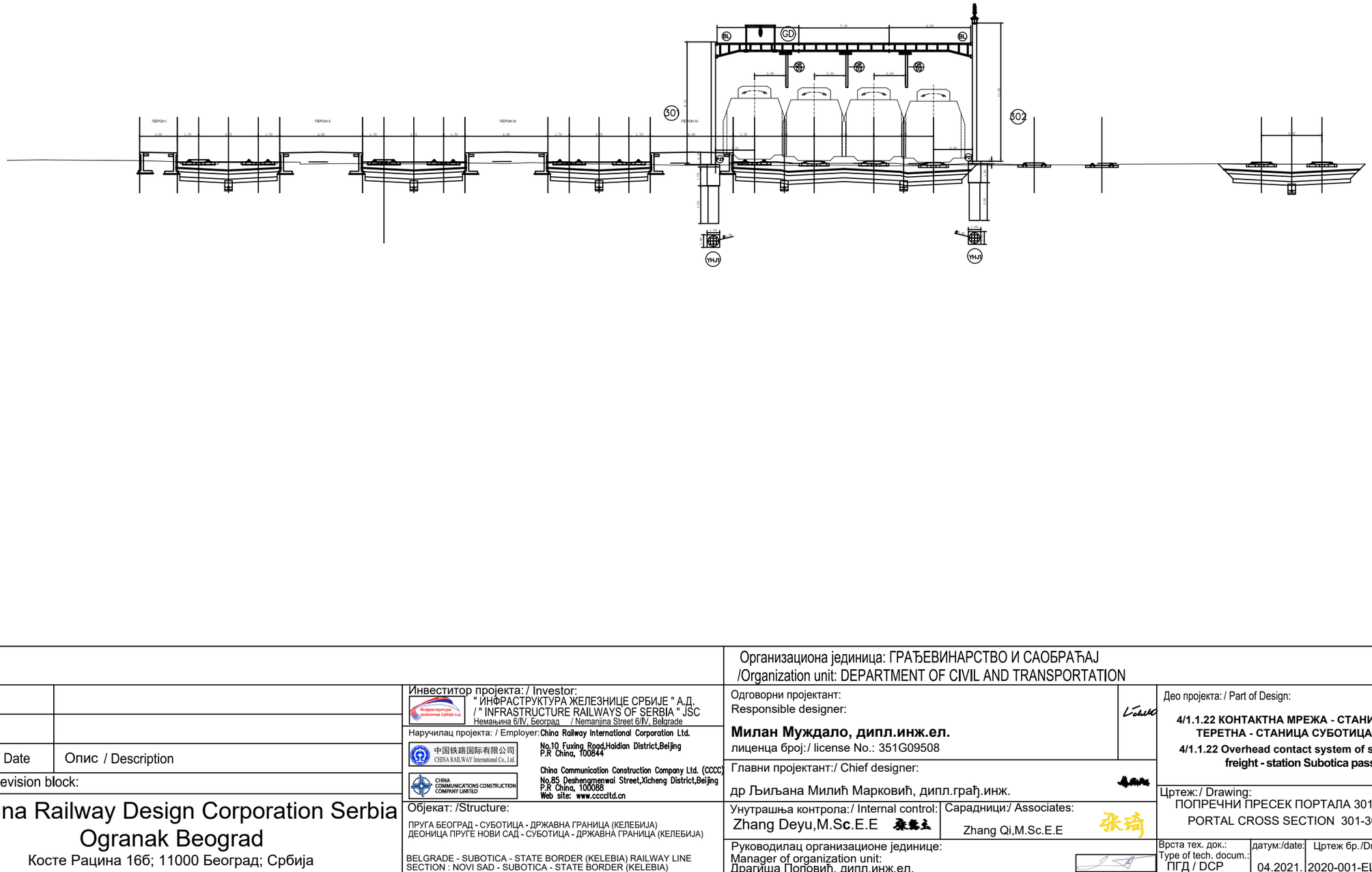

02		
01		
Број/Number	Датум / Date	Опис / Description

Ревизиони блок: / Revision block:

China Railway Design Corporation Serbia
Ogranak Beograd
Косте Рацина 16б; 11000 Београд; Србија

Инвеститор пројекта: / Investor:
" ИНФРАСТРУКТУРА ЖЕЛЕЗНИЦЕ СРБИЈЕ " А.Д.
/ " INFRASTRUCTURE RAILWAYS OF SERBIA " JSC
Немањина 6/IV, Београд / Nemanjina Street 6/IV, Belgrade

Наручилац пројекта: / Employer: China Railway International Corporation Ltd.
No.10 Fuxing Road,Haidian District,Beijing
P.R China, 100844

China Communication Construction Company Ltd. (CCCC)
No.85 Deshengmenwai Street,Xicheng District,Beijing
P.R China, 100088
Web site: www.ccccltd.cn

Објекат: /Structure:
ПРУГА БЕОГРАД - СУБОТИЦА - ДРЖАВНА ГРАНИЦА (КЕЛЕБИЈА)
ДЕОНИЦА ПРУГЕ НОВИ САД - СУБОТИЦА - ДРЖАВНА ГРАНИЦА (КЕЛЕБИЈА)

BELGRADE - SUBOTICA - STATE BORDER (KELEBIA) RAILWAY LINE
SECTION : NOVI SAD - SUBOTICA - STATE BORDER (KELEBIA)

Организациона јединица: ГРАЂЕВИНАРСТВО И САОБРАЋАЈ
/Organization unit: DEPARTMENT OF CIVIL AND TRANSPORTATION

Одговорни пројектант:
Responsible designer:
Милан Муждало, дипл.инж.ел.
лиценца број:/ license No.: 351G09508

Главни пројектант:/ Chief designer:
др Љиљана Милић Марковић, дипл.грађ.инж.

Унутрашња контрола:/ Internal control:
Zhang Deyu,M.Sc.E.E

Сарадници:/ Associates:
Zhang Qi,M.Sc.E.E

Руководилац организационе јединице:
Manager of organization unit:
Драгиша Поповић, дипл.инж.ел.

Део пројекта: / Part of Design:
4/1.1.22 КОНТАКТНА МРЕЖА - СТАНИЦА СУБОТИЦА ТЕРЕТНА - СТАНИЦА СУБОТИЦА ПУТНИЧКА
4/1.1.22 Overhead contact system of station Subotica freight - station Subotica passenger

Цртеж:/ Drawing:
ПОПРЕЧНИ ПРЕСЕК ПОРТАЛА 301-302
PORTAL CROSS SECTION 301-302

Размера: Scale: -

Врста тех. док.: Type of tech. docum.:	датум:/date:	Цртеж бр./Drawing No.:
ПГД / DCP	04.2021.	2020-001-ELE-4/1.1.22-Ц7.4.58

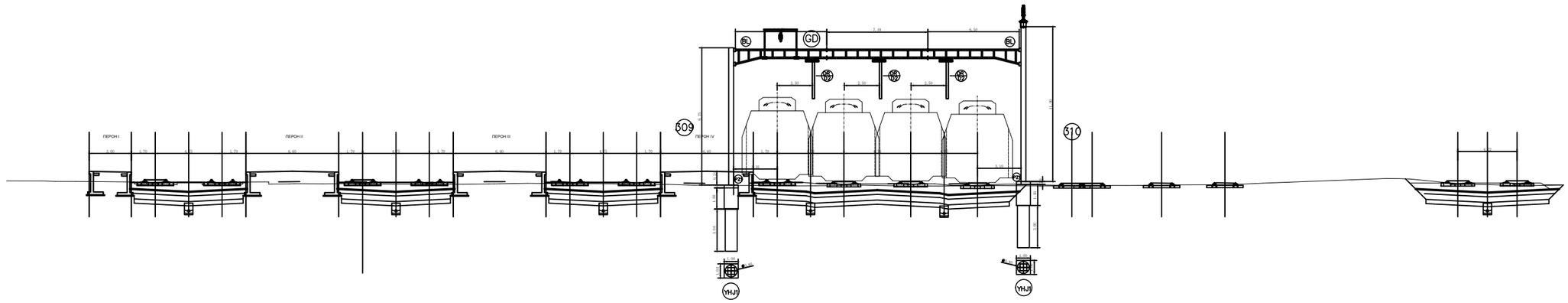

02		
01		
Број/Number	Датум / Date	Опис / Description

Ревизиони блок: / Revision block:

China Railway Design Corporation Serbia
Ogranak Beograd
Косте Рацина 16б; 11000 Београд; Србија

Инвеститор пројекта: / Investor:
" ИНФРАСТРУКТУРА ЖЕЛЕЗНИЦЕ СРБИЈЕ " А.Д.
/ " INFRASTRUCTURE RAILWAYS OF SERBIA " JSC
Немањина 6/IV, Београд / Nemanjina Street 6/IV, Belgrade

Наручилац пројекта: / Employer: China Railway International Corporation Ltd.
No.10 Fuxing Road,Haidian District,Beijing
P.R China, 100844

China Communication Construction Company Ltd. (CCCC)
No.85 Deshengmenwai Street,Xicheng District,Beijing
P.R China, 100088
Web site: www.ccccltd.cn

Објекат: /Structure:
ПРУГА БЕОГРАД - СУБОТИЦА - ДРЖАВНА ГРАНИЦА (КЕЛЕБИЈА)
ДЕОНИЦА ПРУГЕ НОВИ САД - СУБОТИЦА - ДРЖАВНА ГРАНИЦА (КЕЛЕБИЈА)

BELGRADE - SUBOTICA - STATE BORDER (KELEBIA) RAILWAY LINE
SECTION : NOVI SAD - SUBOTICA - STATE BORDER (KELEBIA)

Организациона јединица: ГРАЂЕВИНАРСТВО И САОБРАЋАЈ
/Organization unit: DEPARTMENT OF CIVIL AND TRANSPORTATION

Одговорни пројектант:
Responsible designer:
Милан Муждало, дипл.инж.ел.
лиценца број:/ license No.: 351G09508

Главни пројектант:/ Chief designer:
др Љиљана Милић Марковић, дипл.грађ.инж.

Унутрашња контрола:/ Internal control:
Zhang Deyu,M.Sc.E.E

Сарадници:/ Associates:
Zhang Qi,M.Sc.E.E

Руководилац организационе јединице:
Manager of organization unit:
Драгиша Поповић, дипл.инж.ел.

Део пројекта: / Part of Design:
4/1.1.22 КОНТАКТНА МРЕЖА - СТАНИЦА СУБОТИЦА ТЕРЕТНА - СТАНИЦА СУБОТИЦА ПУТНИЧКА
4/1.1.22 Overhead contact system of station Subotica freight - station Subotica passenger

Цртеж:/ Drawing:
ПОПРЕЧНИ ПРЕСЕК ПОРТАЛА 309-310
PORTAL CROSS SECTION 309-310

Размера: Scale: -

Врста тех. док.: Type of tech. docum.:	датум:/date:	Цртеж бр./Drawing No.:
ПГД / DCP	04.2021.	2020-001-ELE-4/1.1.22-Ц7.4.59

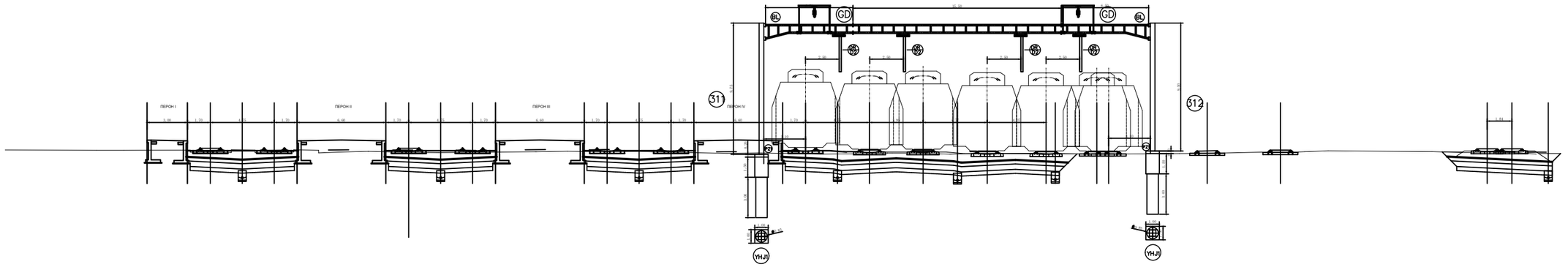

02		
01		
Број/Number	Датум / Date	Опис / Description

Ревизиони блок: / Revision block:

China Railway Design Corporation Serbia
Ogranak Beograd
Косте Рацина 16б; 11000 Београд; Србија

Инвеститор пројекта: / Investor:
" ИНФРАСТРУКТУРА ЖЕЛЕЗНИЦЕ СРБИЈЕ " А.Д.
/ " INFRASTRUCTURE RAILWAYS OF SERBIA " JSC
Немањина 6/IV, Београд / Nemanjina Street 6/IV, Belgrade

Наручилац пројекта: / Employer: China Railway International Corporation Ltd.
No.10 Fuxing Road,Haidian District,Beijing
P.R China, 100844

China Communication Construction Company Ltd. (CCCC)
No.85 Deshengmenwai Street,Xicheng District,Beijing
P.R China, 100088
Web site: www.ccccltd.cn

Објекат: /Structure:
ПРУГА БЕОГРАД - СУБОТИЦА - ДРЖАВНА ГРАНИЦА (КЕЛЕБИЈА)
ДЕОНИЦА ПРУГЕ НОВИ САД - СУБОТИЦА - ДРЖАВНА ГРАНИЦА (КЕЛЕБИЈА)

BELGRADE - SUBOTICA - STATE BORDER (KELEBIA) RAILWAY LINE
SECTION : NOVI SAD - SUBOTICA - STATE BORDER (KELEBIA)

Организациона јединица: ГРАЂЕВИНАРСТВО И САОБРАЋАЈ
/Organization unit: DEPARTMENT OF CIVIL AND TRANSPORTATION

Одговорни пројектант:
Responsible designer:
Милан Муждало, дипл.инж.ел.
лиценца број:/ license No.: 351G09508

Главни пројектант:/ Chief designer:
др Љиљана Милић Марковић, дипл.грађ.инж.

Унутрашња контрола:/ Internal control: Zhang Deyu,M.Sc.E.E

Сарадници:/ Associates: Zhang Qi,M.Sc.E.E

Руководилац организационе јединице:
Manager of organization unit:
Драгиша Поповић, дипл.инж.ел.

Део пројекта: / Part of Design:
4/1.1.22 КОНТАКТНА МРЕЖА - СТАНИЦА СУБОТИЦА ТЕРЕТНА - СТАНИЦА СУБОТИЦА ПУТНИЧКА
4/1.1.22 Overhead contact system of station Subotica freight - station Subotica passenger

Цртеж:/ Drawing: ПОПРЕЧНИ ПРЕСЕК ПОРТАЛА 311-312
PORTAL CROSS SECTION 311-312

Размера: Scale: -

Врста тех. док.: Type of tech. docum.:	датум:/date:	Цртеж бр./Drawing No.:
ПГД / DCP	04.2021.	2020-001-ELE-4/1.1.22-Ц7.4.60

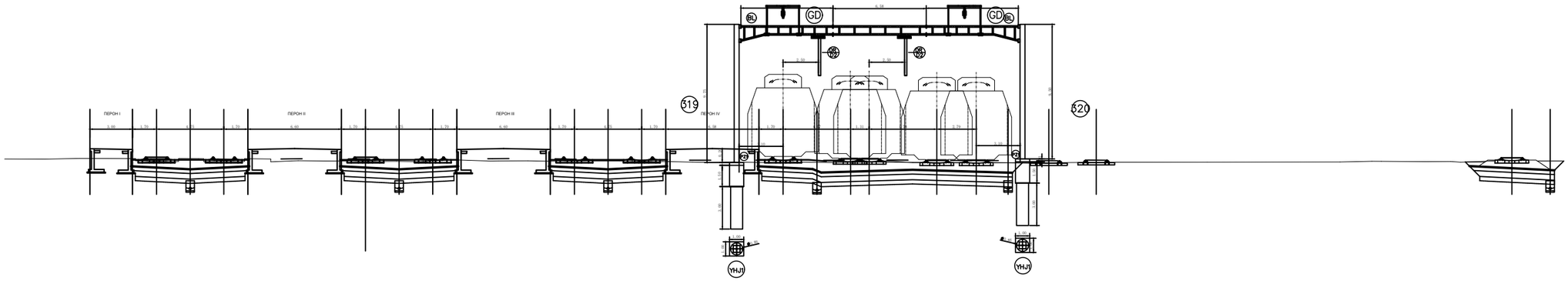

02		
01		
Број/Number	Датум / Date	Опис / Description

Ревизиони блок: / Revision block:

China Railway Design Corporation Serbia
Ogranak Beograd
Косте Рацина 16б; 11000 Београд; Србија

Инвеститор пројекта: / Investor:
" ИНФРАСТРУКТУРА ЖЕЛЕЗНИЦЕ СРБИЈЕ " А.Д.
/ " INFRASTRUCTURE RAILWAYS OF SERBIA " JSC
Немањина 6/IV, Београд / Nemanjina Street 6/IV, Belgrade

Наручилац пројекта: / Employer: China Railway International Corporation Ltd.
No.10 Fuxing Road,Haidian District,Beijing
P.R China, 100844

China Communication Construction Company Ltd. (CCCC)
No.85 Deshengmenwai Street,Xicheng District,Beijing
P.R China, 100088
Web site: www.ccccltd.cn

Објекат: /Structure:
ПРУГА БЕОГРАД - СУБОТИЦА - ДРЖАВНА ГРАНИЦА (КЕЛЕБИЈА)
ДЕОНИЦА ПРУГЕ НОВИ САД - СУБОТИЦА - ДРЖАВНА ГРАНИЦА (КЕЛЕБИЈА)

BELGRADE - SUBOTICA - STATE BORDER (KELEBIA) RAILWAY LINE
SECTION : NOVI SAD - SUBOTICA - STATE BORDER (KELEBIA)

Организациона јединица: ГРАЂЕВИНАРСТВО И САОБРАЋАЈ
/Organization unit: DEPARTMENT OF CIVIL AND TRANSPORTATION

Одговорни пројектант:
Responsible designer:
Милан Муждало, дипл.инж.ел.
лиценца број:/ license No.: 351G09508

Главни пројектант:/ Chief designer:
др Љиљана Милић Марковић, дипл.грађ.инж.

Унутрашња контрола:/ Internal control:
Zhang Deyu,M.Sc.E.E

Сарадници:/ Associates:
Zhang Qi,M.Sc.E.E

Руководилац организационе јединице:
Manager of organization unit:
Драгиша Поповић, дипл.инж.ел.

Део пројекта: / Part of Design:
4/1.1.22 КОНТАКТНА МРЕЖА - СТАНИЦА СУБОТИЦА ТЕРЕТНА - СТАНИЦА СУБОТИЦА ПУТНИЧКА
4/1.1.22 Overhead contact system of station Subotica freight - station Subotica passenger

Цртеж:/ Drawing:
ПОПРЕЧНИ ПРЕСЕК ПОРТАЛА 319-320
PORTAL CROSS SECTION 319-320

Размера: Scale: -

Врста тех. док.: Type of tech. docum.:	датум:/date:	Цртеж бр./Drawing No.:
ПГД / DCP	04.2021.	2020-001-ELE-4/1.1.22-Ц7.4.61

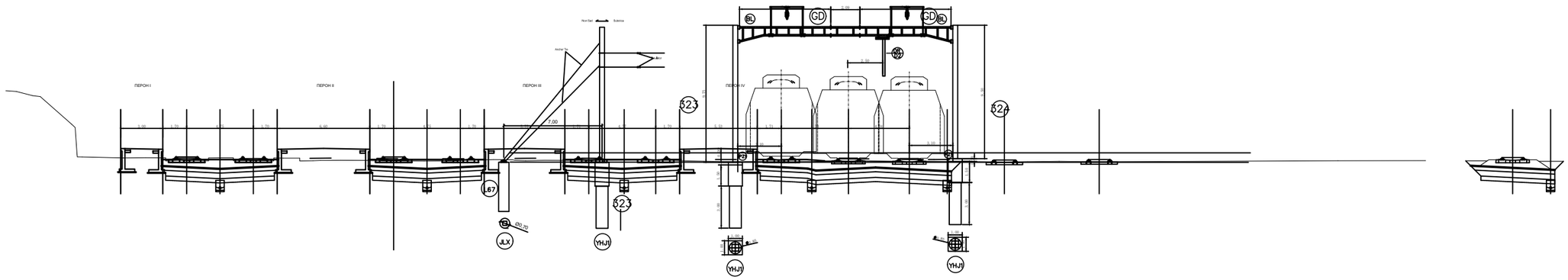

02		
01		
Број/Number	Датум / Date	Опис / Description

Ревизиони блок: / Revision block:

China Railway Design Corporation Serbia
Ogranak Beograd
Косте Рацина 16б; 11000 Београд; Србија

Инвеститор пројекта: / Investor:
" ИНФРАСТРУКТУРА ЖЕЛЕЗНИЦЕ СРБИЈЕ " А.Д.
/ " INFRASTRUCTURE RAILWAYS OF SERBIA " JSC
Немањина 6/IV, Београд / Nemanjina Street 6/IV, Belgrade

Наручилац пројекта: / Employer: China Railway International Corporation Ltd.
No.10 Fuxing Road,Haidian District,Beijing
P.R China, 100844

China Communication Construction Company Ltd. (CCCC)
No.85 Deshengmenwai Street,Xicheng District,Beijing
P.R China, 100088
Web site: www.ccccltd.cn

Објекат: /Structure:
ПРУГА БЕОГРАД - СУБОТИЦА - ДРЖАВНА ГРАНИЦА (КЕЛЕБИЈА)
ДЕОНИЦА ПРУГЕ НОВИ САД - СУБОТИЦА - ДРЖАВНА ГРАНИЦА (КЕЛЕБИЈА)

BELGRADE - SUBOTICA - STATE BORDER (KELEBIA) RAILWAY LINE
SECTION : NOVI SAD - SUBOTICA - STATE BORDER (KELEBIA)

Организациона јединица: ГРАЂЕВИНАРСТВО И САОБРАЋАЈ
/Organization unit: DEPARTMENT OF CIVIL AND TRANSPORTATION

Одговорни пројектант:
Responsible designer:
Милан Муждало, дипл.инж.ел.
лиценца број:/ license No.: 351G09508

Главни пројектант:/ Chief designer:
др Љиљана Милић Марковић, дипл.грађ.инж.

Унутрашња контрола:/ Internal control:
Zhang Deyu,M.Sc.E.E

Сарадници:/ Associates:
Zhang Qi,M.Sc.E.E

Руководилац организационе јединице:
Manager of organization unit:
Драгиша Поповић, дипл.инж.ел.

Део пројекта: / Part of Design:
4/1.1.22 КОНТАКТНА МРЕЖА - СТАНИЦА СУБОТИЦА ТЕРЕТНА - СТАНИЦА СУБОТИЦА ПУТНИЧКА
4/1.1.22 Overhead contact system of station Subotica freight - station Subotica passenger

Цртеж:/ Drawing: ПОПРЕЧНИ ПРЕСЕК ПОРТАЛА 323-324
PORTAL CROSS SECTION 323-324

Размера: Scale: -

Врста тех. док.: Type of tech. docum.:	датум:/date:	Цртеж бр./Drawing No.:
ПГД / DCP	04.2021.	2020-001-ELE-4/1.1.22-Ц7.4.62

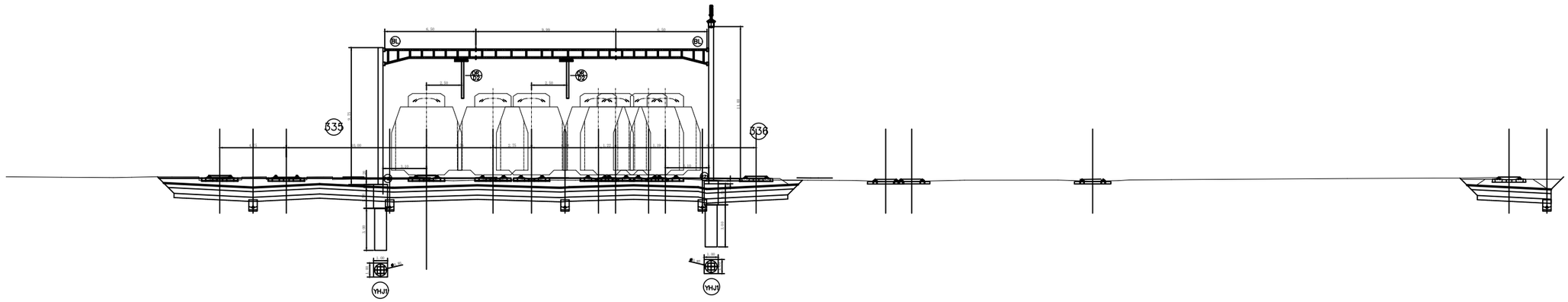

02		
01		
Број/Number	Датум / Date	Опис / Description

Ревизиони блок: / Revision block:

China Railway Design Corporation Serbia
Ogranak Beograd
Косте Рацина 16б; 11000 Београд; Србија

Инвеститор пројекта: / Investor:
" ИНФРАСТРУКТУРА ЖЕЛЕЗНИЦЕ СРБИЈЕ " А.Д.
/ " INFRASTRUCTURE RAILWAYS OF SERBIA " JSC
Немањина 6/IV, Београд / Nemanjina Street 6/IV, Belgrade

Наручилац пројекта: / Employer: China Railway International Corporation Ltd.
No.10 Fuxing Road,Haidian District,Beijing
P.R China, 100844

China Communication Construction Company Ltd. (CCCC)
No.85 Deshengmenwai Street,Xicheng District,Beijing
P.R China, 100088
Web site: www.ccccltd.cn

Објекат: /Structure:
ПРУГА БЕОГРАД - СУБОТИЦА - ДРЖАВНА ГРАНИЦА (КЕЛЕБИЈА)
ДЕОНИЦА ПРУГЕ НОВИ САД - СУБОТИЦА - ДРЖАВНА ГРАНИЦА (КЕЛЕБИЈА)

BELGRADE - SUBOTICA - STATE BORDER (KELEBIA) RAILWAY LINE
SECTION : NOVI SAD - SUBOTICA - STATE BORDER (KELEBIA)

Организациона јединица: ГРАЂЕВИНАРСТВО И САОБРАЋАЈ
/Organization unit: DEPARTMENT OF CIVIL AND TRANSPORTATION

Одговорни пројектант:
Responsible designer:
Милан Муждало, дипл.инж.ел.
лиценца број:/ license No.: 351G09508

Главни пројектант:/ Chief designer:
др Љиљана Милић Марковић, дипл.грађ.инж.

Унутрашња контрола:/ Internal control:
Zhang Deyu,M.Sc.E.E

Сарадници:/ Associates:
Zhang Qi,M.Sc.E.E

Руководилац организационе јединице:
Manager of organization unit:
Драгиша Поповић, дипл.инж.ел.

Део пројекта: / Part of Design:
4/1.1.22 КОНТАКТНА МРЕЖА - СТАНИЦА СУБОТИЦА ТЕРЕТНА - СТАНИЦА СУБОТИЦА ПУТНИЧКА
4/1.1.22 Overhead contact system of station Subotica freight - station Subotica passenger

Цртеж:/ Drawing:
ПОПРЕЧНИ ПРЕСЕК ПОРТАЛА 335-336
PORTAL CROSS SECTION 335-336

Размера: Scale: -

Врста тех. док.: Type of tech. docum.:	датум:/date:	Цртеж бр./Drawing No.:
ПГД / DCP	04.2021.	2020-001-ELE-4/1.1.22-Ц7.4.63

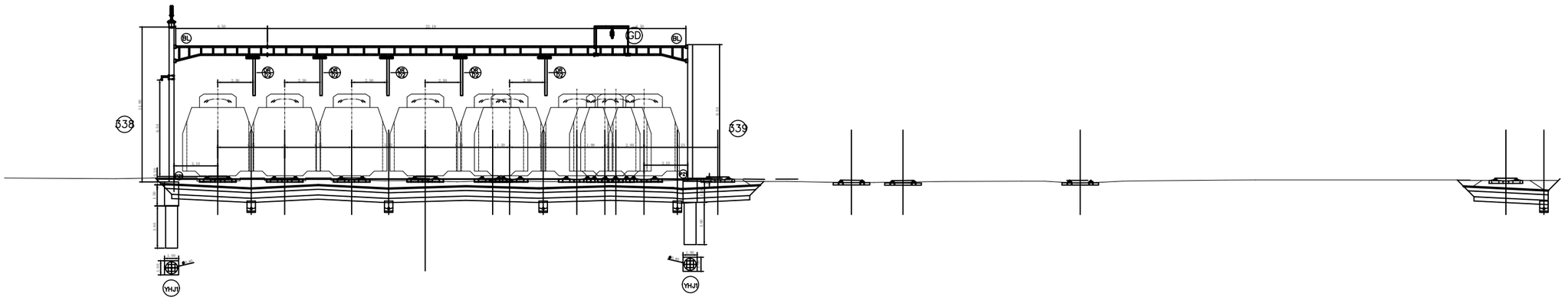

02		
01		
Број/Number	Датум / Date	Опис / Description

Ревизиони блок: / Revision block:

China Railway Design Corporation Serbia
Ogranak Beograd
Косте Рацина 16б; 11000 Београд; Србија

Инвеститор пројекта: / Investor:
" ИНФРАСТРУКТУРА ЖЕЛЕЗНИЦЕ СРБИЈЕ " А.Д.
/ " INFRASTRUCTURE RAILWAYS OF SERBIA " JSC
Немањина 6/IV, Београд / Nemanjina Street 6/IV, Belgrade

Наручилац пројекта: / Employer: China Railway International Corporation Ltd.
No.10 Fuxing Road,Haidian District,Beijing
P.R China, 100844

China Communication Construction Company Ltd. (CCCC)
No.85 Deshengmenwai Street,Xicheng District,Beijing
P.R China, 100088
Web site: www.ccccltd.cn

Објекат: /Structure:
ПРУГА БЕОГРАД - СУБОТИЦА - ДРЖАВНА ГРАНИЦА (КЕЛЕБИЈА)
ДЕОНИЦА ПРУГЕ НОВИ САД - СУБОТИЦА - ДРЖАВНА ГРАНИЦА (КЕЛЕБИЈА)

BELGRADE - SUBOTICA - STATE BORDER (KELEBIA) RAILWAY LINE
SECTION : NOVI SAD - SUBOTICA - STATE BORDER (KELEBIA)

Организациона јединица: ГРАЂЕВИНАРСТВО И САОБРАЋАЈ
/Organization unit: DEPARTMENT OF CIVIL AND TRANSPORTATION

Одговорни пројектант:
Responsible designer:
Милан Муждало, дипл.инж.ел.
лиценца број:/ license No.: 351G09508

Главни пројектант:/ Chief designer:
др Љиљана Милић Марковић, дипл.грађ.инж.

Унутрашња контрола:/ Internal control:
Zhang Deyu,M.Sc.E.E

Сарадници:/ Associates:
Zhang Qi,M.Sc.E.E

Руководилац организационе јединице:
Manager of organization unit:
Драгиша Поповић, дипл.инж.ел.

Део пројекта: / Part of Design:
4/1.1.22 КОНТАКТНА МРЕЖА - СТАНИЦА СУБОТИЦА ТЕРЕТНА - СТАНИЦА СУБОТИЦА ПУТНИЧКА
4/1.1.22 Overhead contact system of station Subotica freight - station Subotica passenger

Цртеж:/ Drawing:
ПОПРЕЧНИ ПРЕСЕК ПОРТАЛА 338-339
PORTAL CROSS SECTION 338-339

Размера: Scale: -

Врста тех. док.: Type of tech. docum.: ПГД / DCP

датум:/date: 04.2021.

Цртеж бр./Drawing No.: 2020-001-ELE-4/1.1.22-Ц7.4.64

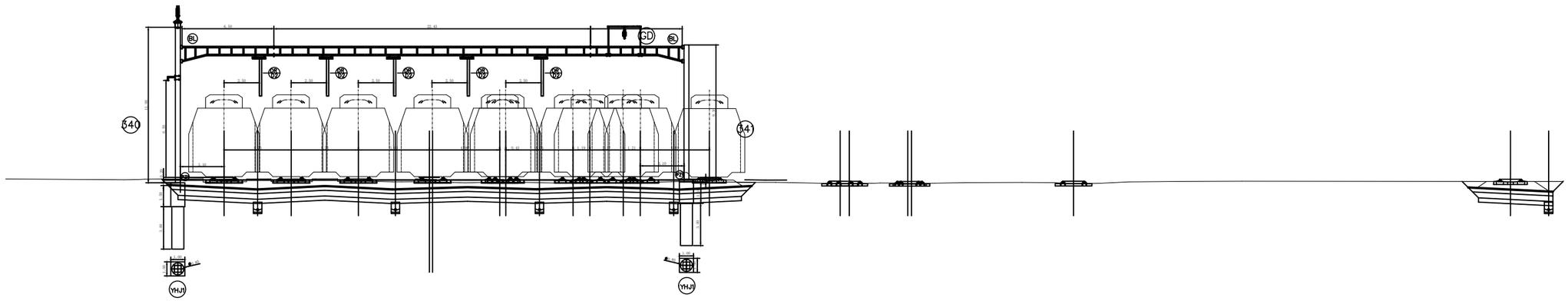

Број/Number	Датум / Date	Опис / Description
02		
01		

Ревизиони блок: / Revision block:

China Railway Design Corporation Serbia
Ogranak Beograd
Косте Рацина 16б; 11000 Београд; Србија

Инвеститор пројекта: / Investor:
" ИНФРАСТРУКТУРА ЖЕЛЕЗНИЦЕ СРБИЈЕ " А.Д.
/ " INFRASTRUCTURE RAILWAYS OF SERBIA " JSC
Немањина 6/IV, Београд / Nemanjina Street 6/IV, Belgrade

Наручилац пројекта: / Employer: China Railway International Corporation Ltd.
No.10 Fuxing Road,Haidian District,Beijing
P.R China, 100844

China Communication Construction Company Ltd. (CCCC)
No.85 Deshengmenwai Street,Xicheng District,Beijing
P.R China, 100088
Web site: www.ccccltd.cn

Објекат: /Structure:
ПРУГА БЕОГРАД - СУБОТИЦА - ДРЖАВНА ГРАНИЦА (КЕЛЕБИЈА)
ДЕОНИЦА ПРУГЕ НОВИ САД - СУБОТИЦА - ДРЖАВНА ГРАНИЦА (КЕЛЕБИЈА)

BELGRADE - SUBOTICA - STATE BORDER (KELEBIA) RAILWAY LINE
SECTION : NOVI SAD - SUBOTICA - STATE BORDER (KELEBIA)

Организациона јединица: ГРАЂЕВИНАРСТВО И САОБРАЋАЈ
/Organization unit: DEPARTMENT OF CIVIL AND TRANSPORTATION

Одговорни пројектант:
Responsible designer:
Милан Муждало, дипл.инж.ел.
лиценца број:/ license No.: 351G09508

Главни пројектант:/ Chief designer:
др Љиљана Милић Марковић, дипл.грађ.инж.

Унутрашња контрола:/ Internal control:
Zhang Deyu,M.Sc.E.E

Сарадници:/ Associates:
Zhang Qi,M.Sc.E.E

Руководилац организационе јединице:
Manager of organization unit:
Драгиша Поповић, дипл.инж.ел.

Део пројекта: / Part of Design:
4/1.1.22 КОНТАКТНА МРЕЖА - СТАНИЦА СУБОТИЦА ТЕРЕТНА - СТАНИЦА СУБОТИЦА ПУТНИЧКА
4/1.1.22 Overhead contact system of station Subotica freight - station Subotica passenger

Цртеж:/ Drawing:
ПОПРЕЧНИ ПРЕСЕК ПОРТАЛА 340-341
PORTAL CROSS SECTION 340-341

Размера: Scale: -

Врста тех. док.: Type of tech. docum.: ПГД / DCP

датум:/date: 04.2021.

Цртеж бр./Drawing No.: 2020-001-ELE-4/1.1.22-Ц7.4.65

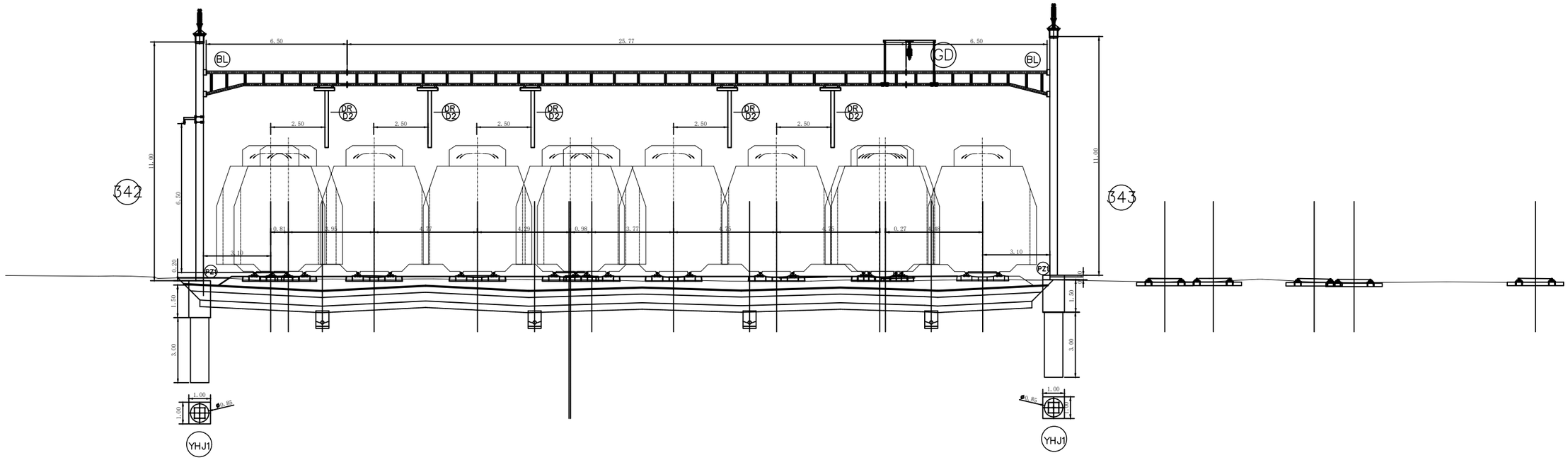

02		
01		
Број/Number	Датум / Date	Опис / Description

Ревизиони блок: / Revision block:

China Railway Design Corporation Serbia
Ogranak Beograd
Косте Рацина 16б; 11000 Београд; Србија

Инвеститор пројекта: / Investor:
" ИНФРАСТРУКТУРА ЖЕЛЕЗНИЦЕ СРБИЈЕ " А.Д.
/ " INFRASTRUCTURE RAILWAYS OF SERBIA " JSC
Немањина 6/IV, Београд / Nemanjina Street 6/IV, Belgrade

Наручилац пројекта: / Employer: China Railway International Corporation Ltd.
No.10 Fuxing Road,Haidian District,Beijing
P.R China, 100844

China Communication Construction Company Ltd. (CCCC)
No.85 Deshengmenwai Street,Xicheng District,Beijing
P.R China, 100088
Web site: www.ccccltd.cn

Објекат: /Structure:
ПРУГА БЕОГРАД - СУБОТИЦА - ДРЖАВНА ГРАНИЦА (КЕЛЕБИЈА)
ДЕОНИЦА ПРУГЕ НОВИ САД - СУБОТИЦА - ДРЖАВНА ГРАНИЦА (КЕЛЕБИЈА)

BELGRADE - SUBOTICA - STATE BORDER (KELEBIA) RAILWAY LINE
SECTION : NOVI SAD - SUBOTICA - STATE BORDER (KELEBIA)

Организациона јединица: ГРАЂЕВИНАРСТВО И САОБРАЋАЈ
/Organization unit: DEPARTMENT OF CIVIL AND TRANSPORTATION

Одговорни пројектант:
Responsible designer:
Милан Муждало, дипл.инж.ел.
лиценца број:/ license No.: 351G09508

Главни пројектант:/ Chief designer:
др Љиљана Милић Марковић, дипл.грађ.инж.

Унутрашња контрола:/ Internal control:
Zhang Deyu,M.Sc.E.E

Сарадници:/ Associates:
Zhang Qi,M.Sc.E.E

Руководилац организационе јединице:
Manager of organization unit:
Драгиша Поповић, дипл.инж.ел.

Део пројекта: / Part of Design:
4/1.1.22 КОНТАКТНА МРЕЖА - СТАНИЦА СУБОТИЦА ТЕРЕТНА - СТАНИЦА СУБОТИЦА ПУТНИЧКА
4/1.1.22 Overhead contact system of station Subotica freight - station Subotica passenger

Цртеж:/ Drawing: ПОПРЕЧНИ ПРЕСЕК ПОРТАЛА 342-343
PORTAL CROSS SECTION 342-343

Размера: Scale: -

Врста тех. док.: Type of tech. docum.: ПГД / DCP

датум:/date: 04.2021.

Цртеж бр./Drawing No.: 2020-001-ELE-4/1.1.22-Ц7.4.66

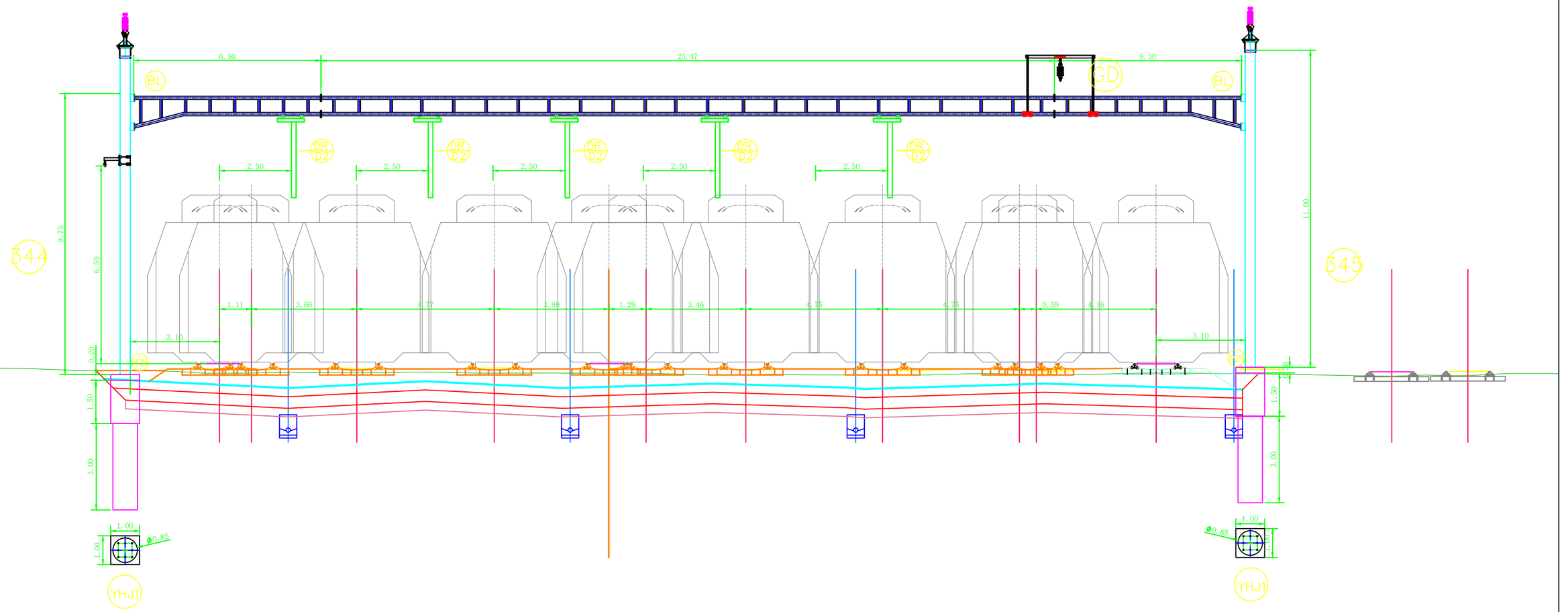

02		
01		
Број/Number	Датум / Date	Опис / Description

Ревизиони блок: / Revision block:

China Railway Design Corporation Serbia
Ogranak Beograd
Косте Рацина 16б; 11000 Београд; Србија

Инвеститор пројекта: / Investor:
" ИНФРАСТРУКТУРА ЖЕЛЕЗНИЦЕ СРБИЈЕ " А.Д.
/ " INFRASTRUCTURE RAILWAYS OF SERBIA " JSC
Немањина 6/IV, Београд / Nemanjina Street 6/IV, Belgrade

Наручилац пројекта: / Employer: China Railway International Corporation Ltd.
No.10 Fuxing Road,Haidian District,Beijing
P.R China, 100844

China Communication Construction Company Ltd. (CCCC)
No.85 Deshengmenwai Street,Xicheng District,Beijing
P.R China, 100088
Web site: www.ccccltd.cn

Објекат: /Structure:
ПРУГА БЕОГРАД - СУБОТИЦА - ДРЖАВНА ГРАНИЦА (КЕЛЕБИЈА)
ДЕОНИЦА ПРУГЕ НОВИ САД - СУБОТИЦА - ДРЖАВНА ГРАНИЦА (КЕЛЕБИЈА)

BELGRADE - SUBOTICA - STATE BORDER (KELEBIA) RAILWAY LINE
SECTION : NOVI SAD - SUBOTICA - STATE BORDER (KELEBIA)

Организациона јединица: ГРАЂЕВИНАРСТВО И САОБРАЋАЈ
/Organization unit: DEPARTMENT OF CIVIL AND TRANSPORTATION

Одговорни пројектант:
Responsible designer:
Милан Муждало, дипл.инж.ел.
лиценца број:/ license No.: 351G09508

Главни пројектант:/ Chief designer:
др Љиљана Милић Марковић, дипл.грађ.инж.

Унутрашња контрола:/ Internal control: Zhang Deyu,M.Sc.E.E

Сарадници:/ Associates: Zhang Qi,M.Sc.E.E

Руководилац организационе јединице:
Manager of organization unit:
Драгиша Поповић, дипл.инж.ел.

Део пројекта: / Part of Design:
4/1.1.22 КОНТАКТНА МРЕЖА - СТАНИЦА СУБОТИЦА ТЕРЕТНА - СТАНИЦА СУБОТИЦА ПУТНИЧКА
4/1.1.22 Overhead contact system of station Subotica freight - station Subotica passenger

Цртеж:/ Drawing: ПОПРЕЧНИ ПРЕСЕК ПОРТАЛА 344-345
PORTAL CROSS SECTION 344-345

Размера: Scale: -

Врста тех. док.: Type of tech. docum.: ПГД / DCP

датум:/date: 04.2021.

Цртеж бр./Drawing No.: 2020-001-ELE-4/1.1.22-Ц7.4.67

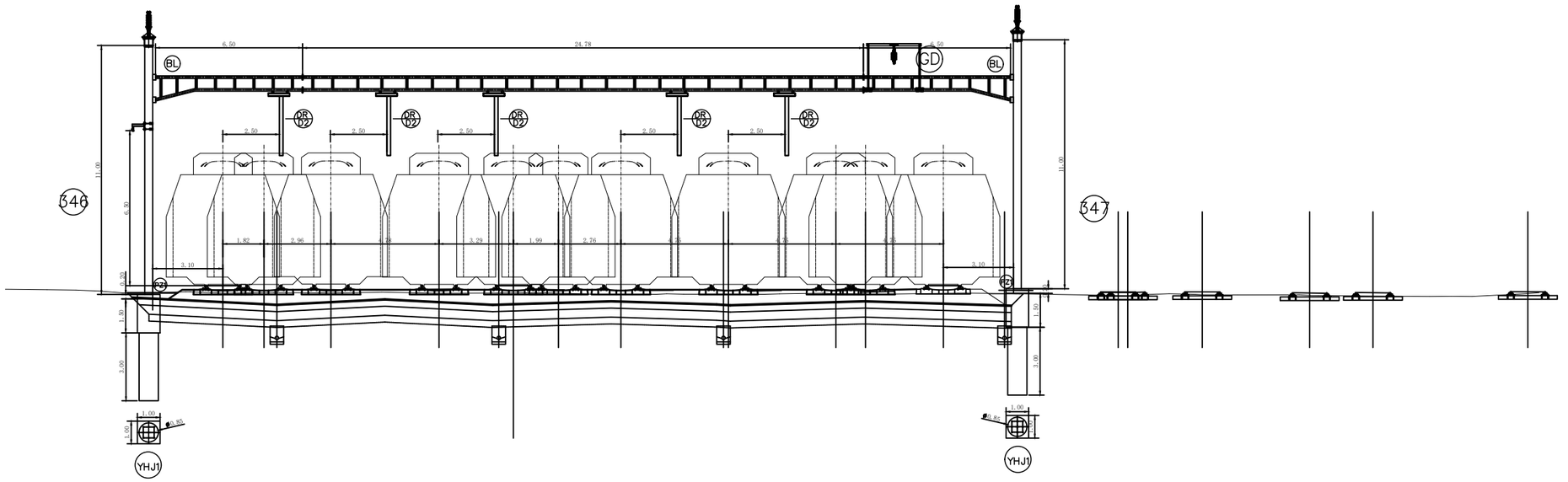

Број/Number	Датум / Date	Опис / Description
02		
01		

Ревизиони блок: / Revision block:

China Railway Design Corporation Serbia
Ogranak Beograd
Косте Рацина 16б; 11000 Београд; Србија

Инвеститор пројекта: / Investor:
" ИНФРАСТРУКТУРА ЖЕЛЕЗНИЦЕ СРБИЈЕ " А.Д.
/ " INFRASTRUCTURE RAILWAYS OF SERBIA " JSC
Немањина 6/IV, Београд / Nemanjina Street 6/IV, Belgrade

Наручилац пројекта: / Employer: China Railway International Corporation Ltd.
No.10 Fuxing Road,Haidian District,Beijing
P.R China, 100844

China Communication Construction Company Ltd. (CCCC)
No.85 Deshengmenwai Street,Xicheng District,Beijing
P.R China, 100088
Web site: www.ccccltd.cn

Објекат: /Structure:
ПРУГА БЕОГРАД - СУБОТИЦА - ДРЖАВНА ГРАНИЦА (КЕЛЕБИЈА)
ДЕОНИЦА ПРУГЕ НОВИ САД - СУБОТИЦА - ДРЖАВНА ГРАНИЦА (КЕЛЕБИЈА)

BELGRADE - SUBOTICA - STATE BORDER (KELEBIA) RAILWAY LINE
SECTION : NOVI SAD - SUBOTICA - STATE BORDER (KELEBIA)

Организациона јединица: ГРАЂЕВИНАРСТВО И САОБРАЋАЈ
/Organization unit: DEPARTMENT OF CIVIL AND TRANSPORTATION

Одговорни пројектант:
Responsible designer:
Милан Муждало, дипл.инж.ел.
лиценца број:/ license No.: 351G09508

Главни пројектант:/ Chief designer:
др Љиљана Милић Марковић, дипл.грађ.инж.

Унутрашња контрола:/ Internal control:
Zhang Deyu,M.Sc.E.E

Сарадници:/ Associates:
Zhang Qi,M.Sc.E.E

Руководилац организационе јединице:
Manager of organization unit:
Драгиша Поповић, дипл.инж.ел.

Део пројекта: / Part of Design:
4/1.1.22 КОНТАКТНА МРЕЖА - СТАНИЦА СУБОТИЦА ТЕРЕТНА - СТАНИЦА СУБОТИЦА ПУТНИЧКА
4/1.1.22 Overhead contact system of station Subotica freight - station Subotica passenger

Цртеж: / Drawing:
ПОПРЕЧНИ ПРЕСЕК ПОРТАЛА 346-347
PORTAL CROSS SECTION 346-347

Размера: / Scale: -

Врста тех. док.: / Type of tech. docum.:	датум:/date:	Цртеж бр./Drawing No.:
ПГД / DCP	04.2021.	2020-001-ELE-4/1.1.22-Ц7.4.68

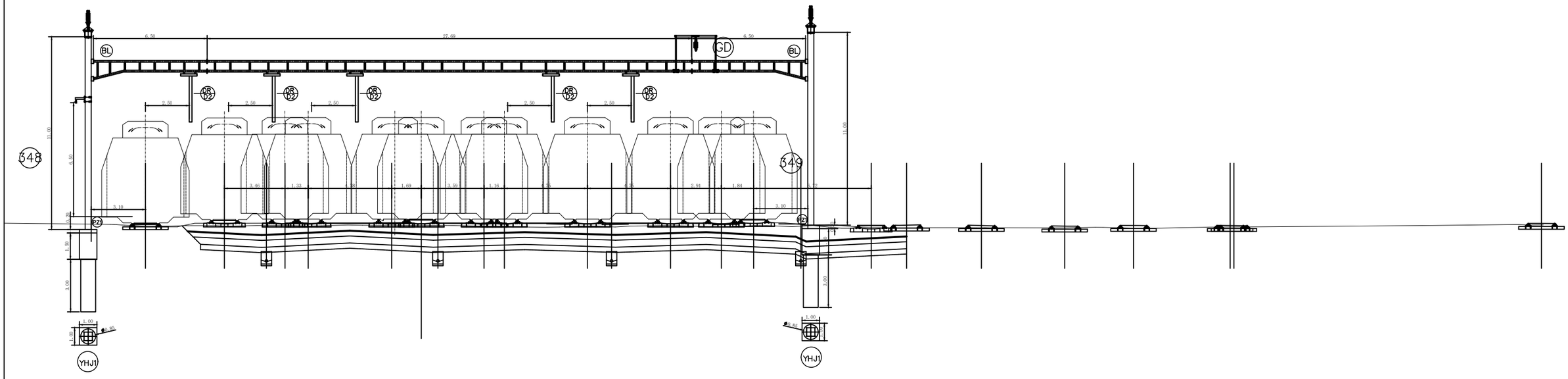

02		
01		
Број/Number	Датум / Date	Опис / Description

Ревизиони блок: / Revision block:

China Railway Design Corporation Serbia
Ogranak Beograd
Косте Рацина 16б; 11000 Београд; Србија

Инвеститор пројекта: / Investor:
" ИНФРАСТРУКТУРА ЖЕЛЕЗНИЦЕ СРБИЈЕ " А.Д.
/ " INFRASTRUCTURE RAILWAYS OF SERBIA " JSC
Немањина 6/IV, Београд / Nemanjina Street 6/IV, Belgrade

Наручилац пројекта: / Employer: China Railway International Corporation Ltd.
No.10 Fuxing Road,Haidian District,Beijing
P.R China, 100844

China Communication Construction Company Ltd. (CCCC)
No.85 Deshengmenwai Street,Xicheng District,Beijing
P.R China, 100088
Web site: www.ccccltd.cn

Објекат: /Structure:
ПРУГА БЕОГРАД - СУБОТИЦА - ДРЖАВНА ГРАНИЦА (КЕЛЕБИЈА)
ДЕОНИЦА ПРУГЕ НОВИ САД - СУБОТИЦА - ДРЖАВНА ГРАНИЦА (КЕЛЕБИЈА)

BELGRADE - SUBOTICA - STATE BORDER (KELEBIA) RAILWAY LINE
SECTION : NOVI SAD - SUBOTICA - STATE BORDER (KELEBIA)

Организациона јединица: ГРАЂЕВИНАРСТВО И САОБРАЋАЈ
/Organization unit: DEPARTMENT OF CIVIL AND TRANSPORTATION

Одговорни пројектант:
Responsible designer:
Милан Муждало, дипл.инж.ел.
лиценца број:/ license No.: 351G09508

Главни пројектант:/ Chief designer:
др Љиљана Милић Марковић, дипл.грађ.инж.

Унутрашња контрола:/ Internal control:
Zhang Deyu,M.Sc.E.E

Сарадници:/ Associates:
Zhang Qi,M.Sc.E.E

Руководилац организационе јединице:
Manager of organization unit:
Драгиша Поповић, дипл.инж.ел.

Део пројекта: / Part of Design:
4/1.1.22 КОНТАКТНА МРЕЖА - СТАНИЦА СУБОТИЦА ТЕРЕТНА - СТАНИЦА СУБОТИЦА ПУТНИЧКА
4/1.1.22 Overhead contact system of station Subotica freight - station Subotica passenger

Цртеж:/ Drawing:
ПОПРЕЧНИ ПРЕСЕК ПОРТАЛА 348-349
PORTAL CROSS SECTION 348-349

Размера: Scale: -

Врста тех. док.: Type of tech. docum.:	датум:/date:	Цртеж бр./Drawing No.:
ПГД / DCP	04.2021.	2020-001-ELE-4/1.1.22-Ц7.4.69

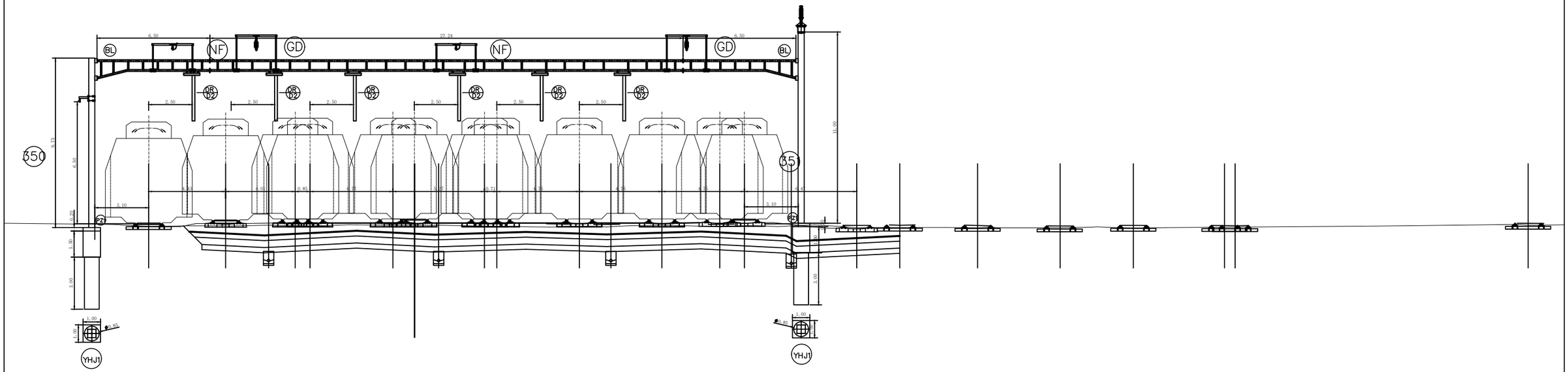

02		
01		
Број/Number	Датум / Date	Опис / Description

Ревизиони блок: / Revision block:

China Railway Design Corporation Serbia
Ogranak Beograd
Косте Рацина 16б; 11000 Београд; Србија

Инвеститор пројекта: / Investor:
" ИНФРАСТРУКТУРА ЖЕЛЕЗНИЦЕ СРБИЈЕ " А.Д.
/ " INFRASTRUCTURE RAILWAYS OF SERBIA " JSC
Немањина 6/IV, Београд / Nemanjina Street 6/IV, Belgrade

Наручилац пројекта: / Employer: China Railway International Corporation Ltd.
No.10 Fuxing Road,Haidian District,Beijing
P.R China, 100844

China Communication Construction Company Ltd. (CCCC)
No.85 Deshengmenwai Street,Xicheng District,Beijing
P.R China, 100088
Web site: www.ccccltd.cn

Објекат: /Structure:
ПРУГА БЕОГРАД - СУБОТИЦА - ДРЖАВНА ГРАНИЦА (КЕЛЕБИЈА)
ДЕОНИЦА ПРУГЕ НОВИ САД - СУБОТИЦА - ДРЖАВНА ГРАНИЦА (КЕЛЕБИЈА)

BELGRADE - SUBOTICA - STATE BORDER (KELEBIA) RAILWAY LINE
SECTION : NOVI SAD - SUBOTICA - STATE BORDER (KELEBIA)

Организациона јединица: ГРАЂЕВИНАРСТВО И САОБРАЋАЈ
/Organization unit: DEPARTMENT OF CIVIL AND TRANSPORTATION

Одговорни пројектант:
Responsible designer:
Милан Муждало, дипл.инж.ел.
лиценца број:/ license No.: 351G09508

Главни пројектант:/ Chief designer:
др Љиљана Милић Марковић, дипл.грађ.инж.

Унутрашња контрола:/ Internal control:
Zhang Deyu,M.Sc.E.E

Сарадници:/ Associates:
Zhang Qi,M.Sc.E.E

Руководилац организационе јединице:
Manager of organization unit:
Драгиша Поповић, дипл.инж.ел.

Део пројекта: / Part of Design:
4/1.1.22 КОНТАКТНА МРЕЖА - СТАНИЦА СУБОТИЦА ТЕРЕТНА - СТАНИЦА СУБОТИЦА ПУТНИЧКА
4/1.1.22 Overhead contact system of station Subotica freight - station Subotica passenger

Цртеж:/ Drawing: ПОПРЕЧНИ ПРЕСЕК ПОРТАЛА 350-351
PORTAL CROSS SECTION 350-351

Размера: Scale: -

Врста тех. док.: Type of tech. docum.: ПГД / DCP

датум:/date: 04.2021.

Цртеж бр./Drawing No.: 2020-001-ELE-4/1.1.22-Ц7.4.70

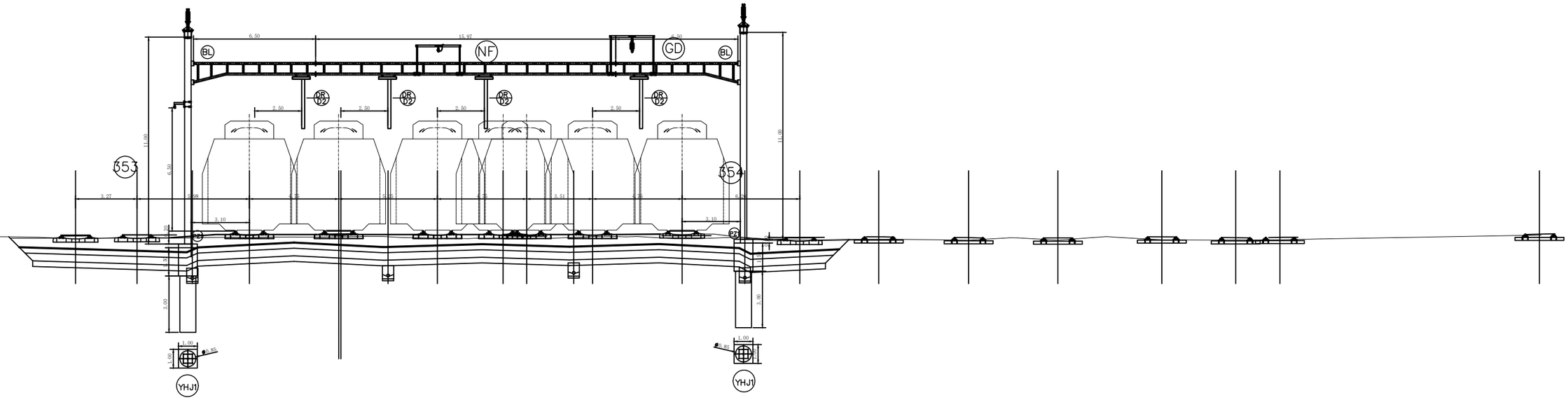

02		
01		
Број/Number	Датум / Date	Опис / Description

Ревизиони блок: / Revision block:

China Railway Design Corporation Serbia
Ogranak Beograd
Косте Рацина 16б; 11000 Београд; Србија

Инвеститор пројекта: / Investor:
" ИНФРАСТРУКТУРА ЖЕЛЕЗНИЦЕ СРБИЈЕ " А.Д.
/ " INFRASTRUCTURE RAILWAYS OF SERBIA " JSC
Немањина 6/IV, Београд / Nemanjina Street 6/IV, Belgrade

Наручилац пројекта: / Employer: China Railway International Corporation Ltd.
No.10 Fuxing Road,Haidian District,Beijing
P.R China, 100844

China Communication Construction Company Ltd. (CCCC)
No.85 Deshengmenwai Street,Xicheng District,Beijing
P.R China, 100088
Web site: www.ccccltd.cn

Објекат: /Structure:
ПРУГА БЕОГРАД - СУБОТИЦА - ДРЖАВНА ГРАНИЦА (КЕЛЕБИЈА)
ДЕОНИЦА ПРУГЕ НОВИ САД - СУБОТИЦА - ДРЖАВНА ГРАНИЦА (КЕЛЕБИЈА)

BELGRADE - SUBOTICA - STATE BORDER (KELEBIA) RAILWAY LINE
SECTION : NOVI SAD - SUBOTICA - STATE BORDER (KELEBIA)

Организациона јединица: ГРАЂЕВИНАРСТВО И САОБРАЋАЈ
/Organization unit: DEPARTMENT OF CIVIL AND TRANSPORTATION

Одговорни пројектант:
Responsible designer:
Милан Муждало, дипл.инж.ел.
лиценца број:/ license No.: 351G09508

Главни пројектант:/ Chief designer:
др Љиљана Милић Марковић, дипл.грађ.инж.

Унутрашња контрола:/ Internal control:
Zhang Deyu,M.Sc.E.E

Сарадници:/ Associates:
Zhang Qi,M.Sc.E.E

Руководилац организационе јединице:
Manager of organization unit:
Драгиша Поповић, дипл.инж.ел.

Део пројекта: / Part of Design:
4/1.1.22 КОНТАКТНА МРЕЖА - СТАНИЦА СУБОТИЦА ТЕРЕТНА - СТАНИЦА СУБОТИЦА ПУТНИЧКА
4/1.1.22 Overhead contact system of station Subotica freight - station Subotica passenger

Цртеж:/ Drawing:
ПОПРЕЧНИ ПРЕСЕК ПОРТАЛА 353-354
PORTAL CROSS SECTION 353-354

Размера: Scale: -

Врста тех. док.: Type of tech. docum.:	датум:/date:	Цртеж бр./Drawing No.:
ПГД / DCP	04.2021.	2020-001-ELE-4/1.1.22-Ц7.4.71

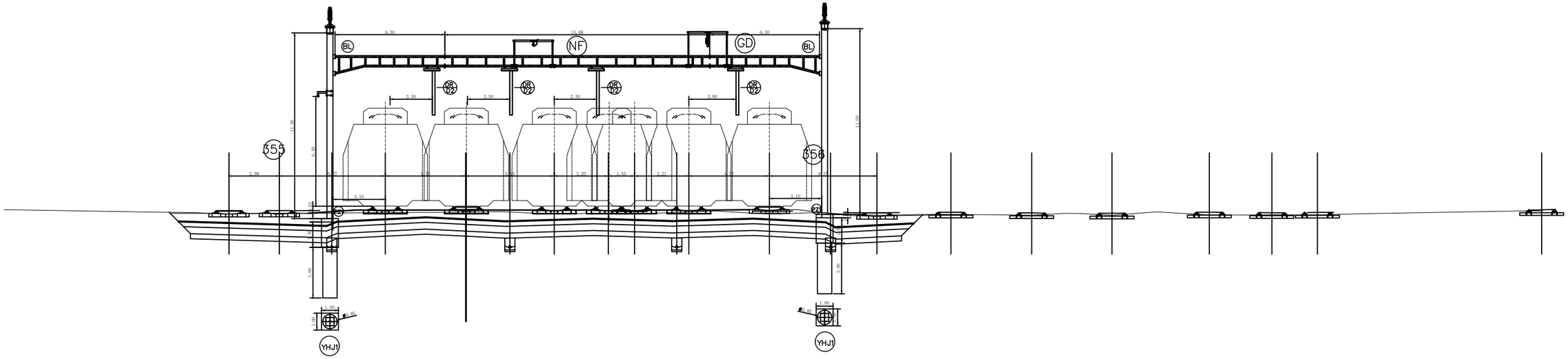

02		
01		
Број/Number	Датум / Date	Опис / Description

Ревизиони блок: / Revision block:

China Railway Design Corporation Serbia
Ogranak Beograd
Косте Рацина 16б; 11000 Београд; Србија

Инвеститор пројекта: / Investor:
" ИНФРАСТРУКТУРА ЖЕЛЕЗНИЦЕ СРБИЈЕ " А.Д.
/ " INFRASTRUCTURE RAILWAYS OF SERBIA " JSC
Немањина 6/IV, Београд / Nemanjina Street 6/IV, Belgrade

Наручилац пројекта: / Employer: China Railway International Corporation Ltd.
No.10 Fuxing Road,Haidian District,Beijing
P.R China, 100844

China Communication Construction Company Ltd. (CCCC)
No.85 Deshengmenwai Street,Xicheng District,Beijing
P.R China, 100088
Web site: www.ccccltd.cn

Објекат: /Structure:
ПРУГА БЕОГРАД - СУБОТИЦА - ДРЖАВНА ГРАНИЦА (КЕЛЕБИЈА)
ДЕОНИЦА ПРУГЕ НОВИ САД - СУБОТИЦА - ДРЖАВНА ГРАНИЦА (КЕЛЕБИЈА)

BELGRADE - SUBOTICA - STATE BORDER (KELEBIA) RAILWAY LINE
SECTION : NOVI SAD - SUBOTICA - STATE BORDER (KELEBIA)

Организациона јединица: ГРАЂЕВИНАРСТВО И САОБРАЋАЈ
/Organization unit: DEPARTMENT OF CIVIL AND TRANSPORTATION

Одговорни пројектант:
Responsible designer:
Милан Муждало, дипл.инж.ел.
лиценца број:/ license No.: 351G09508

Главни пројектант:/ Chief designer:
др Љиљана Милић Марковић, дипл.грађ.инж.

Унутрашња контрола:/ Internal control:
Zhang Deyu,M.Sc.E.E

Сарадници:/ Associates:
Zhang Qi,M.Sc.E.E

Руководилац организационе јединице:
Manager of organization unit:
Драгиша Поповић, дипл.инж.ел.

Део пројекта: / Part of Design:
4/1.1.22 КОНТАКТНА МРЕЖА - СТАНИЦА СУБОТИЦА ТЕРЕТНА - СТАНИЦА СУБОТИЦА ПУТНИЧКА
4/1.1.22 Overhead contact system of station Subotica freight - station Subotica passenger

Цртеж:/ Drawing:
ПОПРЕЧНИ ПРЕСЕК ПОРТАЛА 355-356
PORTAL CROSS SECTION 355-356

Размера: Scale: -

Врста тех. док.: Type of tech. docum.: ПГД / DCP

датум:/date: 04.2021.

Цртеж бр./Drawing No.: 2020-001-ELE-4/1.1.22-Ц7.4.72

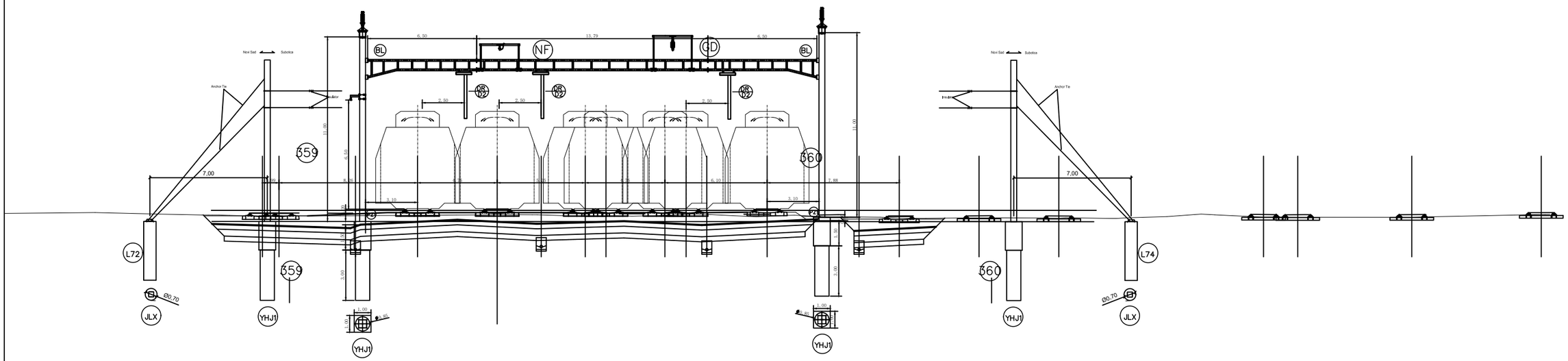

02		
01		
Број/Number	Датум / Date	Опис / Description

Ревизиони блок: / Revision block:

China Railway Design Corporation Serbia
Ogranak Beograd
Косте Рацина 16б; 11000 Београд; Србија

Инвеститор пројекта: / Investor:
" ИНФРАСТРУКТУРА ЖЕЛЕЗНИЦЕ СРБИЈЕ " А.Д.
/ " INFRASTRUCTURE RAILWAYS OF SERBIA " JSC
Немањина 6/IV, Београд / Nemanjina Street 6/IV, Belgrade

Наручилац пројекта: / Employer: China Railway International Corporation Ltd.
No.10 Fuxing Road,Haidian District,Beijing
P.R China, 100844

China Communication Construction Company Ltd. (CCCC)
No.85 Deshengmenwai Street,Xicheng District,Beijing
P.R China, 100088
Web site: www.ccccltd.cn

Објекат: /Structure:
ПРУГА БЕОГРАД - СУБОТИЦА - ДРЖАВНА ГРАНИЦА (КЕЛЕБИЈА)
ДЕОНИЦА ПРУГЕ НОВИ САД - СУБОТИЦА - ДРЖАВНА ГРАНИЦА (КЕЛЕБИЈА)

BELGRADE - SUBOTICA - STATE BORDER (KELEBIA) RAILWAY LINE
SECTION : NOVI SAD - SUBOTICA - STATE BORDER (KELEBIA)

Организациона јединица: ГРАЂЕВИНАРСТВО И САОБРАЋАЈ
/Organization unit: DEPARTMENT OF CIVIL AND TRANSPORTATION

Одговорни пројектант:
Responsible designer:
Милан Муждало, дипл.инж.ел.
лиценца број:/ license No.: 351G09508

Главни пројектант:/ Chief designer:
др Љиљана Милић Марковић, дипл.грађ.инж.

Унутрашња контрола:/ Internal control:
Zhang Deyu,M.Sc.E.E

Сарадници:/ Associates:
Zhang Qi,M.Sc.E.E

Руководилац организационе јединице:
Manager of organization unit:
Драгиша Поповић, дипл.инж.ел.

Део пројекта: / Part of Design:
4/1.1.22 КОНТАКТНА МРЕЖА - СТАНИЦА СУБОТИЦА ТЕРЕТНА - СТАНИЦА СУБОТИЦА ПУТНИЧКА
4/1.1.22 Overhead contact system of station Subotica freight - station Subotica passenger

Цртеж:/ Drawing:
ПОПРЕЧНИ ПРЕСЕК ПОРТАЛА 359-360
PORTAL CROSS SECTION 359-360

Размера: Scale: -

Врста тех. док.: Type of tech. docum.:	датум:/date:	Цртеж бр./Drawing No.:
ПГД / DCP	04.2021.	2020-001-ELE-4/1.1.22-Ц7.4.73

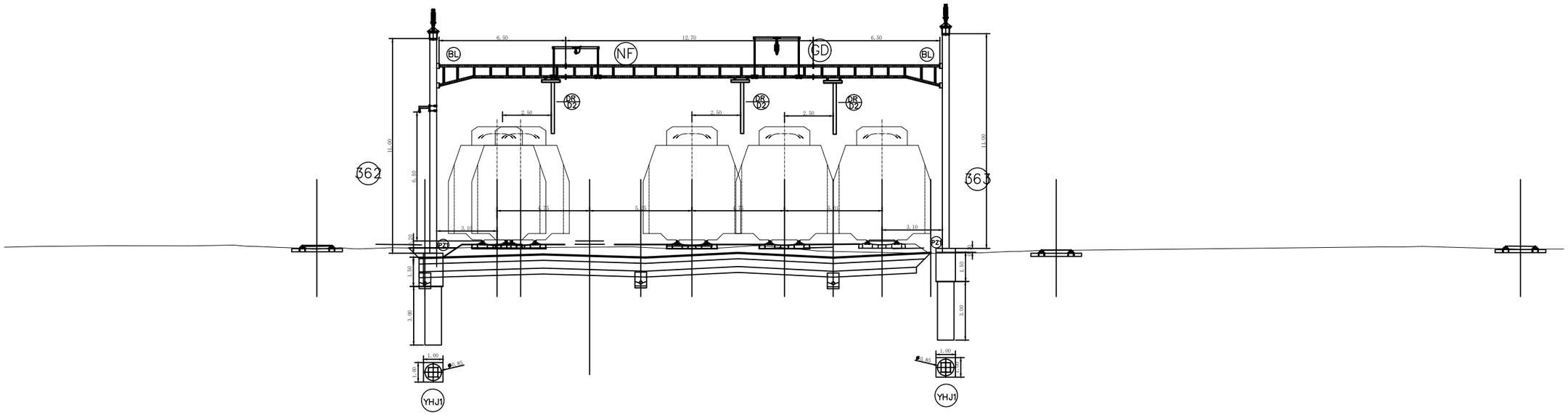

02		
01		
Број/Number	Датум / Date	Опис / Description

Ревизиони блок: / Revision block:

China Railway Design Corporation Serbia
Ogranak Beograd
Косте Рацина 16б; 11000 Београд; Србија

Инвеститор пројекта: / Investor:
" ИНФРАСТРУКТУРА ЖЕЛЕЗНИЦЕ СРБИЈЕ " А.Д.
/ " INFRASTRUCTURE RAILWAYS OF SERBIA " JSC
Немањина 6/IV, Београд / Nemanjina Street 6/IV, Belgrade

Наручилац пројекта: / Employer: China Railway International Corporation Ltd.
No.10 Fuxing Road,Haidian District,Beijing P.R China, 100844

China Communication Construction Company Ltd. (CCCC)
No.85 Deshengmenwai Street,Xicheng District,Beijing P.R China, 100088
Web site: www.ccccltd.cn

Објекат: /Structure:
ПРУГА БЕОГРАД - СУБОТИЦА - ДРЖАВНА ГРАНИЦА (КЕЛЕБИЈА)
ДЕОНИЦА ПРУГЕ НОВИ САД - СУБОТИЦА - ДРЖАВНА ГРАНИЦА (КЕЛЕБИЈА)

BELGRADE - SUBOTICA - STATE BORDER (KELEBIA) RAILWAY LINE
SECTION : NOVI SAD - SUBOTICA - STATE BORDER (KELEBIA)

Организациона јединица: ГРАЂЕВИНАРСТВО И САОБРАЋАЈ
/Organization unit: DEPARTMENT OF CIVIL AND TRANSPORTATION

Одговорни пројектант:
Responsible designer:
Милан Муждало, дипл.инж.ел.
лиценца број:/ license No.: 351G09508

Главни пројектант:/ Chief designer:
др Љиљана Милић Марковић, дипл.грађ.инж.

Унутрашња контрола:/ Internal control:
Zhang Deyu,M.Sc.E.E

Сарадници:/ Associates:
Zhang Qi,M.Sc.E.E

Руководилац организационе јединице:
Manager of organization unit:
Драгиша Поповић, дипл.инж.ел.

Део пројекта: / Part of Design:
4/1.1.22 КОНТАКТНА МРЕЖА - СТАНИЦА СУБОТИЦА ТЕРЕТНА - СТАНИЦА СУБОТИЦА ПУТНИЧКА
4/1.1.22 Overhead contact system of station Subotica freight - station Subotica passenger

Цртеж:/ Drawing:
ПОПРЕЧНИ ПРЕСЕК ПОРТАЛА 362-363
PORTAL CROSS SECTION 362-363

Размера: Scale: -

Врста тех. док.: Type of tech. docum.:	датум:/date:	Цртеж бр./Drawing No.:
ПГД / DCP	04.2021.	2020-001-ELE-4/1.1.22-Ц7.4.74

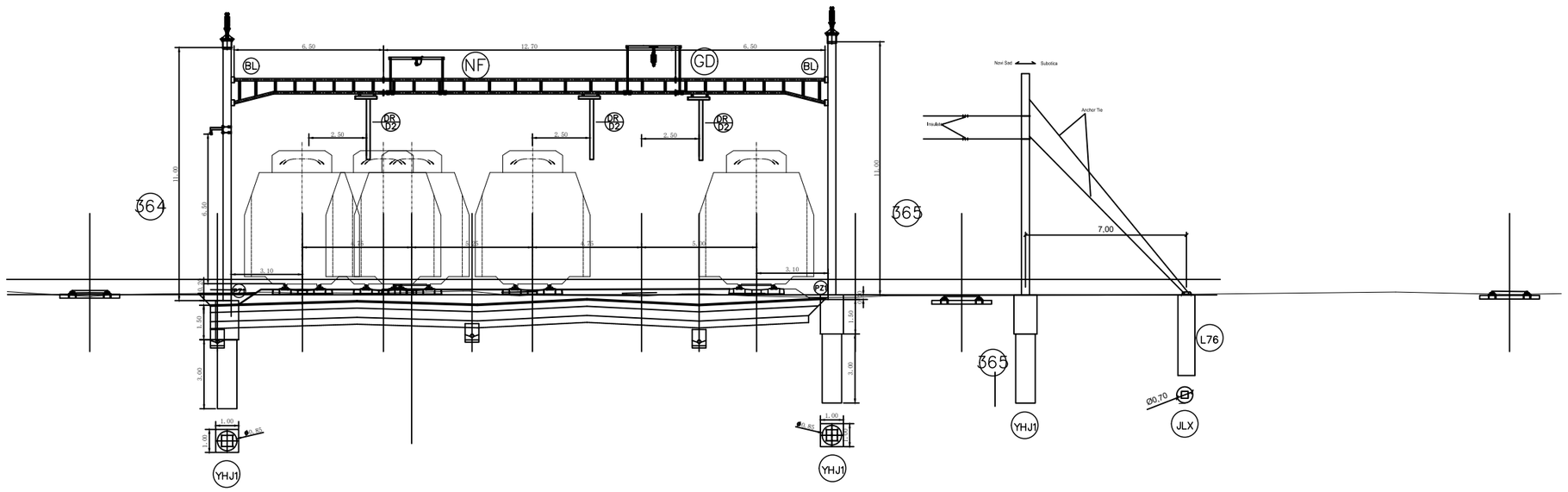

02		
01		
Број/Number	Датум / Date	Опис / Description

Ревизиони блок: / Revision block:

China Railway Design Corporation Serbia
Ogranak Beograd
Косте Рацина 16б; 11000 Београд; Србија

Инвеститор пројекта: / Investor:
" ИНФРАСТРУКТУРА ЖЕЛЕЗНИЦЕ СРБИЈЕ " А.Д.
/ " INFRASTRUCTURE RAILWAYS OF SERBIA " JSC
Немањина 6/IV, Београд / Nemanjina Street 6/IV, Belgrade

Наручилац пројекта: / Employer: China Railway International Corporation Ltd.
No.10 Fuxing Road,Haidian District,Beijing
P.R China, 100844

China Communication Construction Company Ltd. (CCCC)
No.85 Deshengmenwai Street,Xicheng District,Beijing
P.R China, 100088
Web site: www.ccccltd.cn

Објекат: /Structure:
ПРУГА БЕОГРАД - СУБОТИЦА - ДРЖАВНА ГРАНИЦА (КЕЛЕБИЈА)
ДЕОНИЦА ПРУГЕ НОВИ САД - СУБОТИЦА - ДРЖАВНА ГРАНИЦА (КЕЛЕБИЈА)

BELGRADE - SUBOTICA - STATE BORDER (KELEBIA) RAILWAY LINE
SECTION : NOVI SAD - SUBOTICA - STATE BORDER (KELEBIA)

Организациона јединица: ГРАЂЕВИНАРСТВО И САОБРАЋАЈ
/Organization unit: DEPARTMENT OF CIVIL AND TRANSPORTATION

Одговорни пројектант:
Responsible designer:
Милан Муждало, дипл.инж.ел.
лиценца број:/ license No.: 351G09508

Главни пројектант:/ Chief designer:
др Љиљана Милић Марковић, дипл.грађ.инж.

Унутрашња контрола:/ Internal control:
Zhang Deyu,M.Sc.E.E

Сарадници:/ Associates:
Zhang Qi,M.Sc.E.E

Руководилац организационе јединице:
Manager of organization unit:
Драгиша Поповић, дипл.инж.ел.

Део пројекта: / Part of Design:
4/1.1.22 КОНТАКТНА МРЕЖА - СТАНИЦА СУБОТИЦА ТЕРЕТНА - СТАНИЦА СУБОТИЦА ПУТНИЧКА
4/1.1.22 Overhead contact system of station Subotica freight - station Subotica passenger

Цртеж:/ Drawing:
ПОПРЕЧНИ ПРЕСЕК ПОРТАЛА 364-365
PORTAL CROSS SECTION 364-365

Размера: Scale: -

Врста тех. док.: Type of tech. docum.:	датум:/date:	Цртеж бр./Drawing No.:
ПГД / DCP	04.2021.	2020-001-ELE-4/1.1.22-Ц7.4.75

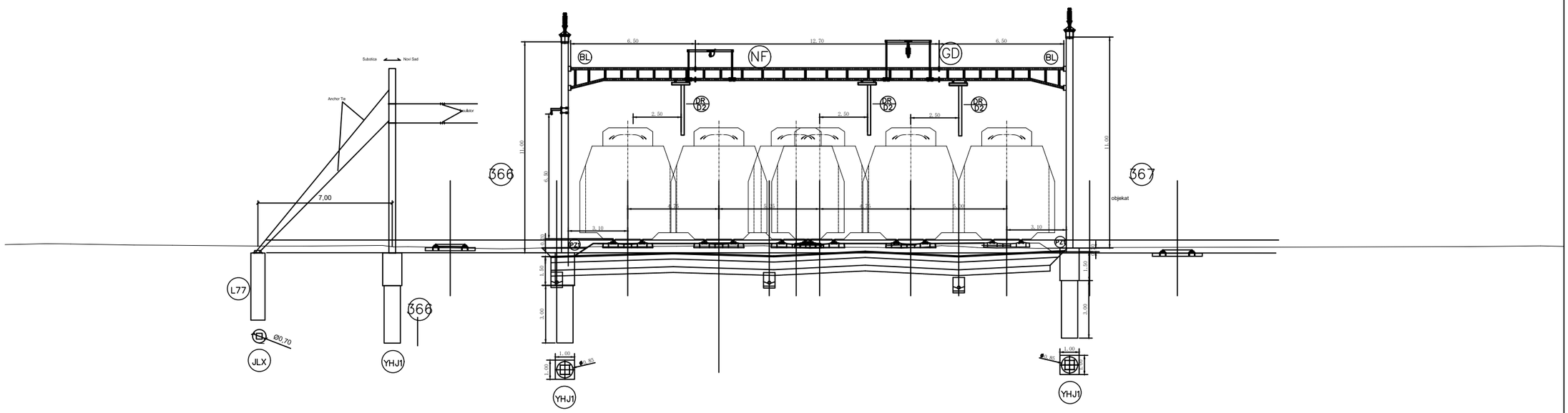

02		
01		
Број/Number	Датум / Date	Опис / Description

Ревизиони блок: / Revision block:

China Railway Design Corporation Serbia
Ogranak Beograd
Косте Рацина 16б; 11000 Београд; Србија

Инвеститор пројекта: / Investor:
" ИНФРАСТРУКТУРА ЖЕЛЕЗНИЦЕ СРБИЈЕ " А.Д.
/ " INFRASTRUCTURE RAILWAYS OF SERBIA " JSC
Немањина 6/IV, Београд / Nemanjina Street 6/IV, Belgrade

Наручилац пројекта: / Employer: China Railway International Corporation Ltd.
No.10 Fuxing Road,Haidian District,Beijing
P.R China, 100844

China Communication Construction Company Ltd. (CCCC)
No.85 Deshengmenwai Street,Xicheng District,Beijing
P.R China, 100088
Web site: www.ccccltd.cn

Објекат: /Structure:
ПРУГА БЕОГРАД - СУБОТИЦА - ДРЖАВНА ГРАНИЦА (КЕЛЕБИЈА)
ДЕОНИЦА ПРУГЕ НОВИ САД - СУБОТИЦА - ДРЖАВНА ГРАНИЦА (КЕЛЕБИЈА)

BELGRADE - SUBOTICA - STATE BORDER (KELEBIA) RAILWAY LINE
SECTION : NOVI SAD - SUBOTICA - STATE BORDER (KELEBIA)

Организациона јединица: ГРАЂЕВИНАРСТВО И САОБРАЋАЈ
/Organization unit: DEPARTMENT OF CIVIL AND TRANSPORTATION

Одговорни пројектант:
Responsible designer:
Милан Муждало, дипл.инж.ел.
лиценца број: / license No.: 351G09508

Главни пројектант:/ Chief designer:
др Љиљана Милић Марковић, дипл.грађ.инж.

Унутрашња контрола:/ Internal control: Zhang Deyu,M.Sc.E.E
Сарадници:/ Associates: Zhang Qi,M.Sc.E.E

Руководилац организационе јединице:
Manager of organization unit:
Драгиша Поповић, дипл.инж.ел.

Део пројекта: / Part of Design:
4/1.1.22 КОНТАКТНА МРЕЖА - СТАНИЦА СУБОТИЦА ТЕРЕТНА - СТАНИЦА СУБОТИЦА ПУТНИЧКА
4/1.1.22 Overhead contact system of station Subotica freight - station Subotica passenger

Цртеж:/ Drawing: ПОПРЕЧНИ ПРЕСЕК ПОРТАЛА 366-367
PORTAL CROSS SECTION 366-367

Размера: Scale: -

Врста тех. док.: Type of tech. docum.:	датум:/date:	Цртеж бр./Drawing No.:
ПГД / DCP	04.2021.	2020-001-ELE-4/1.1.22-Ц7.4.76

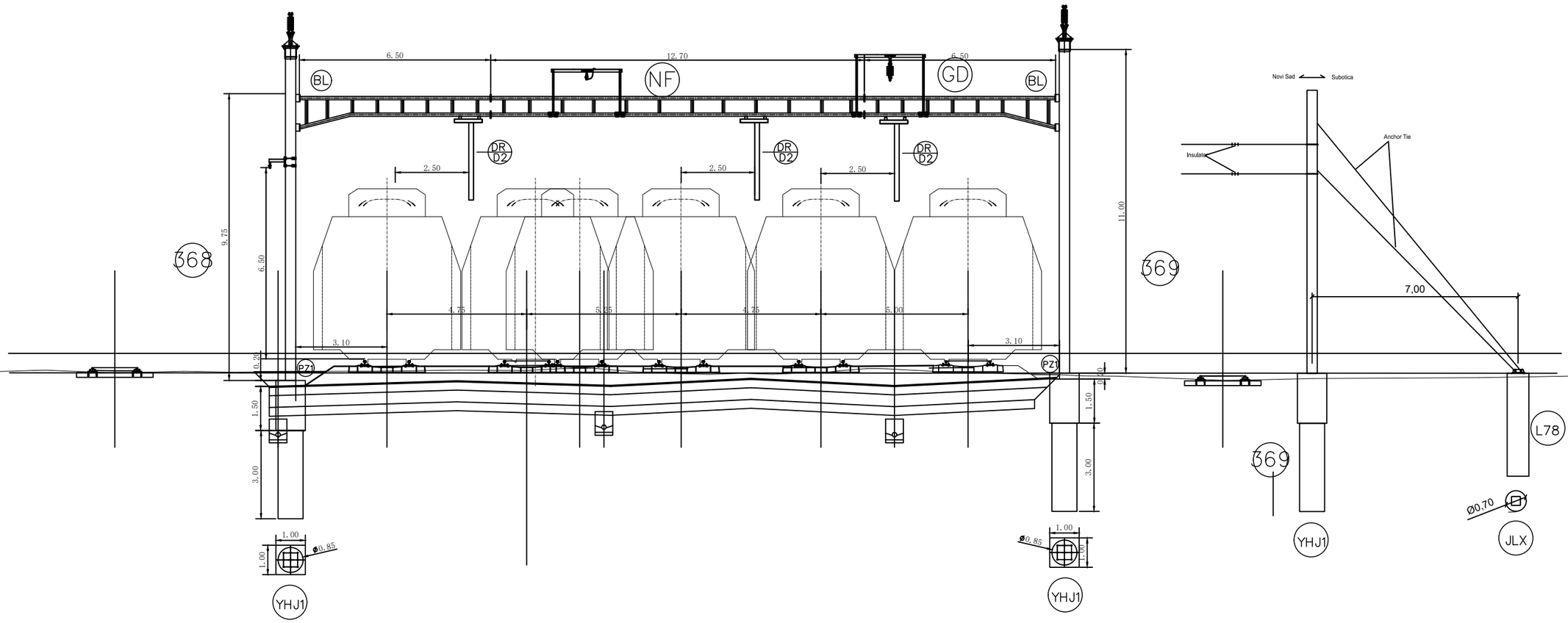

02		
01		
Број/Number	Датум / Date	Опис / Description

Ревизиони блок: / Revision block:

China Railway Design Corporation Serbia
Ogranak Beograd
Косте Рацина 16б; 11000 Београд; Србија

Инвеститор пројекта: / Investor:
" ИНФРАСТРУКТУРА ЖЕЛЕЗНИЦЕ СРБИЈЕ " А.Д.
/ " INFRASTRUCTURE RAILWAYS OF SERBIA " JSC
Немањина 6/IV, Београд / Nemanjina Street 6/IV, Belgrade

Наручилац пројекта: / Employer: China Railway International Corporation Ltd.
No.10 Fuxing Road,Haidian District,Beijing
P.R China, 100844

China Communication Construction Company Ltd. (CCCC)
No.85 Deshengmenwai Street,Xicheng District,Beijing
P.R China, 100088
Web site: www.ccccltd.cn

Објекат: /Structure:
ПРУГА БЕОГРАД - СУБОТИЦА - ДРЖАВНА ГРАНИЦА (КЕЛЕБИЈА)
ДЕОНИЦА ПРУГЕ НОВИ САД - СУБОТИЦА - ДРЖАВНА ГРАНИЦА (КЕЛЕБИЈА)

BELGRADE - SUBOTICA - STATE BORDER (KELEBIA) RAILWAY LINE
SECTION : NOVI SAD - SUBOTICA - STATE BORDER (KELEBIA)

Организациона јединица: ГРАЂЕВИНАРСТВО И САОБРАЋАЈ
/Organization unit: DEPARTMENT OF CIVIL AND TRANSPORTATION

Одговорни пројектант:
Responsible designer:
Милан Муждало, дипл.инж.ел.
лиценца број:/ license No.: 351G09508

Главни пројектант:/ Chief designer:
др Љиљана Милић Марковић, дипл.грађ.инж.

Унутрашња контрола:/ Internal control: Zhang Deyu,M.Sc.E.E
Сарадници:/ Associates: Zhang Qi,M.Sc.E.E

Руководилац организационе јединице:
Manager of organization unit:
Драгиша Поповић, дипл.инж.ел.

Део пројекта: / Part of Design:
4/1.1.22 КОНТАКТНА МРЕЖА - СТАНИЦА СУБОТИЦА ТЕРЕТНА - СТАНИЦА СУБОТИЦА ПУТНИЧКА
4/1.1.22 Overhead contact system of station Subotica freight - station Subotica passenger

Цртеж:/ Drawing: ПОПРЕЧНИ ПРЕСЕК ПОРТАЛА 368-369
PORTAL CROSS SECTION 368-369

Размера: Scale: -

Врста тех. док.: Type of tech. docum.: ПГД / DCP
датум:/date: 04.2021.
Цртеж бр./Drawing No.: 2020-001-ELE-4/1.1.22-Ц7.4.77

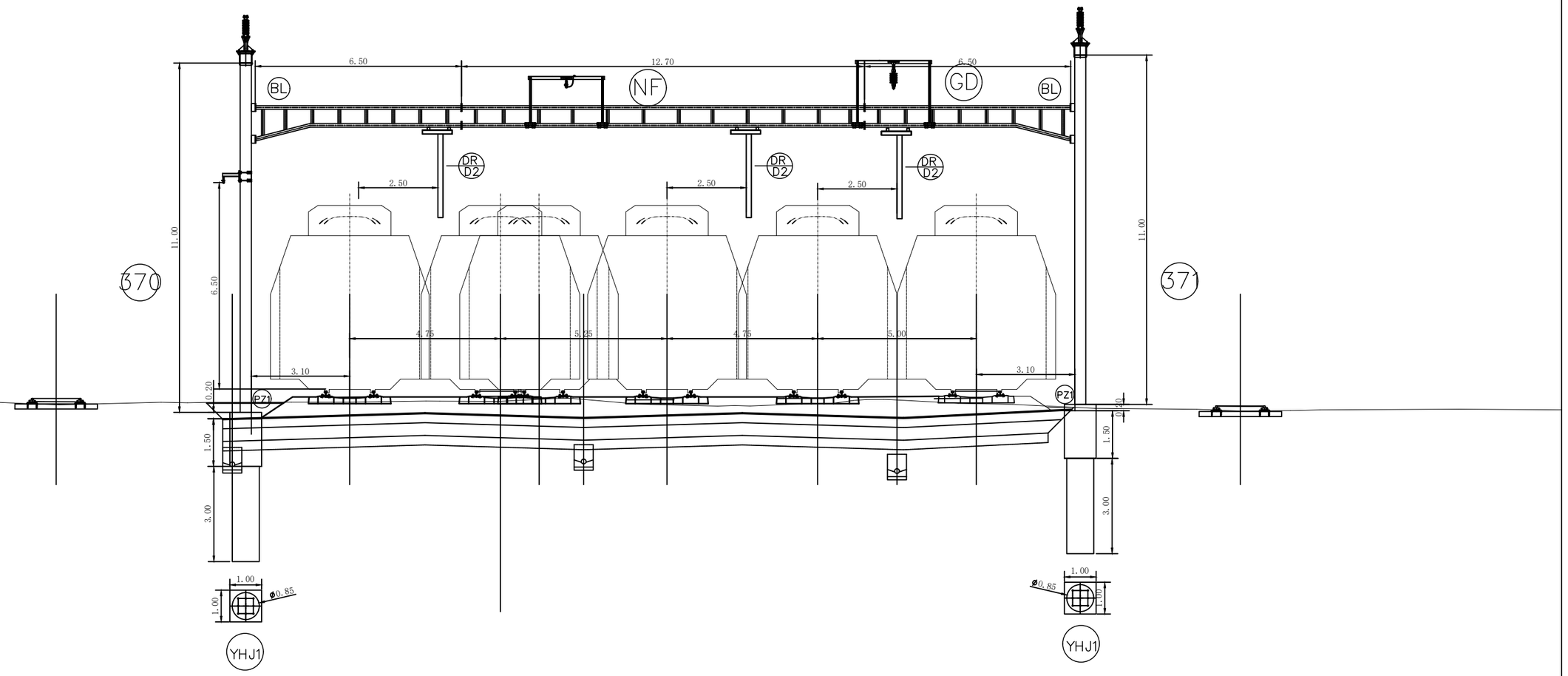

02		
01		
Број/Number	Датум / Date	Опис / Description

Ревизиони блок: / Revision block:

China Railway Design Corporation Serbia
Ogranak Beograd
Косте Рацина 16б; 11000 Београд; Србија

Инвеститор пројекта: / Investor:
" ИНФРАСТРУКТУРА ЖЕЛЕЗНИЦЕ СРБИЈЕ " А.Д.
/ " INFRASTRUCTURE RAILWAYS OF SERBIA " JSC
Немањина 6/IV, Београд / Nemanjina Street 6/IV, Belgrade

Наручилац пројекта: / Employer: China Railway International Corporation Ltd.
No.10 Fuxing Road,Haidian District,Beijing
P.R China, 100844

China Communication Construction Company Ltd. (CCCC)
No.85 Deshengmenwai Street,Xicheng District,Beijing
P.R China, 100088
Web site: www.ccccltd.cn

Објекат: /Structure:
ПРУГА БЕОГРАД - СУБОТИЦА - ДРЖАВНА ГРАНИЦА (КЕЛЕБИЈА)
ДЕОНИЦА ПРУГЕ НОВИ САД - СУБОТИЦА - ДРЖАВНА ГРАНИЦА (КЕЛЕБИЈА)

BELGRADE - SUBOTICA - STATE BORDER (KELEBIA) RAILWAY LINE
SECTION : NOVI SAD - SUBOTICA - STATE BORDER (KELEBIA)

Организациона јединица: ГРАЂЕВИНАРСТВО И САОБРАЋАЈ
/Organization unit: DEPARTMENT OF CIVIL AND TRANSPORTATION

Одговорни пројектант:
Responsible designer:
Милан Муждало, дипл.инж.ел.
лиценца број:/ license No.: 351G09508

Главни пројектант:/ Chief designer:
др Љиљана Милић Марковић, дипл.грађ.инж.

Унутрашња контрола:/ Internal control: Zhang Deyu,M.Sc.E.E
Сарадници:/ Associates: Zhang Qi,M.Sc.E.E

Руководилац организационе јединице:
Manager of organization unit:
Драгиша Поповић, дипл.инж.ел.

Део пројекта: / Part of Design:
4/1.1.22 КОНТАКТНА МРЕЖА - СТАНИЦА СУБОТИЦА ТЕРЕТНА - СТАНИЦА СУБОТИЦА ПУТНИЧКА
4/1.1.22 Overhead contact system of station Subotica freight - station Subotica passenger

Цртеж:/ Drawing: ПОПРЕЧНИ ПРЕСЕК ПОРТАЛА 370-371
PORTAL CROSS SECTION 370-371

Размера: Scale: -

Врста тех. док.: Type of tech. docum.	датум:/date:	Цртеж бр./Drawing No.:
ПГД / DCP	04.2021.	2020-001-ELE-4/1.1.22-Ц7.4.78

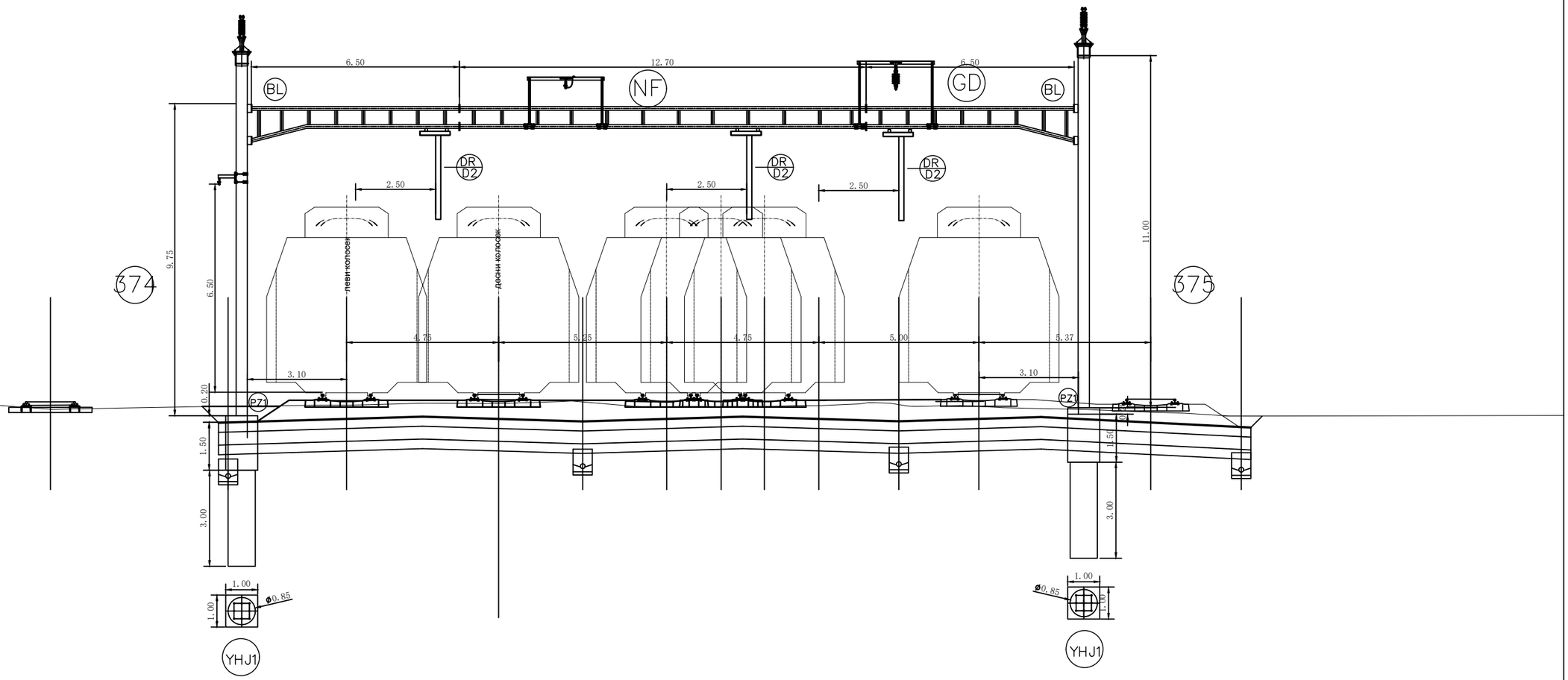

Број/Number	Датум / Date	Опис / Description
02		
01		

Ревизиони блок: / Revision block:

China Railway Design Corporation Serbia
Ogranak Beograd
Косте Рацина 16б; 11000 Београд; Србија

Инвеститор пројекта: / Investor:
" ИНФРАСТРУКТУРА ЖЕЛЕЗНИЦЕ СРБИЈЕ " А.Д.
/ " INFRASTRUCTURE RAILWAYS OF SERBIA " JSC
Немањина 6/IV, Београд / Nemanjina Street 6/IV, Belgrade

Наручилац пројекта: / Employer: China Railway International Corporation Ltd.
No.10 Fuxing Road,Haidian District,Beijing
P.R China, 100844

China Communication Construction Company Ltd. (CCCC)
No.85 Deshengmenwai Street,Xicheng District,Beijing
P.R China, 100088
Web site: www.ccccltd.cn

Објекат: /Structure:
ПРУГА БЕОГРАД - СУБОТИЦА - ДРЖАВНА ГРАНИЦА (КЕЛЕБИЈА)
ДЕОНИЦА ПРУГЕ НОВИ САД - СУБОТИЦА - ДРЖАВНА ГРАНИЦА (КЕЛЕБИЈА)

BELGRADE - SUBOTICA - STATE BORDER (KELEBIA) RAILWAY LINE
SECTION : NOVI SAD - SUBOTICA - STATE BORDER (KELEBIA)

Организациона јединица: ГРАЂЕВИНАРСТВО И САОБРАЋАЈ
/Organization unit: DEPARTMENT OF CIVIL AND TRANSPORTATION

Одговорни пројектант:
Responsible designer:
Милан Муждало, дипл.инж.ел.
лиценца број:/ license No.: 351G09508

Главни пројектант:/ Chief designer:
др Љиљана Милић Марковић, дипл.грађ.инж.

Унутрашња контрола:/ Internal control: Zhang Deyu,M.Sc.E.E

Сарадници:/ Associates: Zhang Qi,M.Sc.E.E

Руководилац организационе јединице:
Manager of organization unit:
Драгиша Поповић, дипл.инж.ел.

Део пројекта: / Part of Design:
4/1.1.22 КОНТАКТНА МРЕЖА - СТАНИЦА СУБОТИЦА ТЕРЕТНА - СТАНИЦА СУБОТИЦА ПУТНИЧКА
4/1.1.22 Overhead contact system of station Subotica freight - station Subotica passenger

Цртеж:/ Drawing: ПОПРЕЧНИ ПРЕСЕК ПОРТАЛА 372-373
PORTAL CROSS SECTION 372-373

Размера: Scale: -

Врста тех. док.: Type of tech. docum.: ПГД / DCP

датум:/date: 04.2021.

Цртеж бр./Drawing No.: 2020-001-ELE-4/1.1.22-Ц7.4.79

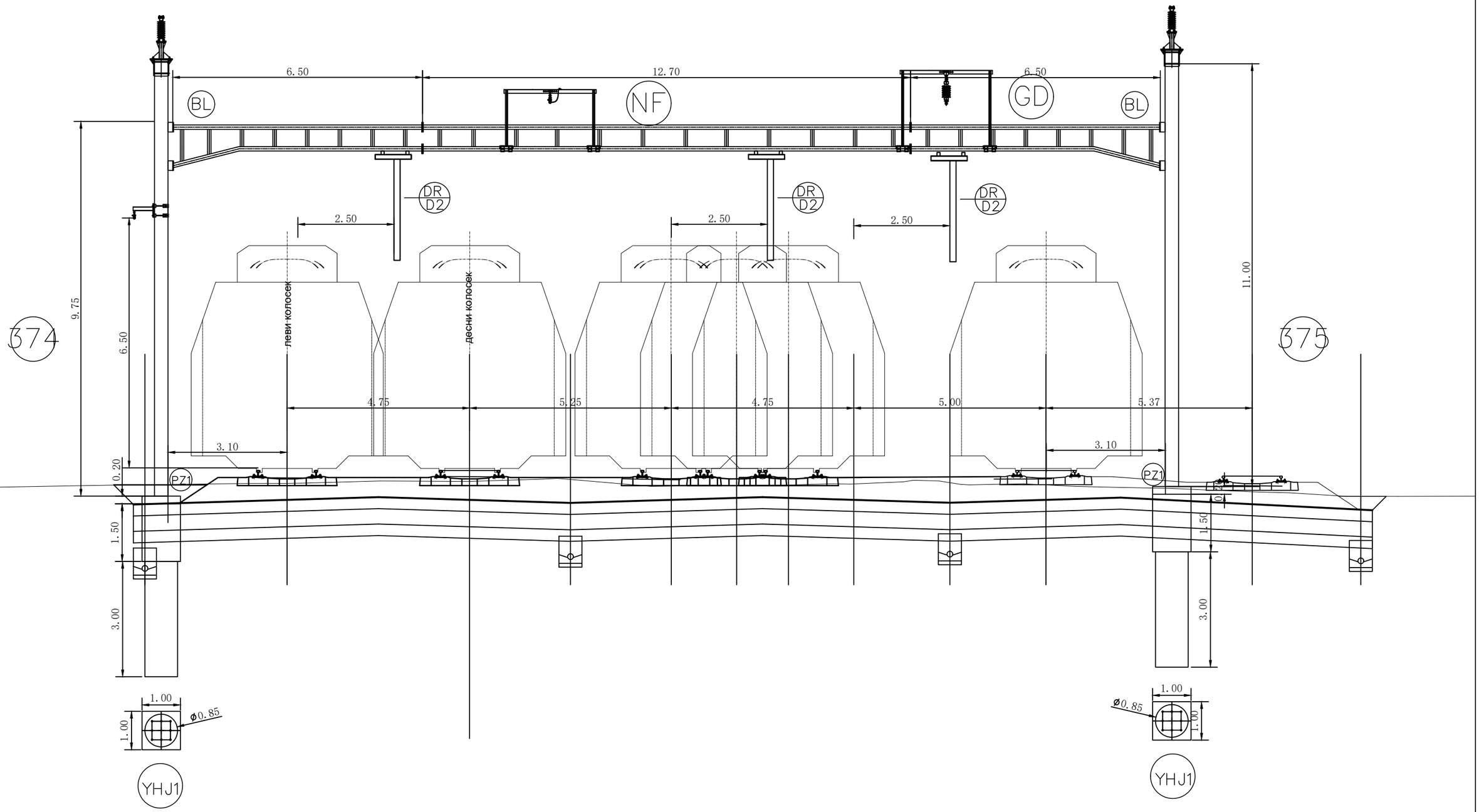

02		
01		
Број/Number	Датум / Date	Опис / Description

Ревизиони блок: / Revision block:

China Railway Design Corporation Serbia
Ogranak Beograd
Косте Рацина 16б; 11000 Београд; Србија

Инвеститор пројекта: / Investor:
" ИНФРАСТРУКТУРА ЖЕЛЕЗНИЦЕ СРБИЈЕ " А.Д.
/ " INFRASTRUCTURE RAILWAYS OF SERBIA " JSC
Немањина 6/IV, Београд / Nemanjina Street 6/IV, Belgrade

Наручилац пројекта: / Employer: China Railway International Corporation Ltd.
No.10 Fuxing Road,Haidian District,Beijing
P.R China, 100844

China Communication Construction Company Ltd. (CCCC)
No.85 Deshengmenwai Street,Xicheng District,Beijing
P.R China, 100088
Web site: www.ccccltd.cn

Објекат: /Structure:
ПРУГА БЕОГРАД - СУБОТИЦА - ДРЖАВНА ГРАНИЦА (КЕЛЕБИЈА)
ДЕОНИЦА ПРУГЕ НОВИ САД - СУБОТИЦА - ДРЖАВНА ГРАНИЦА (КЕЛЕБИЈА)

BELGRADE - SUBOTICA - STATE BORDER (KELEBIA) RAILWAY LINE
SECTION : NOVI SAD - SUBOTICA - STATE BORDER (KELEBIA)

Организациона јединица: ГРАЂЕВИНАРСТВО И САОБРАЋАЈ
/Organization unit: DEPARTMENT OF CIVIL AND TRANSPORTATION

Одговорни пројектант:
Responsible designer:
Милан Муждало, дипл.инж.ел.
лиценца број:/ license No.: 351G09508

Главни пројектант:/ Chief designer:
др Љиљана Милић Марковић, дипл.грађ.инж.

Унутрашња контрола:/ Internal control: Zhang Deyu,M.Sc.E.E
Сарадници:/ Associates: Zhang Qi,M.Sc.E.E

Руководилац организационе јединице:
Manager of organization unit:
Драгиша Поповић, дипл.инж.ел.

Део пројекта: / Part of Design:
4/1.1.22 КОНТАКТНА МРЕЖА - СТАНИЦА СУБОТИЦА ТЕРЕТНА - СТАНИЦА СУБОТИЦА ПУТНИЧКА
4/1.1.22 Overhead contact system of station Subotica freight - station Subotica passenger

Цртеж:/ Drawing: ПОПРЕЧНИ ПРЕСЕК ПОРТАЛА 374-375
PORTAL CROSS SECTION 374-375

Размера: Scale: -

Врста тех. док.: Type of tech. docum. ПГД / DCP

датум:/date: 04.2021.

Цртеж бр./Drawing No.: 2020-001-ELE-4/1.1.22-Ц7.4.80

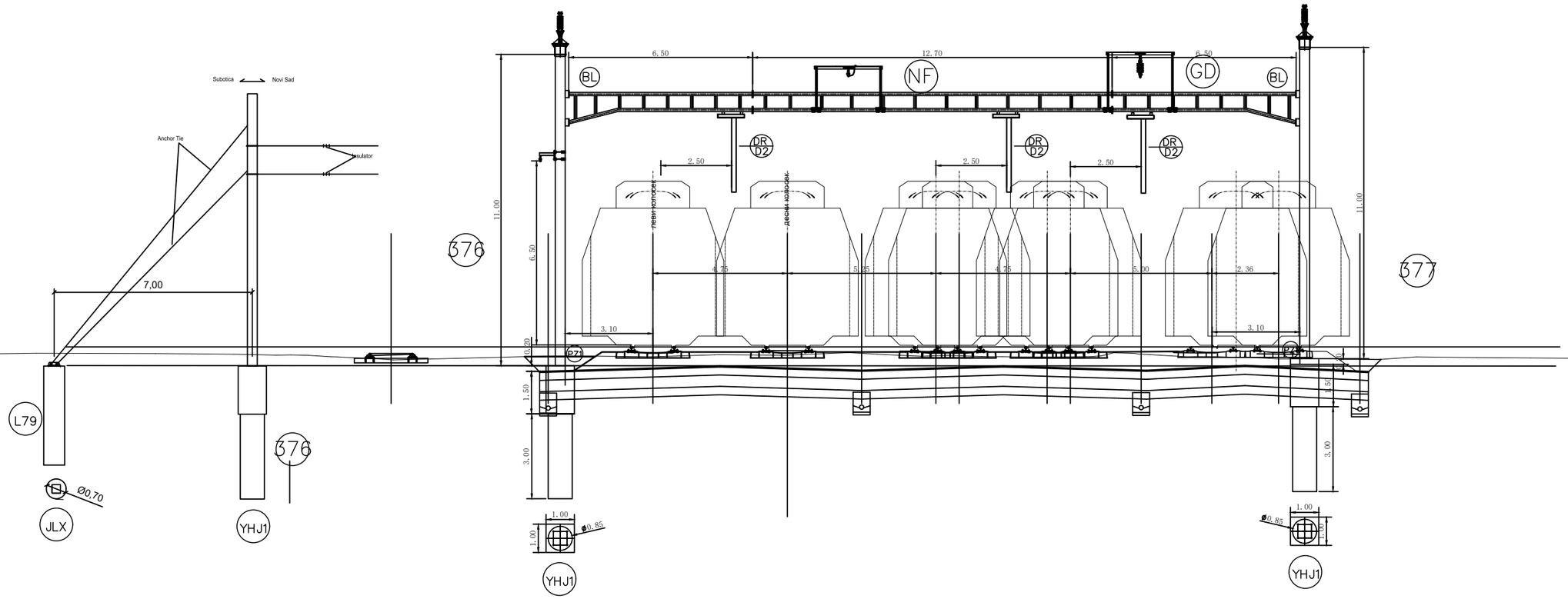

02		
01		
Број/Number	Датум / Date	Опис / Description

Ревизиони блок: / Revision block:

China Railway Design Corporation Serbia
Ogranak Beograd
Косте Рацина 16б; 11000 Београд; Србија

Инвеститор пројекта: / Investor:
" ИНФРАСТРУКТУРА ЖЕЛЕЗНИЦЕ СРБИЈЕ " А.Д.
/ " INFRASTRUCTURE RAILWAYS OF SERBIA " JSC
Немањина 6/IV, Београд / Nemanjina Street 6/IV, Belgrade

Наручилац пројекта: / Employer: China Railway International Corporation Ltd.
No.10 Fuxing Road,Haidian District,Beijing
P.R China, 100844

China Communication Construction Company Ltd. (CCCC)
No.85 Deshengmenwai Street,Xicheng District,Beijing
P.R China, 100088
Web site: www.ccccltd.cn

Објекат: /Structure:
ПРУГА БЕОГРАД - СУБОТИЦА - ДРЖАВНА ГРАНИЦА (КЕЛЕБИЈА)
ДЕОНИЦА ПРУГЕ НОВИ САД - СУБОТИЦА - ДРЖАВНА ГРАНИЦА (КЕЛЕБИЈА)

BELGRADE - SUBOTICA - STATE BORDER (KELEBIA) RAILWAY LINE
SECTION : NOVI SAD - SUBOTICA - STATE BORDER (KELEBIA)

Организациона јединица: ГРАЂЕВИНАРСТВО И САОБРАЋАЈ
/Organization unit: DEPARTMENT OF CIVIL AND TRANSPORTATION

Одговорни пројектант:
Responsible designer:
Милан Муждало, дипл.инж.ел.
лиценца број:/ license No.: 351G09508

Главни пројектант:/ Chief designer:
др Љиљана Милић Марковић, дипл.грађ.инж.

Унутрашња контрола:/ Internal control: Zhang Deyu,M.Sc.E.E
Сарадници:/ Associates: Zhang Qi,M.Sc.E.E

Руководилац организационе јединице:
Manager of organization unit:
Драгиша Поповић, дипл.инж.ел.

Део пројекта: / Part of Design:
4/1.1.22 КОНТАКТНА МРЕЖА - СТАНИЦА СУБОТИЦА ТЕРЕТНА - СТАНИЦА СУБОТИЦА ПУТНИЧКА
4/1.1.22 Overhead contact system of station Subotica freight - station Subotica passenger

Цртеж:/ Drawing: ПОПРЕЧНИ ПРЕСЕК ПОРТАЛА 376-377
PORTAL CROSS SECTION 376-377

Размера: Scale: -

Врста тех. док.: Type of tech. docum.	датум:/date:	Цртеж бр./Drawing No.:
ПГД / DCP	04.2021.	2020-001-ELE-4/1.1.22-Ц7.4.81

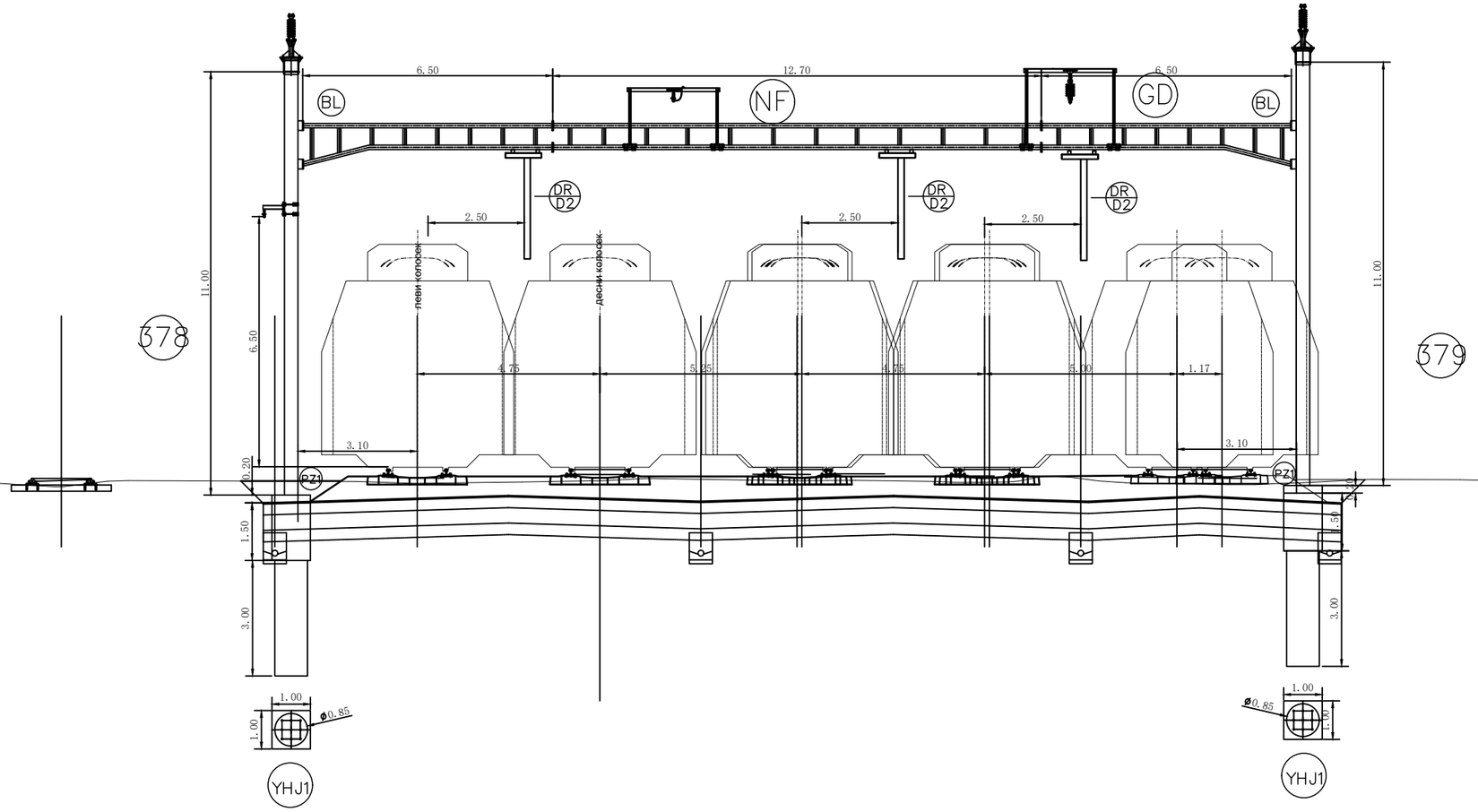

02		
01		
Број/Number	Датум / Date	Опис / Description

Ревизиони блок: / Revision block:

China Railway Design Corporation Serbia
Ogranak Beograd
Косте Рацина 16б; 11000 Београд; Србија

Инвеститор пројекта: / Investor:
" ИНФРАСТРУКТУРА ЖЕЛЕЗНИЦЕ СРБИЈЕ " А.Д.
/ " INFRASTRUCTURE RAILWAYS OF SERBIA " JSC
Немањина 6/IV, Београд / Nemanjina Street 6/IV, Belgrade

Наручилац пројекта: / Employer: China Railway International Corporation Ltd.
No.10 Fuxing Road,Haidian District,Beijing
P.R China, 100844

China Communication Construction Company Ltd. (CCCC)
No.85 Deshengmenwai Street,Xicheng District,Beijing
P.R China, 100088
Web site: www.ccccltd.cn

Објекат: /Structure:
ПРУГА БЕОГРАД - СУБОТИЦА - ДРЖАВНА ГРАНИЦА (КЕЛЕБИЈА)
ДЕОНИЦА ПРУГЕ НОВИ САД - СУБОТИЦА - ДРЖАВНА ГРАНИЦА (КЕЛЕБИЈА)

BELGRADE - SUBOTICA - STATE BORDER (KELEBIA) RAILWAY LINE
SECTION : NOVI SAD - SUBOTICA - STATE BORDER (KELEBIA)

Организациона јединица: ГРАЂЕВИНАРСТВО И САОБРАЋАЈ
/Organization unit: DEPARTMENT OF CIVIL AND TRANSPORTATION

Одговорни пројектант:
Responsible designer:
Милан Муждало, дипл.инж.ел.
лиценца број:/ license No.: 351G09508

Главни пројектант:/ Chief designer:
др Љиљана Милић Марковић, дипл.грађ.инж.

Унутрашња контрола:/ Internal control:
Zhang Deyu,M.Sc.E.E

Сарадници:/ Associates:
Zhang Qi,M.Sc.E.E

Руководилац организационе јединице:
Manager of organization unit:
Драгиша Поповић, дипл.инж.ел.

Део пројекта: / Part of Design:
4/1.1.22 КОНТАКТНА МРЕЖА - СТАНИЦА СУБОТИЦА ТЕРЕТНА - СТАНИЦА СУБОТИЦА ПУТНИЧКА
4/1.1.22 Overhead contact system of station Subotica freight - station Subotica passenger

Цртеж:/ Drawing: ПОПРЕЧНИ ПРЕСЕК ПОРТАЛА 377-378
PORTAL CROSS SECTION 377-378

Размера: Scale: -

Врста тех. док.: Type of tech. docum.: ПГД / DCP

датум:/date: 04.2021.

Цртеж бр./Drawing No.: 2020-001-ELE-4/1.1.22-Ц7.4.82

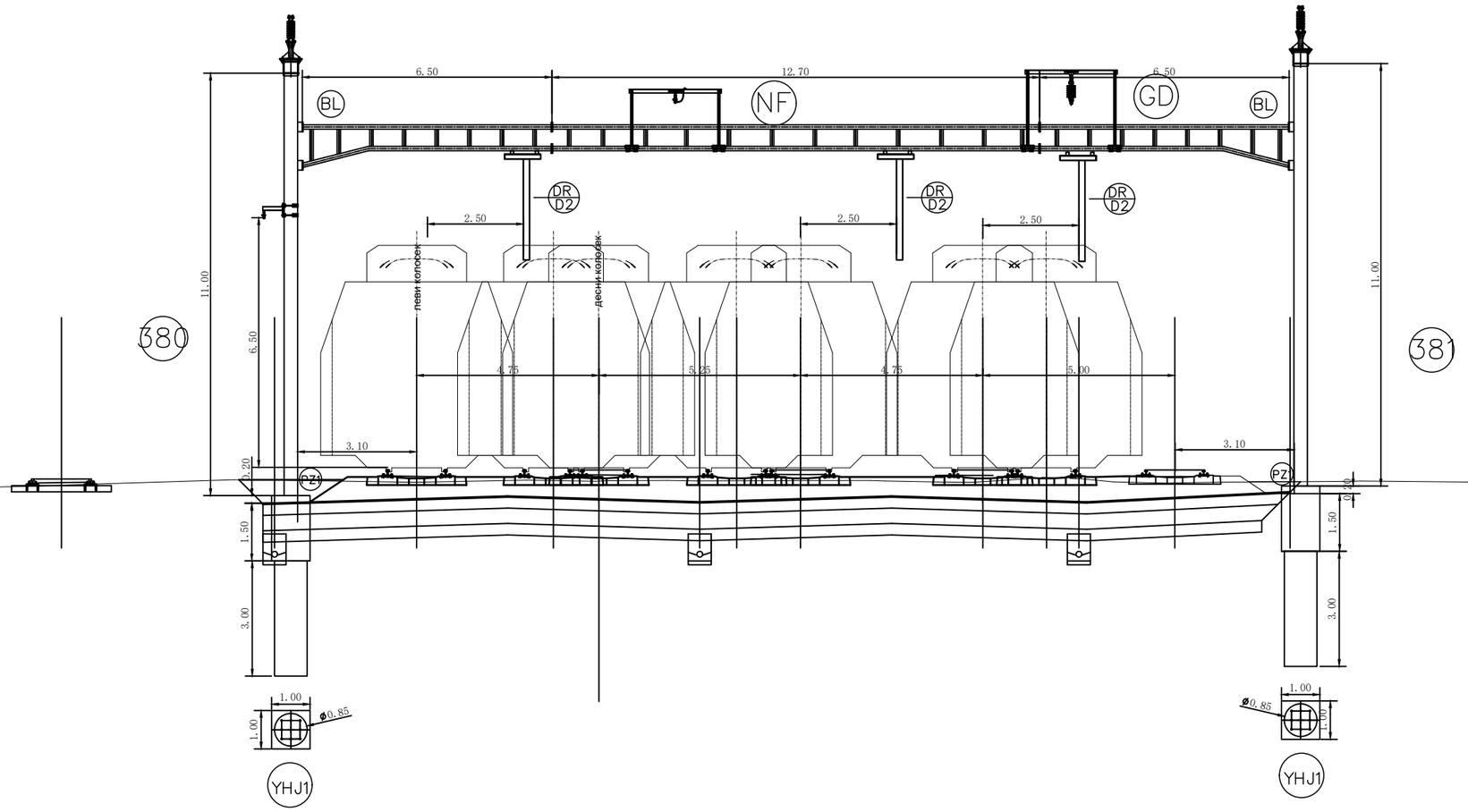

02		
01		
Број/Number	Датум / Date	Опис / Description

Ревизиони блок: / Revision block:

China Railway Design Corporation Serbia
Ogranak Beograd
Косте Рацина 16б; 11000 Београд; Србија

Инвеститор пројекта: / Investor:
" ИНФРАСТРУКТУРА ЖЕЛЕЗНИЦЕ СРБИЈЕ " А.Д.
/ " INFRASTRUCTURE RAILWAYS OF SERBIA " JSC
Немањина 6/IV, Београд / Nemanjina Street 6/IV, Belgrade

Наручилац пројекта: / Employer: China Railway International Corporation Ltd.
No.10 Fuxing Road,Haidian District,Beijing
P.R China, 100844

China Communication Construction Company Ltd. (CCCC)
No.85 Deshengmenwai Street,Xicheng District,Beijing
P.R China, 100088
Web site: www.ccccltd.cn

Објекат: /Structure:
ПРУГА БЕОГРАД - СУБОТИЦА - ДРЖАВНА ГРАНИЦА (КЕЛЕБИЈА)
ДЕОНИЦА ПРУГЕ НОВИ САД - СУБОТИЦА - ДРЖАВНА ГРАНИЦА (КЕЛЕБИЈА)

BELGRADE - SUBOTICA - STATE BORDER (KELEBIA) RAILWAY LINE
SECTION : NOVI SAD - SUBOTICA - STATE BORDER (KELEBIA)

Организациона јединица: ГРАЂЕВИНАРСТВО И САОБРАЋАЈ
/Organization unit: DEPARTMENT OF CIVIL AND TRANSPORTATION

Одговорни пројектант:
Responsible designer:
Милан Муждало, дипл.инж.ел.
лиценца број:/ license No.: 351G09508

Главни пројектант:/ Chief designer:
др Љиљана Милић Марковић, дипл.грађ.инж.

Унутрашња контрола:/ Internal control: Zhang Deyu,M.Sc.E.E
Сарадници:/ Associates: Zhang Qi,M.Sc.E.E

Руководилац организационе јединице:
Manager of organization unit:
Драгиша Поповић, дипл.инж.ел.

Део пројекта: / Part of Design:
4/1.1.22 КОНТАКТНА МРЕЖА - СТАНИЦА СУБОТИЦА ТЕРЕТНА - СТАНИЦА СУБОТИЦА ПУТНИЧКА
4/1.1.22 Overhead contact system of station Subotica freight - station Subotica passenger

Цртеж:/ Drawing:	Размера: Scale:
ПОПРЕЧНИ ПРЕСЕК ПОРТАЛА 380-381 PORTAL CROSS SECTION 380-381	-

Врста тех. док.: Type of tech. docum.	датум:/date:	Цртеж бр./Drawing No.:
ПГД / DCP	04.2021.	2020-001-ELE-4/1.1.22-Ц7.4.83

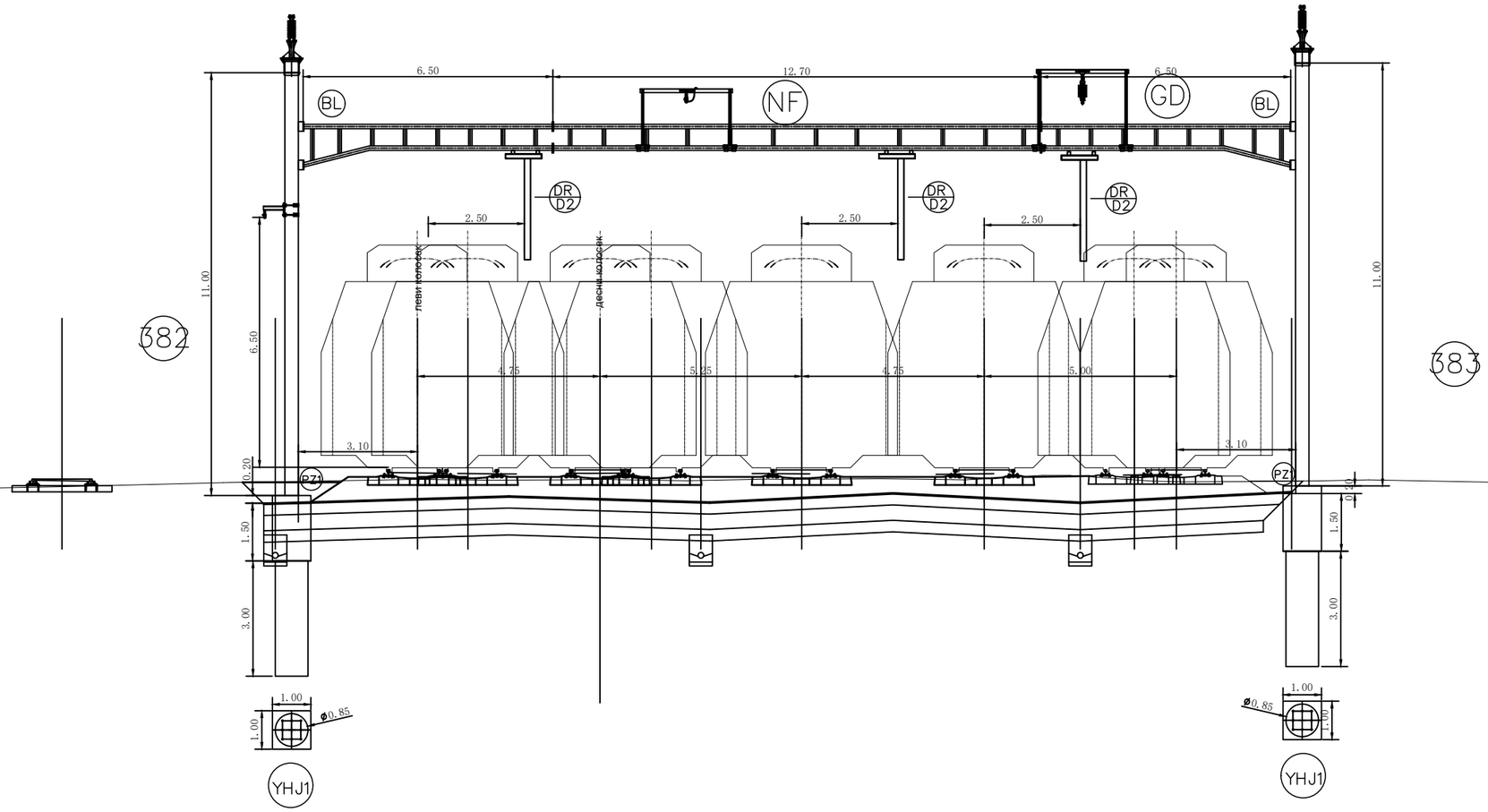

02		
01		
Број/Number	Датум / Date	Опис / Description

Ревизиони блок: / Revision block:

China Railway Design Corporation Serbia
Ogranak Beograd
Косте Рацина 16б; 11000 Београд; Србија

Инвеститор пројекта: / Investor:
" ИНФРАСТРУКТУРА ЖЕЛЕЗНИЦЕ СРБИЈЕ " А.Д.
/ " INFRASTRUCTURE RAILWAYS OF SERBIA " JSC
Немањина 6/IV, Београд / Nemanjina Street 6/IV, Belgrade

Наручилац пројекта: / Employer: China Railway International Corporation Ltd.
No.10 Fuxing Road,Haidian District,Beijing
P.R China, 100844

China Communication Construction Company Ltd. (CCCC)
No.85 Deshengmenwai Street,Xicheng District,Beijing
P.R China, 100088
Web site: www.ccccltd.cn

Објекат: /Structure:
ПРУГА БЕОГРАД - СУБОТИЦА - ДРЖАВНА ГРАНИЦА (КЕЛЕБИЈА)
ДЕОНИЦА ПРУГЕ НОВИ САД - СУБОТИЦА - ДРЖАВНА ГРАНИЦА (КЕЛЕБИЈА)

BELGRADE - SUBOTICA - STATE BORDER (KELEBIA) RAILWAY LINE
SECTION : NOVI SAD - SUBOTICA - STATE BORDER (KELEBIA)

Организациона јединица: ГРАЂЕВИНАРСТВО И САОБРАЋАЈ
/Organization unit: DEPARTMENT OF CIVIL AND TRANSPORTATION

Одговорни пројектант:
Responsible designer:
Милан Муждало, дипл.инж.ел.
лиценца број:/ license No.: 351G09508

Главни пројектант:/ Chief designer:
др Љиљана Милић Марковић, дипл.грађ.инж.

Унутрашња контрола:/ Internal control: Zhang Deyu,M.Sc.E.E
Сарадници:/ Associates: Zhang Qi,M.Sc.E.E

Руководилац организационе јединице:
Manager of organization unit:
Драгиша Поповић, дипл.инж.ел.

Део пројекта: / Part of Design:
4/1.1.22 КОНТАКТНА МРЕЖА - СТАНИЦА СУБОТИЦА ТЕРЕТНА - СТАНИЦА СУБОТИЦА ПУТНИЧКА
4/1.1.22 Overhead contact system of station Subotica freight - station Subotica passenger

Цртеж:/ Drawing: ПОПРЕЧНИ ПРЕСЕК ПОРТАЛА 382-383
PORTAL CROSS SECTION 382-383

Размера: Scale: -

Врста тех. док.: Type of tech. docum.:	датум:/date:	Цртеж бр./Drawing No.:
ПГД / DCP	04.2021.	2020-001-ELE-4/1.1.22-Ц7.4.84

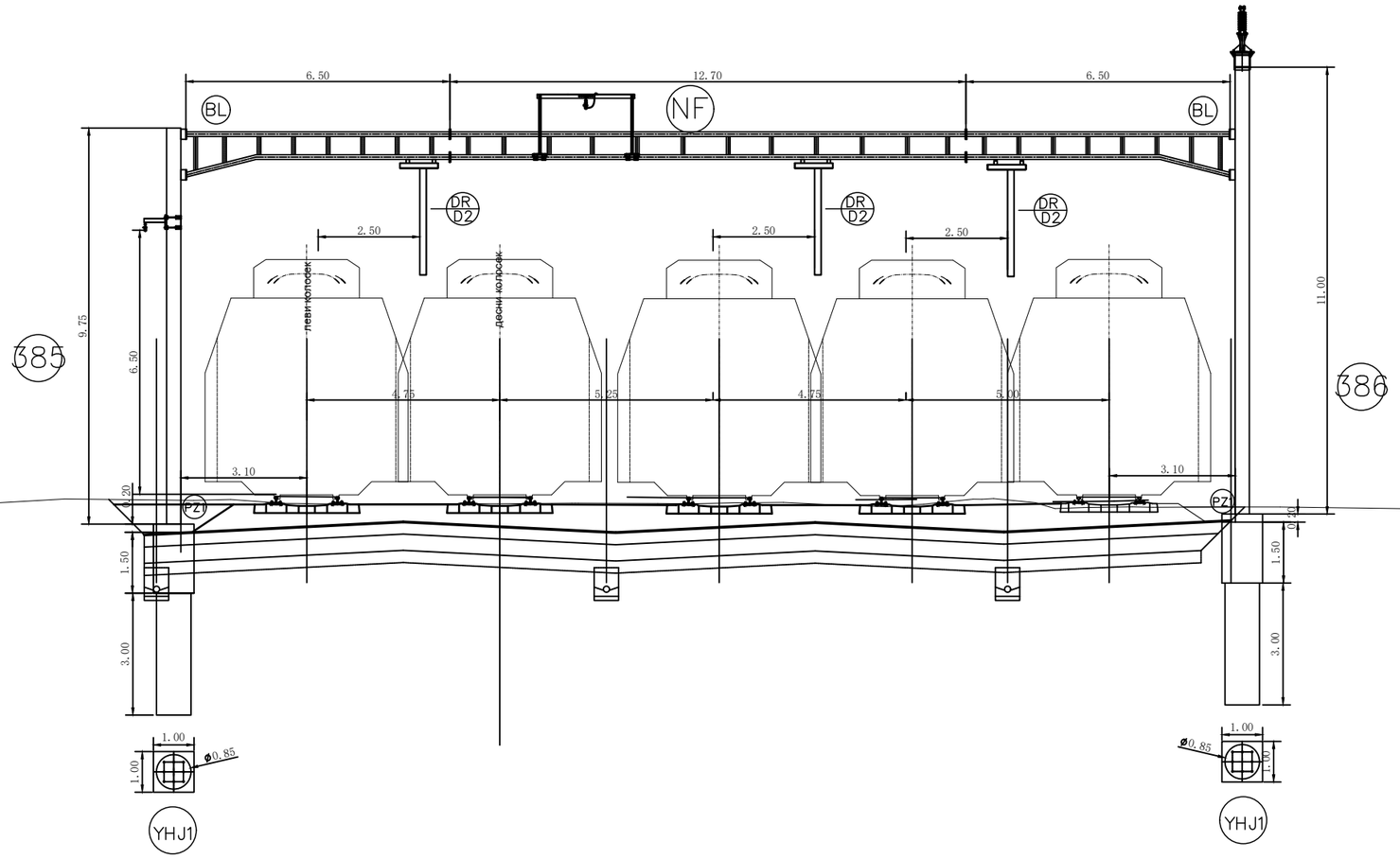

02		
01		
Број/Number	Датум / Date	Опис / Description

Ревизиони блок: / Revision block:

中国铁设 CRDC

China Railway Design Corporation Serbia
Ogranak Beograd
Косте Рацина 16б; 11000 Београд; Србија

Инвеститор пројекта: / Investor:
" ИНФРАСТРУКТУРА ЖЕЛЕЗНИЦЕ СРБИЈЕ " А.Д.
/ " INFRASTRUCTURE RAILWAYS OF SERBIA " JSC
Немањина 6/IV, Београд / Nemanjina Street 6/IV, Belgrade

Наручилац пројекта: / Employer: China Railway International Corporation Ltd.
中国铁路国际有限公司 CHINA RAILWAY International Co., Ltd
No.10 Fuxing Road,Haidian District,Beijing P.R China, 100844

CHINA COMMUNICATIONS CONSTRUCTION COMPANY LIMITED
China Communication Construction Company Ltd. (CCCC)
No.85 Deshengmenwai Street,Xicheng District,Beijing P.R China, 100088
Web site: www.ccccltd.cn

Објекат: /Structure:
ПРУГА БЕОГРАД - СУБОТИЦА - ДРЖАВНА ГРАНИЦА (КЕЛЕБИЈА)
ДЕОНИЦА ПРУГЕ НОВИ САД - СУБОТИЦА - ДРЖАВНА ГРАНИЦА (КЕЛЕБИЈА)

BELGRADE - SUBOTICA - STATE BORDER (KELEBIA) RAILWAY LINE
SECTION : NOVI SAD - SUBOTICA - STATE BORDER (KELEBIA)

Организациона јединица: ГРАЂЕВИНАРСТВО И САОБРАЋАЈ
/Organization unit: DEPARTMENT OF CIVIL AND TRANSPORTATION

Одговорни пројектант:
Responsible designer:
Милан Муждало, дипл.инж.ел.
лиценца број:/ license No.: 351G09508

Главни пројектант:/ Chief designer:
др Љиљана Милић Марковић, дипл.грађ.инж.

Унутрашња контрола:/ Internal control:
Zhang Deyu,M.Sc.E.E

Сарадници/ Associates:
Zhang Qi,M.Sc.E.E

Руководилац организационе јединице:
Manager of organization unit:
Драгиша Поповић, дипл.инж.ел.

Део пројекта: / Part of Design:
4/1.1.22 КОНТАКТНА МРЕЖА - СТАНИЦА СУБОТИЦА ТЕРЕТНА - СТАНИЦА СУБОТИЦА ПУТНИЧКА
4/1.1.22 Overhead contact system of station Subotica freight - station Subotica passenger

Цртеж:/ Drawing:
ПОПРЕЧНИ ПРЕСЕК ПОРТАЛА 385-386
PORTAL CROSS SECTION 385-386

Размера: / Scale: -

Врста тех. док.: / Type of tech. docum.:	датум:/date:	Цртеж бр./Drawing No.:
ПГД / DCP	04.2021.	2020-001-ELE-4/1.1.22-Ц7.4.85